XEROX

Семейство *Xerox* XC800/XC1000/XC1200
Руководство по техническому обслуживанию

В издание включены копиры XC1044,XC1045,XC1245 и XC1255

Часть I. Главы 1,2,3,4.

Перевод с английского издания 701P09430

XEROX

Семейство *Xerox* XC800/XC1000/XC1200
Руководство по техническому обслуживанию

Перевод с английского издания 701P09430

ПРИМЕЧАНИЕ

Хотя данное руководство было подготовлено очень тщательно, фирма Rank Xerox Limited не принимает никаких претензий по его возможным неточностям и упущениям.

Вся техническая документация поставляется покупателям продукции фирмы Xerox только в качестве справочной литературы. Документация предназначена для использования только обученными и аттестованными фирмой специалистами. Фирма Xerox не заявляет и не гарантирует полноты документации и не обязуется оповещать покупателей о каких-либо изменениях в этой документации. Фирма Xerox может отказаться от обычно предоставляемых гарантийных обязательств в случае самостоятельного технического обслуживания покупателем оборудования или его модулей, элементов или деталей. Вам следует обратить особое внимание на условия гарантийных обязательств в отношении технического обслуживания, выполненного заказчиком или третьей стороной. В случае самостоятельного проведения технического обслуживания покупатель освобождает фирму Xerox от всех гарантийных обязательств и обязуется защищать фирму от рекламаций третьей стороны, которые могут возникнуть в результате такого обслуживания.

Подготовлено в:
Multinational Customer and Service Education
Xerox Corporation, Rochester, New York 14644

© Авторское право Xerox Corporation, 1997
XEROX и Family XC800/XC1000/XC1200 являются торговыми марками.

Издание на русском языке подготовлено в
Учебном Центре Xerox, Москва, март 1997

Revision Control List

Product	Title	Part Number	Date
XC800/XC1000/XC1200 Family	Service Manual	701P09430	March 1997

All pages are new. Add all pages.

Page	Rev
I	3/97
ii	3/97
iii	3/97
iv	3/97
v	3/97
vi	3/97
vii	3/97
vii	3/97
viii	3/97
ix	3/97
x	Blank
1-1	3/97
1-2	3/97
1-3	3/97
1-4	3/97
1-5	3/97
1-6	3/97
2-1	3/97
2-2	3/97
2-3	3/97
2-4	3/97
2-5	3/97
2-6	3/97
2-7	3/97
2-8	3/97
2-9	3/97
2-10	3/97
2-11	3/97
2-12	3/97
2-13	3/97
2-14	3/97
2-15	3/97
2-16	3/97
2-17	3/97
2-18	3/97
2-19	3/97

Page	Rev
2-20	3/97
2-21	3/97
2-22	3/97
2-23	3/97
2-24	3/97
2-25	3/97
2-26	3/97
2-27	3/97
2-28	3/97
2-29	3/97
2-30	3/97
2-31	3/97
2-32	3/97
2-33	3/97
2-34	3/97
2-35	3/97
2-36	3/97
2-37	3/97
2-38	3/97
2-39	3/97
2-40	3/97
2-41	3/97
2-42	3/97
2-43	3/97
2-44	3/97
2-45	3/97
2-46	3/97
2-47	3/97
2-48	3/97
2-49	3/97
2-50	3/97
2-51	3/97
2-52	3/97
2-53	3/97
2-54	3/97
2-55	3/97
2-56	3/97
2-57	3/97

Page	Rev
2-58	3/97
2-59	3/97
2-60	3/97
2-61	3/97
2-62	3/97
2-63	3/97
2-64	3/97
2-65	3/97
2-66	3/97
2-67	3/97
2-68	3/97
2-69	3/97
2-70	3/97
2-71	3/97
2-72	3/97
2-73	3/97
2-74	3/97
2-75	3/97
2-76	Blank
3-1	3/97
3-3	3/97
3-4	3/97
3-5	3/97
3-6	3/97
3-7	3/97
3-8	3/97
3-9	3/97
3-10	3/97
3-11	3/97
3-12	Blank
4-1	3/97
4-2	3/97
4-3	3/97
4-4	3/97
4-5	3/97
4-6	3/97

Page	Rev
4-7	3/97
4-8	3/97
4-9	3/97
4-10	3/97
4-11	3/97
4-12	3/97
4-13	3/97
4-14	3/97
4-15	3/97
4-16	3/97
4-17	3/97
4-18	3/97
4-19	3/97
4-20	3/97
4-21	3/97
4-22	3/97
4-23	3/97
4-24	3/97
4-25	3/97
4-26	3/97
4-27	3/97
4-28	3/97
4-29	3/97
4-30	3/97
4-31	3/97
4-32	3/97
4-33	3/97
4-34	3/97
4-35	3/97
4-36	3/97
4-37	3/97
4-38	3/97
4-39	3/97
4-40	3/97
4-41	3/97
4-42	3/97
4-43	3/97
4-44	3/97

Page	Rev
4-45	3/97
4-46	3/97
4-47	3/97
4-48	3/97
4-49	3/97
4-50	3/97
4-51	3/97
4-52	3/97
4-53	3/97
4-54	3/97
4-55	3/97
4-56	3/97
4-57	3/97
4-58	3/97
4-59	3/97
4-60	3/97
4-61	3/97
4-62	3/97
4-63	3/97
4-64	3/97
4-65	3/97
4-66	3/97
4-67	3/97
4-68	3/97
4-69	3/97
4-70	3/97
4-71	3/97
4-72	3/97
4-73	3/97
4-74	3/97
4-75	3/97
4-76	3/97
4-77	3/97
4-78	3/97
4-79	3/97
4-80	3/97
4-81	3/97
4-82	3/97

Page	Rev
4-83	3/97
4-84	3/97
4-85	3/97
4-86	3/97
4-87	3/97
4-88	3/97
4-89	3/97
4-90	3/97
4-91	3/97
4-92	3/97
4-93	3/97
4-94	3/97
4-95	3/97
4-96	3/97
5-1	3/97
5-2	3/97
5-3	3/97
5-4	3/97
5-5	3/97
5-6	3/97
5-7	3/97
5-8	3/97
5-9	3/97
5-10	3/97
5-11	3/97
5-12	3/97
5-13	3/97
5-14	3/97
5-15	3/97
5-16	3/97
5-17	3/97
5-18	3/97
5-19	3/97
5-20	3/97
5-21	3/97
5-22	3/97
5-23	3/97

Page	Rev
5-24	3/97
5-25	3/97
5-26	3/97
5-27	3/97
5-28	3/97
5-29	3/97
5-30	3/97
5-31	3/97
5-32	3/97
5-33	3/97
6-1	3/97
6-2	3/97
6-3	3/97
6-4	3/97
6-5	3/97
6-6	3/97
6-7	3/97
6-8	3/97
6-9	3/97
6-10	3/97
6-11	3/97
6-12	3/97
6-13	3/97
6-14	3/97
6-15	3/97
6-16	3/97
6-17	3/97
6-18	Blank
7-1	3/97
7-2	3/97
7-3	3/97
7-4	3/97
7-5	3/97
7-6	3/97
7-7	3/97
7-8	3/97

Page	Rev
7-9	3/97
7-10	3/97
7-11	3/97
7-12	3/97
7-13	3/97
7-14	3/97
7-15	3/97
7-16	3/97
7-17	3/97
7-18	3/97
7-19	3/97
7-20	3/97
7-21	3/97
7-22	Blank

Page	Rev

Page	Rev

Page	Rev

Page	Rev

Page	Rev

Page	Rev

Содержание

РАЗДЕЛ **СТРАНИЦА**

ВВЕДЕНИЕ
О данном Руководстве..... vi
Структура Руководства vi
Как пользоваться данным Руководством..... vii
Условные обозначения..... viii
Специальные символы viii
Обозначения сигналов..... ix
Уровни постоянного напряжения..... ix

1. **Процедуры обслуживания вызова**
   Содержание раздела..... 1-1

2. **RAP по индикаторам состояния**
   Содержание раздела..... 2-1

3. **RAP качества изображения**
   Содержание раздела..... 3-1

4. **Процедуры ремонта и регулировки**
   Содержание раздела..... 4-1

5. **Перечень запасных частей**
   Содержание раздела..... 5-1

6. **Общие процедуры**
   Содержание раздела..... 6-1

7. **Электрические соединения**
   Содержание раздела..... 7-1

О ДАННОМ РУКОВОДСТВЕ

Данное издание является частью документации, в которую также входят учебные Руководства.

В это Руководство включены ремонтно-аналитические процедуры (Repair Analysis Procedures - RAP), ремонтные процедуры, процедуры регулировок, перечень запасных частей, диагностические процедуры, процедуры установки и информация по электрическим соединениям. Эти сведения позволяют представителю по техническому обслуживанию провести ремонт копировальных аппаратов семейства XC800/XC1000/XC1200.

СТРУКТУРА РУКОВОДСТВА

Это Руководство состоит из семи разделов. Ниже приведены названия всех разделов и кратко представлена содержащаяся в них информация.
В конце Руководства прилагается лист с комментариями.

Раздел 1 - ПРОЦЕДУРЫ ОБСЛУЖИВАНИЯ ВЫЗОВА

В этом разделе содержится следующее:

- Начальные действия / Системные проверки
- Выходная проверка системы
- Заключительные действия

Начальные действия / Системные проверки

Данная схема определяет порядок получения данных, необходимых для принятия решения о том, как следует выполнять данный вызов по техническому обслуживанию. Она помогает классифицировать неисправность и отсылает вас к соответствующей ремонтно-аналитической процедуре (RAP).

Выходная проверка системы

Процедура выходной проверки системы используется для проверки того, что после выполнения ремонта копировальный аппарат работает правильно.

Заключительные действия

Процедура заключительных действий указывает те действия, которые необходимо выполнить при завершении работы по данному вызову.

Раздел 2 - РЕМОНТНО-АНАЛИТИЧЕСКИЕ ПРОЦЕДУРЫ (RAPs)

В этом разделе содержатся ремонтно-аналитические процедуры (RAP), необходимые для устранения неисправностей. При выполнении RAP заканчивайте процедуру сразу же после устранения неисправности. Остальные этапы процедуры не проводите.

Раздел 3 - РЕМОНТНО-АНАЛИТИЧЕСКИЕ ПРОЦЕДУРЫ КАЧЕСТВА ИЗОБРАЖЕНИЯ (RAPs)

В этом разделе содержатся ремонтно-аналитические процедуры (RAPs), необходимые для устранения дефектов качества копирования. Первая RAP, CQ1 "Процедура входа по дефекту копии", используется для классификации дефекта качества копирования и для определения того, какая RAP будет использоваться для устранения дефекта. При выполнении RAP заканчивайте процедуру сразу же после устранения неисправности. Остальные этапы процедуры не проводите.

Раздел 4 - ПРОЦЕДУРЫ РЕМОНТА И РЕГУЛИРОВКИ

В этом разделе приведены процедуры ремонта и регулировки копировальных аппаратов семейства XC800/XC1000/XC1200.

Раздел 5 - ПЕРЕЧЕНЬ ЗАПАСНЫХ ЧАСТЕЙ

В этом разделе представлен подробный перечень запасных деталей для копировальных аппаратов семейства XC800/XC1000/XC1200.

Раздел 6 - ОБЩИЕ ПРОЦЕДУРЫ / ОБЩАЯ ИНФОРМАЦИЯ

В этом разделе содержатся диагностические процедуры, процедуры по установке и демонтажу и общая информация, в которую включены технические характеристики копировальных аппаратов семейства XC800/XC1000/XC1200.

Раздел 7 - ЭЛЕКТРИЧЕСКИЕ СОЕДИНЕНИЯ

В этом разделе содержатся чертежи с расположением разъемов и блок-схемы.

КАК ПОЛЬЗОВАТЬСЯ ДАННЫМ РУКОВОДСТВОМ

Процедуры обслуживания вызова направят вас к соответствующему разделу "Руководства по техническому обслуживанию".

Вы должны начать обслуживание вызова с процедуры "Начальные действия / Системные проверки". Отсюда вы будете направлены либо в раздел 2 "RAP по индикатору состояния" или к разделу 3 "RAP качества изображения".

Если вы направлены к разделу 3, то для классификации дефекта качества копирования вы должны будете выполнить процедуру CQ1 "Процедура входа по дефекту копии". Затем вы будете направлены в соответствующую RAP для начала действий по устранению неисправности. Из этих RAP вы можете получить указание перейти к другим разделам Руководства для выполнения проверок, регулировок или замены деталей.

После выполнения ремонта вернитесь к разделу "Выходная проверка системы / Заключительные действия" для завершения обслуживания вызова.

УСЛОВНЫЕ ОБОЗНАЧЕНИЯ

Примечания, регулировки и перечни деталей являются вспомогательной информацией для контрольных списков и процедур RAP. Ссылка на эти вспомогательные данные приводятся с использованием обозначений, показанных ниже:

Примечание



Этот символ используется для указания на примечания, расположенные на этой же странице.

Регулировки



ADJ 4.1 Этот символ обозначает процедуру регулировки, расположенную в разделе 4 "Руководства по техническому обслуживанию". Соответствующее число указывает номер, который присвоен данной регулировке.

Перечень запасных частей

PL10.6
PL10.6

PL 10.6 Указывает на перечень запчастей, размещенный в разделе 5 "Руководства по техническому обслуживанию". Число после букв PL обозначает номер, который присвоен этой детали.

СПЕЦИАЛЬНЫЕ СИМВОЛЫ

Сюда включены описания часто используемых графических символов, которые упрощают поиск и устранение неисправностей при выполнении RAP.

Разорванный горизонтальный сигнал

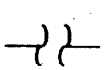

Указывает на продолжение непрерывной линии сигнала, которая показана разорванной в горизонтальном направлении.

Вход питания режима ожидания



Указывает продолжение линии питания в режиме ожидания, которая показана разорванной в вертикальном направлении.

Стрелка слева направо



Указывает направление передачи сигнала.

Обратная связь



Указывает сигнал обратной связи.

Флажок



Используется для указания участка принципиальной схемы, которую необходимо проверить.

Заземление



Указывает заземление аппарата.

Светодиод / Фототранзистор

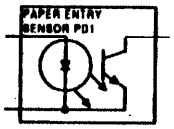

Датчики такого типа используются в трактах подачи оригиналов и бумаги. Для включения и выключения датчика используется отраженный свет.

Без модификации



Этот символ говорит о том, что та область, на которую указывает треугольник, не подвергалась изменениям при выполнении модификации, номер которой указан в кружочке.



Этот символ говорит о том, что вся страница не подвергалась изменениям при выполнении модификации, номер которой указан в кружочке.

С модификацией



Этот символ говорит о том, что та область, на которую указывает треугольник, подвергалась изменениям при выполнении модификации, номер которой указан в кружочке.



Этот символ говорит о том, что вся страница подвергалась изменениям при выполнении модификации, номер которой указан в кружочке.

ПРЕДОСТЕРЕЖЕНИЕ



Предостережение используется для предупреждения персонала о том, что неправильное выполнение данной операции, ремонтной процедуры или несоблюдение условий могут привести к травме, возможно даже с летальным исходом.

ВНИМАНИЕ



Это обращение используется для предупреждения персонала о том, что неправильное выполнение данной операции, ремонтной процедуры или несоблюдение условий могут привести к повреждению или даже выходу оборудования из строя.

ОБОЗНАЧЕНИЯ СИГНАЛОВ

Для того чтобы указать состояние аппарата при наличии сигнала, на схемах приведены названия сигналов. Например:

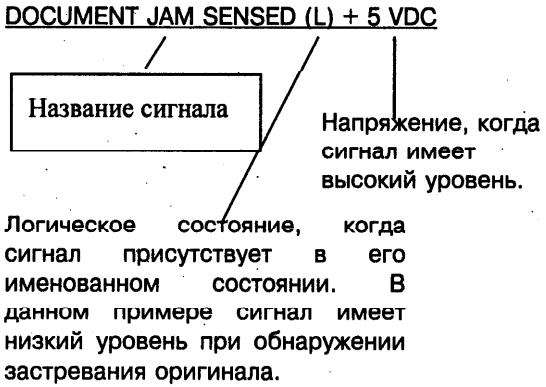

УРОВНИ ПОСТОЯННОГО НАПРЯЖЕНИЯ

Постоянные напряжения следует измерять между контрольной точкой и корпусом аппарата, если только явно не указано противное. Уровни постоянных напряжений приведены в следующей таблице.

Номинальное напряжение	Логический уровень	Фактический диапазон напряжения
+5 VDC	H	от +4,8 до +5,2 В
	L	от 0,0 до +1,0 В
+24 VDC	H	от +22,0 до +25,7 В
	L	от 0,0 до +3,0 В
+32 VDC (нестабилизи -рованное)	H	от +28,0 до +36,0 В
	L	от 0,0 до +3,0 В

Выключатели и контакты реле



Защитный блокировочный выключатель в разомкнутом состоянии.



Защитный блокировочный выключатель в замкнутом состоянии.



Контакты выключателя или реле с нормально разомкнутым состоянием.

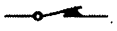

Контакты выключателя или реле с нормально замкнутым состоянием.

1. Процедуры обслуживания вызова

Содержание раздела

НАЗВАНИЕ	СТРАНИЦА
Введение	1-2
Профилактическое обслуживание аппарата	1-3
Начальные действия / Системные проверки	1-4
Таблица входа по коду состояния	1-5
Выходная проверка системы / Заключительные действия	1-6

Введение

Используйте процедуру обслуживания вызова в качестве руководства по профилактике при выполнении технического обслуживания аппаратов семейства XC800/XC1000/XC1200. Эта процедура разработана для использования вместе с Руководством по техническому обслуживанию аппаратов семейства XC800/XC1000/XC1200.

- Профилактическое обслуживание копировального аппарата.

  При выполнении технического обслуживания копировального аппарата следует выполнить профилактические работы и очистку.

- Начальные действия / Системные проверки
  Эта схема предназначена для идентификации и классификации неисправности копировального аппарата, а также для направления вас к соответствующей RAP для устранения неисправности. После устранения неисправности выполните процедуру "Выходная проверка системы / Заключительные действия".

- Выходная проверка системы / Заключительные действия.

  Эту процедуру следует выполнять в конце каждого вызова по техническому обслуживанию, чтобы убедиться, что бумага и оригиналы транспортируются правильно, а качество копирования соответствует техническим условиям.

Профилактическое обслуживание аппарата

Введение

При профилактическом техническом обслуживании копировального аппарата следует выполнить следующую процедуру.

Процедура

1. Очищайте указанные ниже детали при каждом техническом обслуживании копировального аппарата:

Описание	Процедура
Коротрон переноса	Очистите коротрон с помощью устройства очистки коротрона переноса (см. Руководство для пользователя).
Транспорт-ный ролик (PL 4.1, пункт 11)	Очистите с помощью безворсовой ткани 35P2163 (USCO) или 600S4372 (RXL) и воды.
Стекло оригинала	Очистите с помощью воды или очистителя объектива и зеркал Xerox 43H12 (USCO) или 8R90178 (RXL) и безворсовой ткани 35P2163 (USCO) или 600S4372 (RXL).
Отражатель	Очистите с помощью воды или очистителя объектива и зеркал Xerox 43H12 (USCO) или 8R90178 (RXL) и безворсовой ткани 35P2163 (USCO) или 600S4372 (RXL).

2. Запишите показания счетчика полного числа копий, выполнив для этого процедуру считывания счетчика общего числа копий, описанную в разделе 6. Замените следующие детали, если на копировальном аппарате изготовлено более 30 тыс. копий:

Описание	Номер по каталогу	Процедура ремонта
Нагревательный валик	22E20870	10.6
Прижимной валик	22E20700	10.7
Очистительный ролик	22E21400	10.9
Палец отделения	7E47400	10.8

3. При каждом техническом обслуживании копировального аппарата проверяйте, что указанные ниже детали смазаны. Смажьте эти детали, если на копировальном аппарате изготовлено более 30 тыс. копий:

Описание	Размещение	Смаз-ка
Шестеренка	PL 1.1, пункт 5	70P27
Шестеренка	PL 2.1, пункты 18-19	70P27
Шестеренка	PL 5.2, пункт 17	70P27

Начальные действия

1. ОПРОСИТЕ ОПЕРАТОРА.
2. ПРОВЕРЬТЕ НАЛИЧИЕ НЕИСПРАВНОСТИ, КЛАССИФИЦИРУЙТЕ ЕЕ И УСТРАНИТЕ НЕИСПРАВНОСТЬ.
3. ОБРАТИТЕСЬ К РАЗДЕЛУ *"НАСТРОЙКА ВАШЕГО КОПИРОВАЛЬНОГО АППАРАТА"* В РУКОВОДСТВЕ ПОЛЬЗОВАТЕЛЯ И ЗАПИШИТЕ ПРОГРАММИРУЕМЫЕ УСТАНОВКИ ПОЛЬЗОВАТЕЛЯ.

ИНДИКАТОР СОСТОЯНИЯ

- **КОДЫ СОСТОЯНИЯ**
  Переходите к таблице входа по коду состояния
- **ДРУГИЕ ИНДИКАТОРЫ СОСТОЯНИЯ**
  - **ВКЛЮЧЕНА ЛАМПОЧКА ПРОПУСКА ПОДАЧИ БУМАГИ**
    Переходите к RAP "Включена лампочка пропуска подачи бумаги"
  - **ВКЛЮЧЕНА ЛАМПОЧКА ТОНЕР-КАРТРИДЖА**
    Переходите к RAP "Включена лампочка тонер-картриджа"
  - **ВКЛЮЧЕНА ЛАМПОЧКА ЗАСТРЕВАНИЯ ОРИГИНАЛА**
    Переходите к RAP "Включена лампочка застревания оригинала"

КАЧЕСТВО КОПИРОВАНИЯ

- **ДЕФЕКТЫ КАЧЕСТВА КОПИРОВАНИЯ**
  Переходите к RAP CQ1 "Процедура входа по дефекту копии" в разделе 3

ДРУГИЕ НЕИСПРАВНОСТИ

- **ДИСПЛЕЙ СЧЕТЧИКА КОПИЙ НЕ СВЕТИТСЯ**
  Переходите к RAP 1.1 "Включение питания"
- **НЕИСПРАВНОСТЬ ЗАПУСКА КОПИРОВАЛЬНОГО АППАРАТА**
  Переходите к RAP 1.1 "Включение питания"
- **НЕИСПРАВНОСТЬ ЗАПУСКА УСТРОЙСТВА ПОДАЧИ КОМПЛЕКТА ДОКУМЕНТОВ**
  Переходите к RAP 5.1 "Включение"
- **КОПИРОВАЛЬНЫЙ АППАРАТ НЕ ВКЛЮЧАЕТСЯ**
  Переходите к RAP 1.1 "Включение питания"
- **ГЛАВНЫЙ ДВИГАТЕЛЬ РАБОТАЕТ НЕПРЕРЫВНО**
  Переходите к RAP 4.1 "Главный двигатель"
- **НЕИСПРАВНОСТЬ ВЫБОР РЕЖИМА / ИНДИКАЦИИ**
  Переходите к RAP 2.1 "Выбор режима / индикация"
- **ВСЕ ДРУГИЕ НЕИСПРАВНОСТИ**
  Переходите к содержанию раздела 2.

Таблица входа по коду состояния

A1 ЗАСТРЕВАНИЕ ОРИГИНАЛА В УСТРОЙСТВЕ ПОДАЧИ КОМПЛЕКТА ОРИГИНАЛОВ (SET DOCUMENT FEEDER - SDF)
Главная печатная плата обнаружила, что документ застрял в SDF.
Переходите к RAP "Код состояния A1/A2"

A2 ЗАСТРЕВАНИЕ ОРИГИНАЛА В УСТРОЙСТВЕ ПОДАЧИ КОМПЛЕКТА ОРИГИНАЛОВ (SET DOCUMENT FEEDER - SDF)
Главная печатная плата обнаружила, что документ застрял в SDF.
Переходите к RAP "Код состояния A1/A2"

CH НЕИСПРАВНОСТЬ ТОНЕР-КАРТРИДЖА
Главная печатная плата обнаружила, что тонер-картридж отсутствует.
Переходите к RAP "Код состояния CH".

H2 НЕИСПРАВНОСТЬ ТЕРМИСТОРА
Главная печатная плата обнаружила, что термистор RT1 разомкнут.
Переходите к RAP "Код состояния H2".

H3 НЕИСПРАВНОСТЬ ПЕРЕГРЕВА ФЬЮЗЕРА
Главная печатная плата обнаружила перегрев фьюзера.
Переходите к RAP "Код состояния H3".

H4 НЕИСПРАВНОСТЬ РАЗОГРЕВА ФЬЮЗЕРА
Главная печатная плата обнаружила, что температура фьюзера не достигла 185°C за 60 секунд после включения питания или температура фьюзера упала ниже 100°C в течение 6 секунд во время цикла копирования.
Переходите к RAP "Код состояния H4".

L1 НЕИСПРАВНОСТЬ СКАНИРОВАНИЯ
Главная печатная плата обнаружила, что каретка не вышла из исходного положения после включения питания или после нажатия кнопки запуска.
Переходите к RAP "Код состояния L1".

L3 НЕИСПРАВНОСТЬ ВОЗВРАТА СКАНИРОВАНИЯ
Главная печатная плата обнаружила, что каретка не вернулась в исходное положение после включения питания или после завершения цикла копирования.
Переходите к RAP "Код состояния L3".

L4 НЕИСПРАВНОСТЬ ГЛАВНОГО ДВИГАТЕЛЯ
Главная печатная плата обнаружила неисправность в цепи главного двигателя.
Переходите к RAP "Код состояния L4".

L5 НЕИСПРАВНОСТЬ ПЕРЕМЕЩЕНИЯ ОБЪЕКТИВА
Главная печатная плата обнаружила, что объектив не вышел из исходного положения после включения питания или после выбора режима увеличения или уменьшения.
Переходите к RAP "Код состояния L5".

P НЕИСПРАВНОСТЬ ПОДАЧИ БУМАГИ
Главная печатная плата обнаружила, что бумага не достигла датчика подачи бумаги в положенное время после нажатия кнопки запуска **Start**.
Переходите к RAP "Код состояния P".

U2 НЕИСПРАВНОСТЬ ПАМЯТИ
Главная печатная плата обнаружила неисправность памяти.
Переходите к RAP "Код состояния U2".

U5 ТЕМПЕРАТУРНАЯ НЕИСПРАВНОСТЬ SDF
Главная печатная плата обнаружила, что температура SDF выше 63 °C или что термистор SDF вышел из строя.
Переходите к RAP "Код состояния U5"

Выходная проверка системы / Заключительные действия

Сделайте несколько копий стороны A контрольного листа 82P524 (включая копии с коэффициентом масштабирования 78%, 86%, 129% и 141%). По возможности используйте альтернативный лоток.

Копии подаются в выходной лоток.

Да Нет

Переходите к разделу "Начальные действия / Системные проверки" для начала выполнения ремонта.

Оцените качество копий с помощью RAP CQ1 "Процедура входа по дефекту копии".

Копия имеет приемлемое качество изображения.

Да Нет

Переходите к RAP качества копирования, указанной в RAP CQ1 "Процедура входа по дефекту копии".

Очистите аппарат снаружи и получите образцы копий оригиналов заказчика.

2. Ремонтно-аналитические процедуры (RAPs)

Содержание раздела

НАЗВАНИЕ **СТРАНИЦА**

RAP ПО ИНДИКАТОРАМ СОСТОЯНИЯ

RAP "Код состояния A1/A2" 2-2
RAP "Код состояния CH" (без SDF) 2-4
RAP "Код состояния CH" (с SDF) 2-5
RAP "Код состояния H2" (без SDF) 2-6
RAP "Код состояния H3" (без SDF) 2-6
RAP "Код состояния H4" (без SDF) 2-6
RAP "Код состояния H2" (с SDF) 2-8
RAP "Код состояния H3" (с SDF) 2-8
RAP "Код состояния H4" (с SDF) 2-8
RAP "Код состояния L1" (без SDF) 2-10
RAP "Код состояния L3" (без SDF) 2-10
RAP "Код состояния L1" (с SDF) 2-12
RAP "Код состояния L3" (с SDF) 2-12
RAP "Код состояния L4" (без SDF) 2-14
RAP "Код состояния L4" (с SDF) 2-15
RAP "Код состояния L5" (без SDF) 2-16
RAP "Код состояния L5" (с SDF) 2-18
RAP "Код состояния P" (без SDF) 2-20
RAP "Код состояния P" (с SDF) 2-22
RAP "Код состояния U2" 2-25
RAP "Код состояния U5" 2-25
RAP "Включена лампочка тонер-картриджа" (без SDF) 2-26
RAP "Включена лампочка тонер-картриджа" (с SDF) 2-28
RAP "Включена лампочка пропуска подачи бумаги" (без SDF) 2-30
RAP "Включена лампочка пропуска подачи бумаги" (с SDF) 2-32
RAP "Включена лампочка застревания оригинала" 2-34

НАЗВАНИЕ **СТРАНИЦА**

ДРУГИЕ НЕИСПРАВНОСТИ

1.1 RAP "Включение питания" (без SDF) 2-36
1.1 RAP "Включение питания" (с SDF) ... 2-38
1.2 RAP "Постоянное напряжение питания" (без SDF) 2-40
1.2 RAP "Постоянное напряжение питания" (с SDF) 2-42
2.1 RAP "Выбор режима / индикация" (без SDF) 2-44
2.1 RAP "Выбор режима / индикация" (с SDF) 2-46
2.2 RAP "Выбор режима" (без SDF) 2-48
2.2 RAP "Выбор режима" (с SDF) 2-50
5.1 RAP "Запуск SDF 2-52
5.2 RAP "Вентиляторы охлаждения SDF MOT8, MOT9 2-52
6.1 RAP "Экспонирование" (без SDF) 2-54
6.1 RAP "Экспонирование" (с SDF) 2-56
6.2 RAP "Двигатель вентилятора охлаждения оптики MOT3" (без SDF) 2-54
6.2 RAP "Двигатель вентилятора охлаждения оптики MOT3" (с SDF) 2-56
9.1 RAP "Напряжение смещения проявителя" (без SDF) 2-58
9.1 RAP "Напряжение смещения проявителя" (с SDF) 2-60
9.2 RAP "Пустая копия" (без SDF) 2-62
9.2 RAP "Пустая копия" (с SDF) 2-64
9.3 RAP "Постоянно включены коротроны" (без SDF) 2-62
9.3 RAP "Постоянно включены коротроны" (с SDF) 2-64
9.4 RAP "Напряжение смещения сетки" без SDF) 2-62

НАЗВАНИЕ .....СТРАНИЦА

9.4 RAP "Напряжение смещения сетки" с SDF) 2-64
9.5 RAP "Лампа экспонирования" (без SDF) 2-66
9.5 RAP "Лампа экспонирования" (с SDF) 2-68
9.6 RAP "Лампа разрядки" (без SDF) 2-70
9.6 RAP "Лампа разрядки" (с SDF) 2-72
9.7 RAP "Лампа бокового стирания" (без SDF) 2-70
9.7 RAP "Лампа бокового стирания" (с SDF) 2-72
10.1 RAP "Двигатель вентилятора фьюзера MOT4" (без SDF) 2-74
10.1 RAP "Двигатель вентилятора фьюзера MOT4" (с SDF) 2-76

RAP "Код состояния A1/A2"

Описание:
Главная печатная плата обнаружила, что оригинал застрял в SDF.

Выключите питание и устраните все застревания оригинала.
Удалите все оригиналы из SDF.
Включите питание.
Вставьте оригинал в SDF.
Ролик SDF опускается.

Да **Нет**

Перейдите к флажку 1 и проверьте цепь соленоида подачи оригинала SOL5 на наличие обрыва цепи.

Оригинал подается

Да **Нет**

Перейдите к флажку 2 и проверьте цепь двигателя SDF MOT7 на наличие обрыва цепи.

Оригинал застревает в ролике выхода.

Да **Нет**

Оригинал застревает в ролике регистрации SDF

Да **Нет**

Код состояния A1 или A2 появляется только при подаче нескольких оригиналов.

Да **Нет**

Проверьте наличие механической неисправности в месте застревания оригинала

A **B** **C**

A **B** **C**

Перейдите к флажку 1 и проверьте цепь соленоида подачи оригинала SOL5 на наличие короткого замыкания.

Подключите мультиметр между контактом 4 разъема CN109 (+) на главной печатной плате и землей (-)
Есть постоянное напряжение +24 В

Да **Нет**

Перейдите к флажку 3 и проверьте цепь муфты ролика регистрации оригинала на обрыв цепи.

Выключите питание и устраните все застревания оригинала.
Удалите все оригиналы из SDF.
Включите питание.
Вставьте оригинал в SDF.
Постоянное напряжение + 24 В уменьшается примерно до 0 В во время цикла документа.

Да **Нет**

Замените главную печатную плату

Проверьте наличие механической неисправности или препятствия в зоне застревания оригинала.

Перейдите к флажку 4 и проверьте цепь датчика выхода оригинала Q12 на обрыв цепи. Если цепь в порядке, перейдите к флажку 5 и проверьте наличие короткого замыкания.

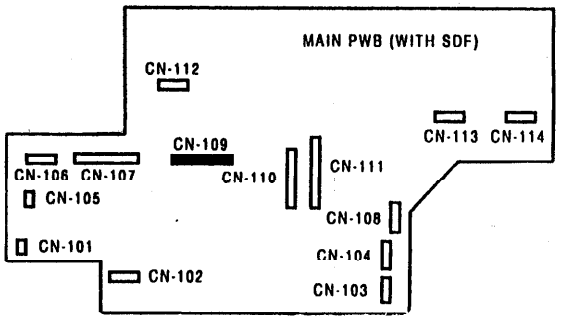

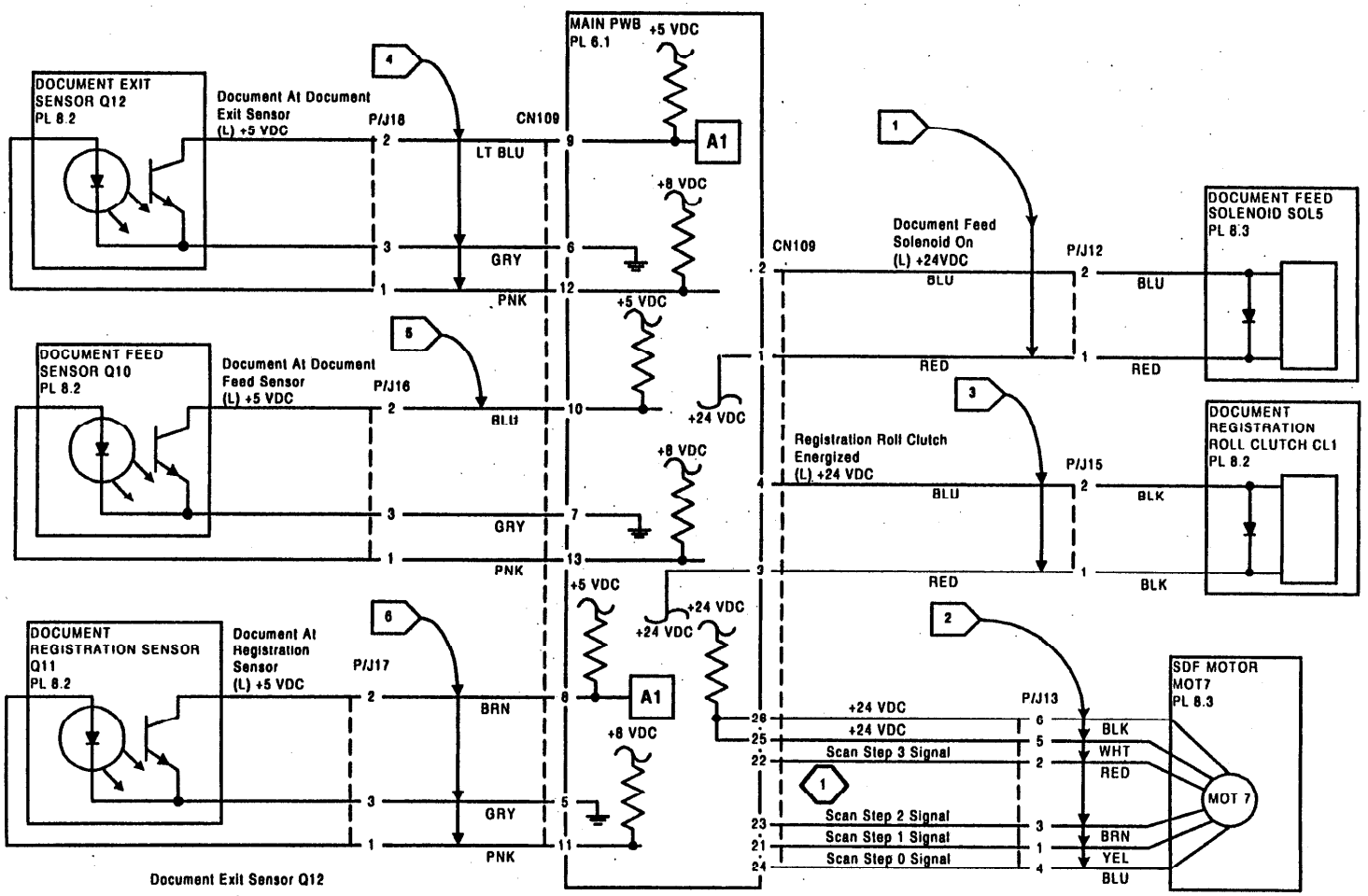

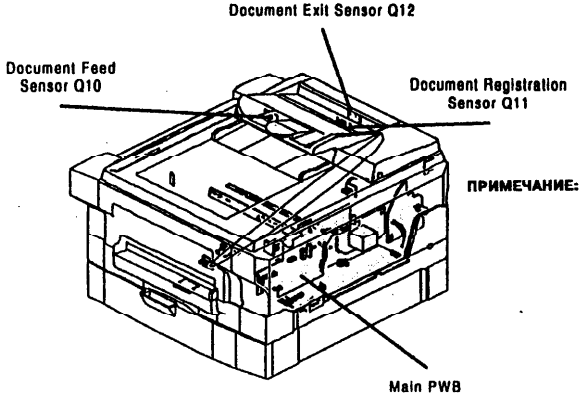

ПРИМЕЧАНИЕ: (1) ПРИ РАБОТАЮЩЕМ ДВИГАТЕЛЕ СИГНАЛЫ В ЭТАПАХ С 0 ПО 3 СОСТАВЛЯЮТ ПРИМЕРНО 20 В ПЕРЕМЕННОГО НАПРЯЖЕНИЯ.

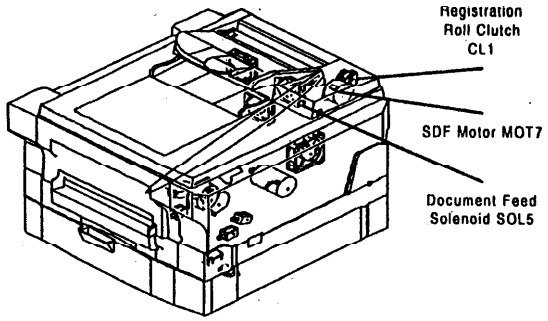

RAP "Код состояния CH" (Без SDF)

Описание:
Главная печатная плата обнаружила, что тонер-картридж не установлен или вставлен не до конца.

Начальное действие:
Убедитесь, что язычок в задней части тонер-картриджа не отломан.

Снимите и заново установите тонер-картридж. Если неисправность остается, переходите к флажку 1 и проверьте наличие короткого замыкания. Если неисправность сохраняется, замените главную печатную плату.

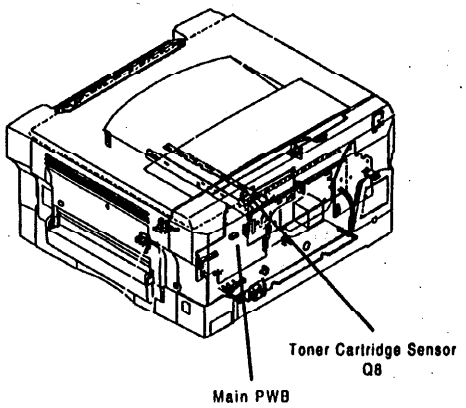

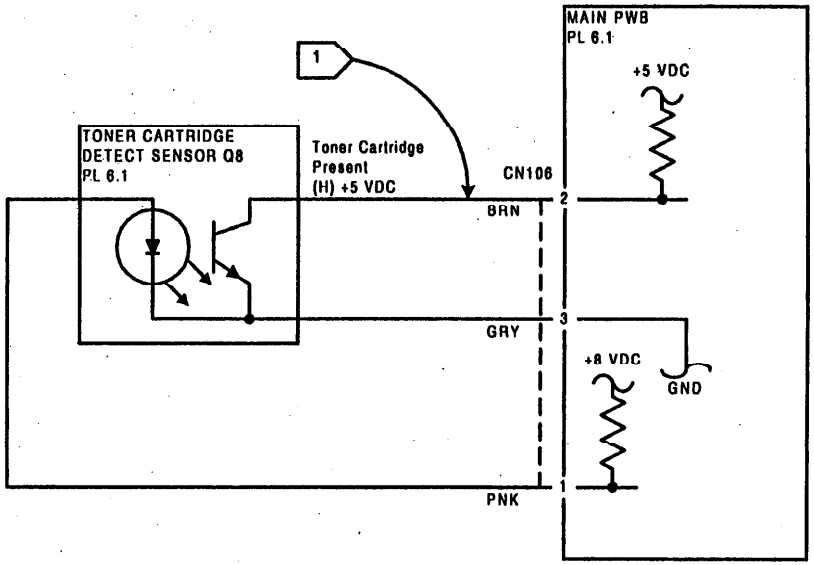

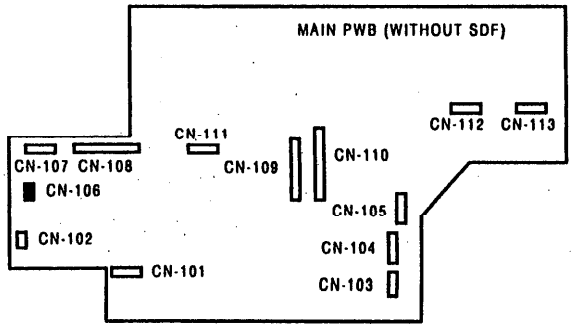

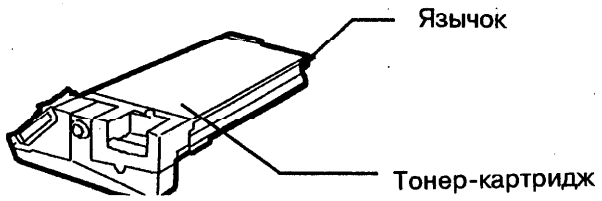

RAP "Код состояния CH" (C SDF)

Описание:
Главная печатная плата обнаружила, что тонер-картридж не установлен или вставлен не до конца.

Начальное действие:
Убедитесь, что язычок в задней части тонер-картриджа не отломан.

Снимите и заново установите тонер-картридж. Если неисправность остается, переходите к флажку 1 и проверьте наличие короткого замыкания. Если неисправность сохраняется, замените главную печатную плату.

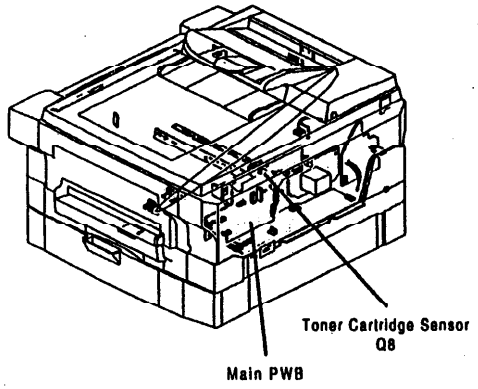

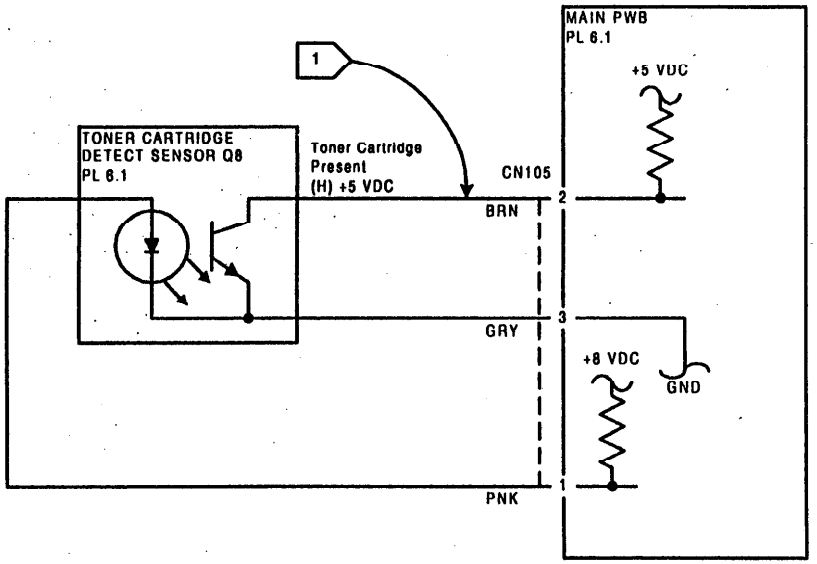

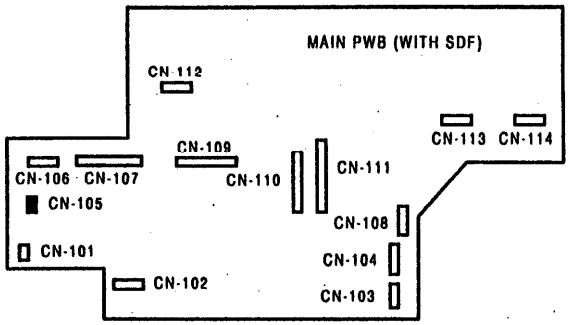

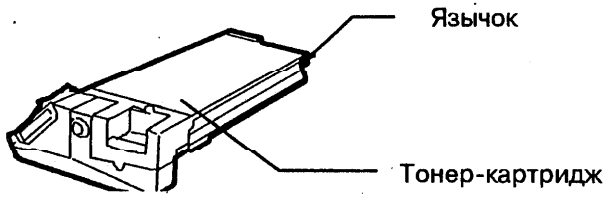

RAP "Код состояния H2" (Без SDF)

Описание:
Главная печатная плата обнаружила, что термистор RT1 разомкнут.

Переходите к флажку 1 и к флажку 2 и проверьте цепь на наличие обрыва провода в цепи. Если цепи в порядке, то замените термистор. Если неисправность сохраняется, замените главную печатную плату.

RAP "Код состояния H3" (Без SDF)

Описание:
Главная печатная плата обнаружила перегрев фьюзера.
ПРИМЕЧАНИЕ: *Код состояния H3/H4 необходимо сбросить в диагностическом режиме, до того как копировальный аппарат опять придет в рабочее состояние. Смотрите процедуру "Сброс кода состояния H3/H4" в разделе 6.*

Подключите мультиметр между контактом 5 разъема CN109 (+) на главной печатной плате и землей (-).
При отображении кода состояния H3 есть постоянное напряжение 1,2 В.
Да Нет

Введите диагностический код 14, чтобы сбросить код состояния H3 (смотрите процедуру "Сброс кода состояния H3/H4" в разделе 6). Выключите питание копировального аппарата и включите его заново.
Код состояния H3 появляется сразу же после включения питания.
Да Нет

Работает двигатель вентилятора фьюзера MOT4.
Да Нет

Переходите к RAP 6.1 "Двигатель охлаждения MOT2".

Проверьте термистор RT1 на наличие загрязнения. Если термистор в порядке, то замените низковольтный блок питания LVPS.

Переходите к флажку 1 и проверьте цепь термистора на наличие короткого замыкания на землю. Если цепи в порядке, то замените главную печатную плату.

Замените главную печатную плату. Если неисправность остается, то замените низковольтный блок питания LVPS.

RAP "Код состояния H4" (Без SDF)

Описание:
Главная печатная плата обнаружила, что температура фьюзера не достигла 185°C за 60 секунд после включения питания или температура фьюзера упала ниже 100°C в течение 6 секунд во время цикла копирования.

ПРИМЕЧАНИЕ: *Код состояния H3/H4 необходимо сбросить в диагностическом режиме, до того как копировальный аппарат опять придет в рабочее состояние. Смотрите процедуру "Сброс кода состояния H3/H4" в разделе 6.*

Подключите мультиметр между контактом 16 разъема CN109 (+) на главной печатной плате и землей (-). Введите диагностический код 5-2.
Есть постоянное напряжение +24 В.
Да Нет

Переходите к флажку 4 и проверьте наличие обрыва цепи. Если цепь в порядке, то замените низковольтный блок питания LVPS.

Подключите мультиметр между контактом 5 разъема CN302 (+) на печатной плате переменного напряжения и землей (-). Введите диагностический код 5-2.

Имеется постоянное напряжение приблизительно 1,2 В.
Да Нет

Переходите к флажку 5 и проверьте наличие обрыва цепи или короткого замыкания. Если цепи в порядке, то замените главную печатную плату. Если неисправность сохраняется, то замените низковольтный блок питания LVPS.

Переходите к флажку 3 и проверьте наличие разрыва цепи. Если цепи в порядке, то замените низковольтный блок питания LVPS.

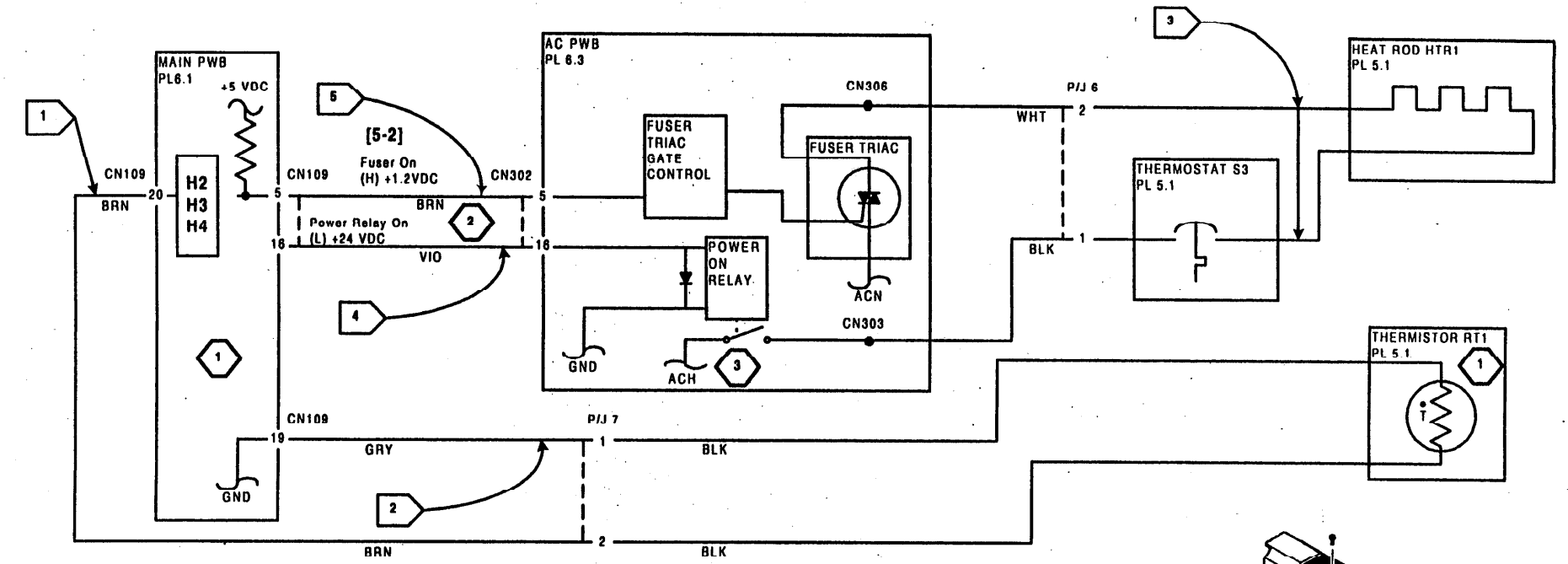

ПРИМЕЧАНИЕ:

1. H2 – ТЕРМИОТОР РАЗОМКНУТ.
   H3 = ФЬЮЗЕР ПЕРЕГРЕВАЕТСЯ.
   H4 = ФЬЮЗЕР НЕ РАЗОГРЕВАЕТСЯ В ТЕЧЕНИЕ 30 СЕКУНД
2. КОГДА ИМЕЕТСЯ КОД СОСТОЯНИЯ H ИЛИ L, СИГНАЛ РЕЛЕ ПИТАНИЯ ПРИНИМАЕТ ВЫСОКИЙ УРОВЕНЬ, ОТКЛЮЧАЯ ПОДАЧУ ПИТАНИЯ НА ФЬЮЗЕР.
3. ACH = 115 В (USCO)
   = 220/240 В (RXL)
   (ПЕРЕМЕННОЕ)

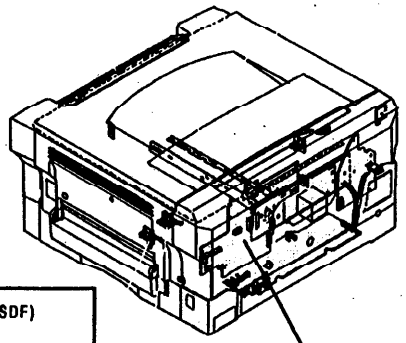

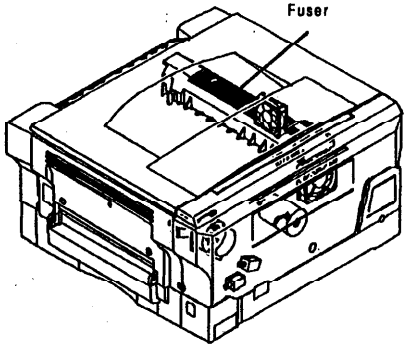

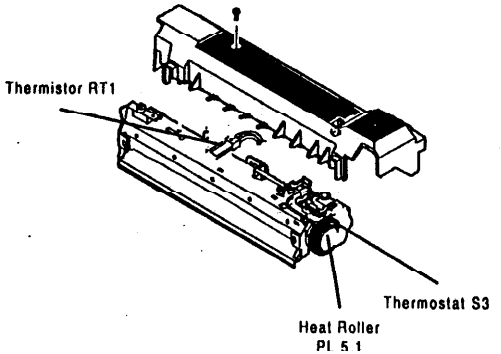

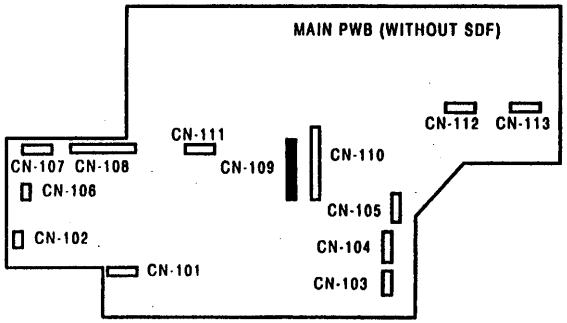

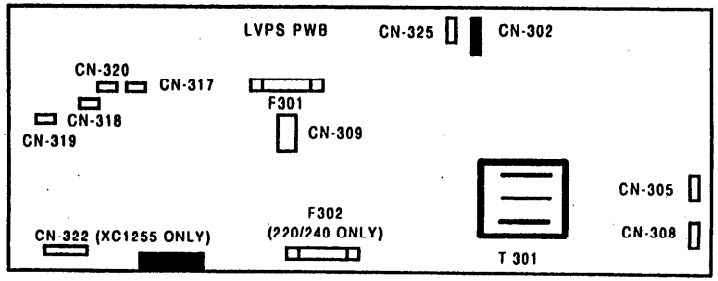

RAP "Код состояния H2" (C SDF)

Описание:
Главная печатная плата обнаружила, что термистор RT1 разомкнут.

Переходите к флажку 1 и к флажку 2 и проверьте цепь на наличие обрыва провода в цепи. Если цепи в порядке, то замените термистор. Если неисправность сохраняется, замените главную печатную плату.

RAP "Код состояния H3" (C SDF)

Описание:
Главная печатная плата обнаружила перегрев фьюзера.
ПРИМЕЧАНИЕ: *Код состояния H3/H4 необходимо сбросить в диагностическом режиме, до того как копировальный аппарат опять придет в рабочее состояние. Смотрите процедуру "Сброс кода состояния H3/H4" в разделе 6.*

Подключите мультиметр между контактом 5 разъема CN110 (+) на главной печатной плате и землей (-).
При отображении кода состояния H3 есть постоянное напряжение 1,2 В.
Да Нет

Введите диагностический код 14, чтобы сбросить код состояния H3 (смотрите процедуру "Сброс кода состояния H3/H4" в разделе 6). Выключите питание копировального аппарата и включите его заново.
Код состояния H3 появляется сразу же после включения питания.
Да Нет

Работает двигатель вентилятора фьюзера MOT4.
Да Нет

Переходите к RAP 6.1 "Двигатель охлаждения MOT2".

Проверьте термистор RT1 на наличие загрязнения. Если термистор в порядке, то замените низковольтный блок питания LVPS.

Переходите к флажку 1 и проверьте цепь термистора на наличие короткого замыкания на землю. Если цепи в порядке, то замените главную печатную плату.

Замените главную печатную плату. Если неисправность остается, то замените низковольтный блок питания LVPS.

RAP "Код состояния H4" (C SDF)

Описание:
Главная печатная плата обнаружила, что температура фьюзера не достигла 185°C за 60 секунд после включения питания или температура фьюзера упала ниже 100°C в течение 6 секунд во время цикла копирования.

ПРИМЕЧАНИЕ: *Код состояния H3/H4 необходимо сбросить в диагностическом режиме, до того как копировальный аппарат опять придет в рабочее состояние. Смотрите процедуру "Сброс кода состояния H3/H4" в разделе 6.*

Подключите мультиметр между контактом 16 разъема CN110 (+) на главной печатной плате и землей (-). Введите диагностический код 5-2.
Есть постоянное напряжение +24 В.
Да Нет

Переходите к флажку 4 и проверьте наличие обрыва цепи. Если цепь в порядке, то замените низковольтный блок питания LVPS.

Подключите мультиметр между контактом 5 разъема CN302 (+) на печатной плате переменного напряжения и землей (-). Введите диагностический код 5-2.

Имеется постоянное напряжение приблизительно 1,2 В.
Да Нет

Переходите к флажку 5 и проверьте наличие обрыва цепи или короткого замыкания. Если цепи в порядке, то замените главную печатную плату. Если неисправность сохраняется, то замените низковольтный блок питания LVPS.

Переходите к флажку 3 и проверьте наличие разрыва цепи. Если цепи в порядке, то замените низковольтный блок питания LVPS.

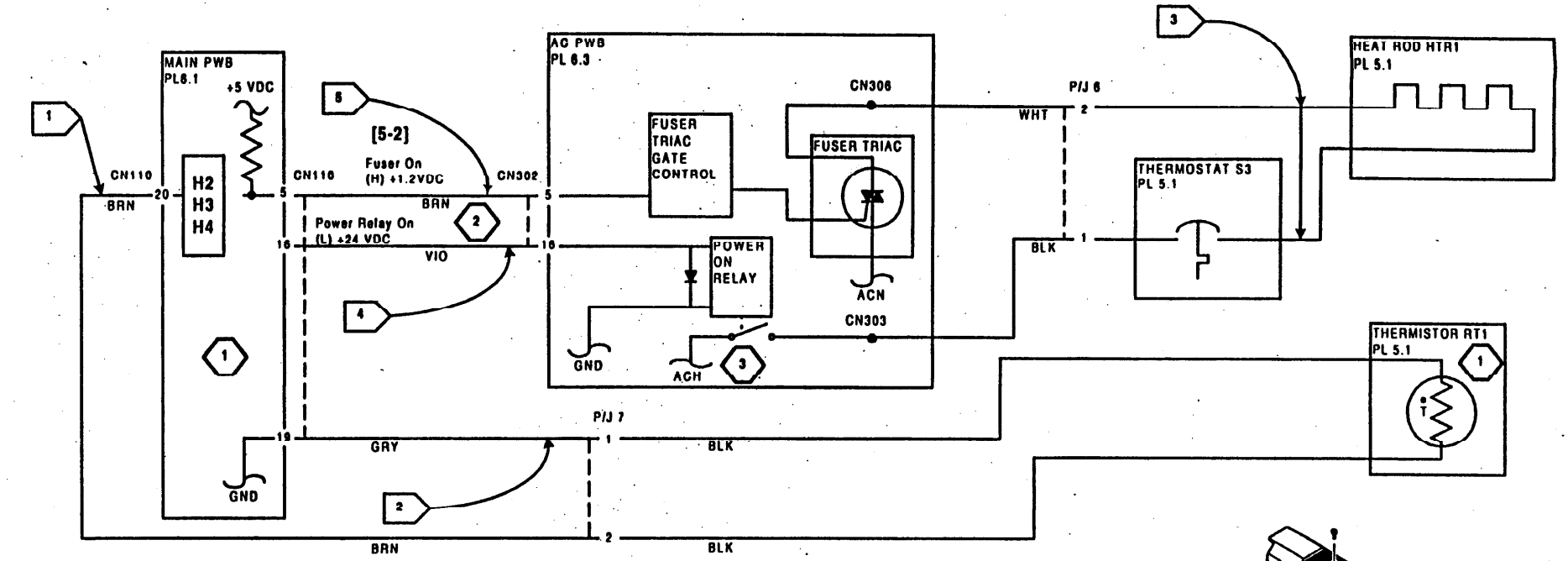

ПРИМЕЧАНИЕ:

1. H2 = ТЕРМИСТОР РАЗОМКНУТ.
   H3 = ФЬЮЗЕР ПЕРЕГРЕВАЕТСЯ.
   H4 = ФЬЮЗЕР НЕ РАЗОГРЕВАЕТСЯ В ТЕЧЕНИЕ 30 СЕКУНД
2. КОГДА ИМЕЕТСЯ КОД СОСТОЯНИЯ H ИЛИ L, СИГНАЛ РЕЛЕ ПИТАНИЯ ПРИНИМАЕТ ВЫСОКИЙ УРОВЕНЬ, ОТКЛЮЧАЯ ПОДАЧУ ПИТАНИЯ НА ФЬЮЗЕР.
3. ACH = 115 В (USCO)
   – 220/240 В (RXL)
   (ПЕРЕМЕННОЕ)

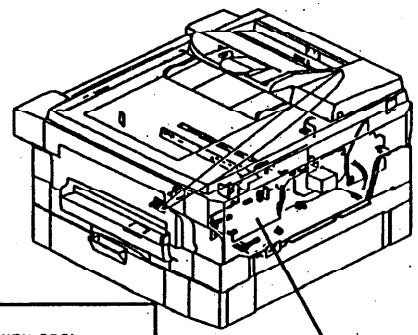

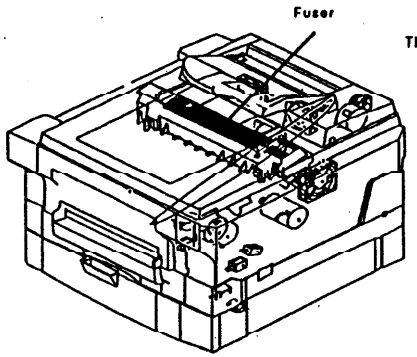

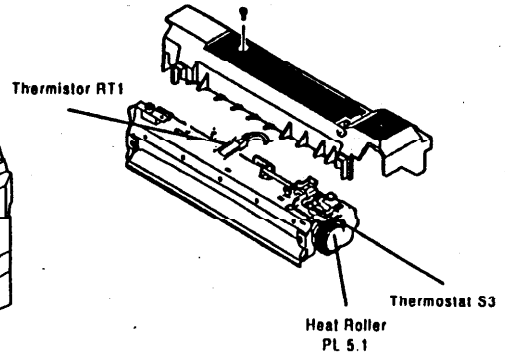

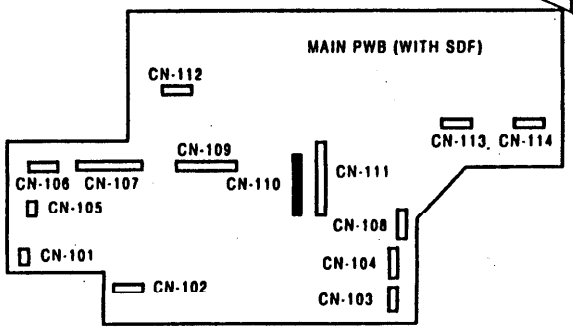

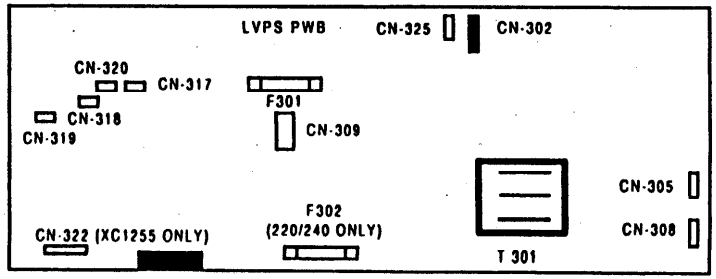

RAP "Код состояния L1" (Без SDF)

Описание:
Главная печатная плата обнаружила, что каретка не вышла из исходного положения после включения питания или после нажатия кнопки запуска.

ПРИМЕЧАНИЕ: *Убедитесь, что при установке аппарата был удалены транспортировочные винты (2).*

Введите диагностический код 1-1.
Каретка перемещается.
Да Нет

Подключите мультиметр между контактом 5 разъема CN111 (+) на главной печатной плате и землей (-).
Есть постоянное напряжение +24 В.
Да Нет

Замените главную печатную плату.

Подключите мультиметр между контактом 6 разъема CN111 (+) на главной печатной плате и землей (-).
Есть постоянное напряжение +24 В.
Да Нет

Замените главную печатную плату.

Переходите к флажку 1 и проверьте наличие обрыва цепи. Если все в порядке, то замените двигатель сканирования MOT6.

A

A
Снимите правую крышку, чтобы получить доступ к валу сканирования.
Введите диагностический код 1-2.
Вручную поверните вал сканирования так, чтобы поместить каретку в исходное положение и вывести ее оттуда, наблюдая при этом за лампочкой **барабан-картриджа**.
Лампочка барабан-картриджа включается и выключается.
Да Нет

Переходите к флажкам 2 и 3 и проверьте наличие обрыва цепи. Если все в порядке, то замените главную печатную плату.

Переходите к флажку 4 и проверьте наличие обрыва цепи. Если все в порядке, то перед заменой главной печатной платы проверьте наличие механической неисправности.

RAP "Код состояния L3" (Без SDF)

Описание:
Главная печатная плата обнаружила, что каретка не вернулась в исходное положение после включения питания или после завершения цикла копирования.

Снимите правую крышку, чтобы получить доступ к валу сканирования.
Введите диагностический код 1-2. Вручную поверните вал сканирования так, чтобы поместить каретку в исходное положение и вывести ее оттуда, наблюдая при этом за лампочкой **барабан-картриджа**.
Лампочка барабан-картриджа включается и выключается.
Да Нет

Переходите к флажку 3 и проверьте наличие короткого замыкания. Если все в порядке, то замените главную печатную плату.

Переходите к флажку 4 и проверьте наличие обрыва цепи. Если все в порядке, то перед заменой главной печатной платы проверьте наличие механической неисправности.

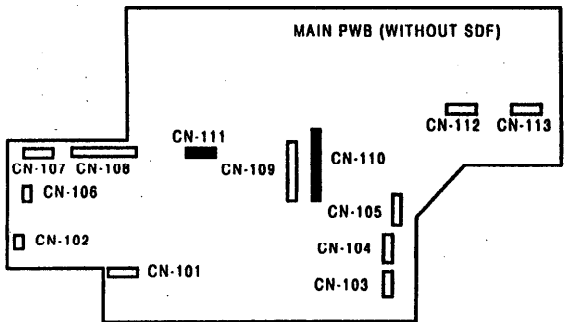

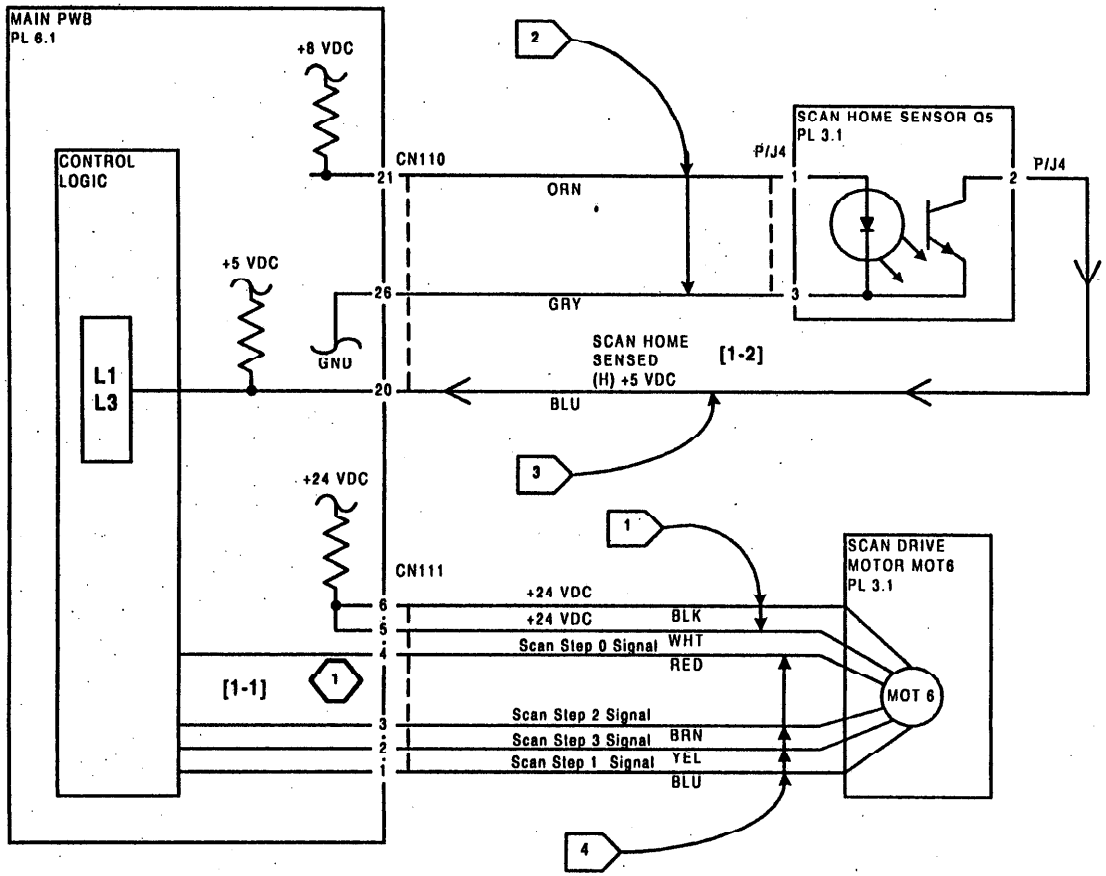

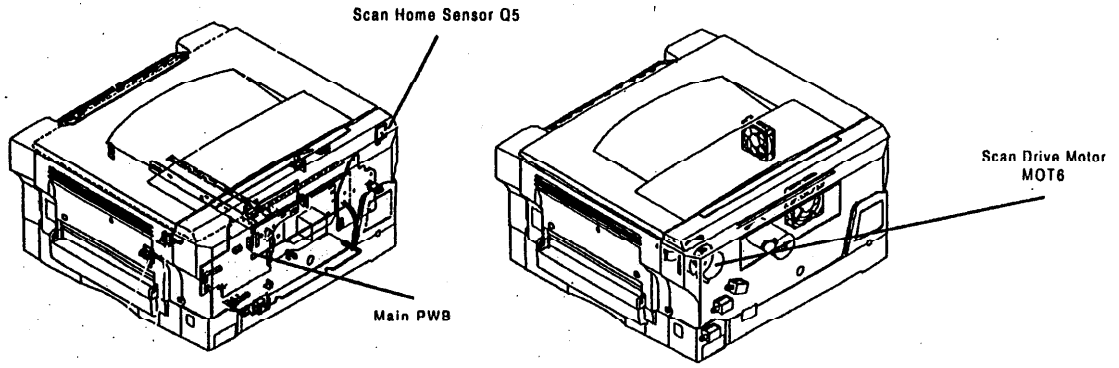

ПРИМЕЧАНИЕ: (1) **ПРИ РАБОТАЮЩЕМ ДВИГАТЕЛЕ СИГНАЛЫ В ЭТАПАХ С 0 ПО 3 СОСТАВЛЯЮТ ПРИМЕРНО 22 В ПЕРЕМЕННОГО НАПРЯЖЕНИЯ.**

RAP "Код состояния L1" (C SDF)

Описание:
Главная печатная плата обнаружила, что каретка не вышла из исходного положения после включения питания или после нажатия кнопки запуска.

ПРИМЕЧАНИЕ: *Убедитесь, что при установке аппарата был удалены транспортировочные винты (2).*

Введите диагностический код 1-1.
Каретка перемещается.
Да Нет

Подключите мультиметр между контактом 5 разъема CN112 (+) на главной печатной плате и землей (-).
Есть постоянное напряжение +24 В.
Да Нет

Замените главную печатную плату.

Подключите мультиметр между контактом 6 разъема CN112 (+) на главной печатной плате и землей (-).
Есть постоянное напряжение +24 В.
Да Нет

Замените главную печатную плату.

Переходите к флажку 1 и проверьте наличие обрыва цепи. Если все в порядке, то замените двигатель сканирования MOT6.

A

A
Снимите правую крышку, чтобы получить доступ к валу сканирования.
Введите диагностический код 1-2.
Вручную поверните вал сканирования так, чтобы поместить каретку в исходное положение и вывести ее оттуда, наблюдая при этом за лампочкой **барабан-картриджа**.
Лампочка барабан-картриджа включается и выключается.
Да Нет

Переходите к флажкам 2 и 3 и проверьте наличие обрыва цепи. Если все в порядке, то замените главную печатную плату.

Переходите к флажку 4 и проверьте наличие обрыва цепи. Если все в порядке, то перед заменой главной печатной платы проверьте наличие механической неисправности.

RAP "Код состояния L3" (C SDF)

Описание:
Главная печатная плата обнаружила, что каретка не вернулась в исходное положение после включения питания или после завершения цикла копирования.

Снимите правую крышку, чтобы получить доступ к валу сканирования.
Введите диагностический код 1-2. Вручную поверните вал сканирования так, чтобы поместить каретку в исходное положение и вывести ее оттуда, наблюдая при этом за лампочкой **барабан-картриджа**.
Лампочка барабан-картриджа включается и выключается.
Да Нет

Переходите к флажку 3 и проверьте наличие короткого замыкания. Если все в порядке, то замените главную печатную плату.

Переходите к флажку 4 и проверьте наличие обрыва цепи. Если все в порядке, то перед заменой главной печатной платы проверьте наличие механической неисправности.

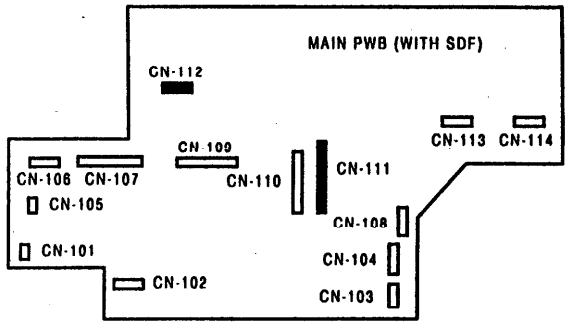

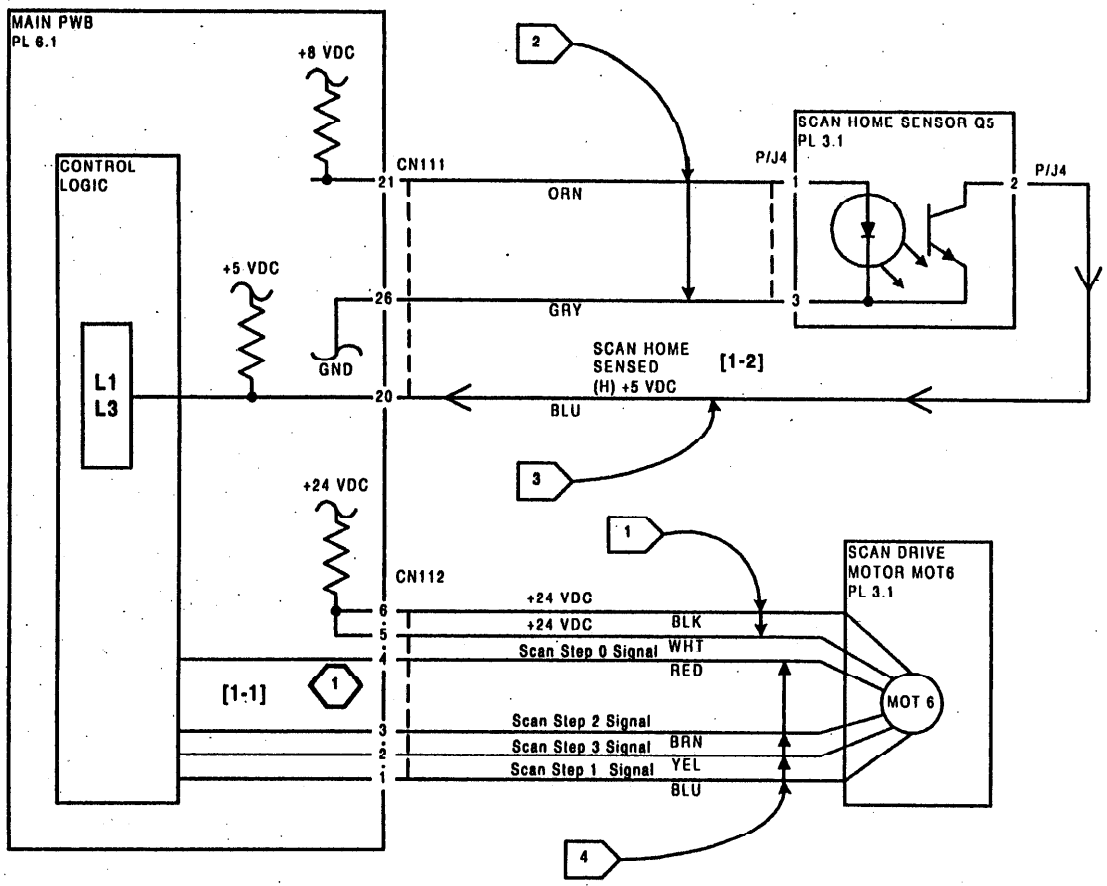

ПРИМЕЧАНИЕ: (1) **ПРИ РАБОТАЮЩЕМ ДВИГАТЕЛЕ СИГНАЛЫ В ЭТАПАХ С 0 ПО 3 СОСТАВЛЯЮТ ПРИМЕРНО 22 В ПЕРЕМЕННОГО НАПРЯЖЕНИЯ.**

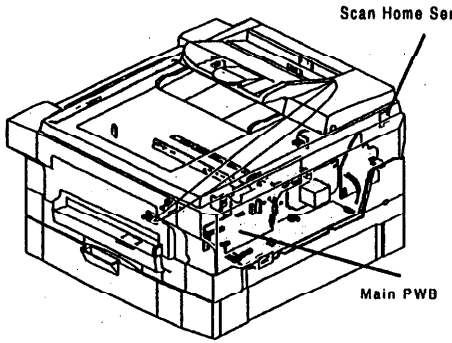

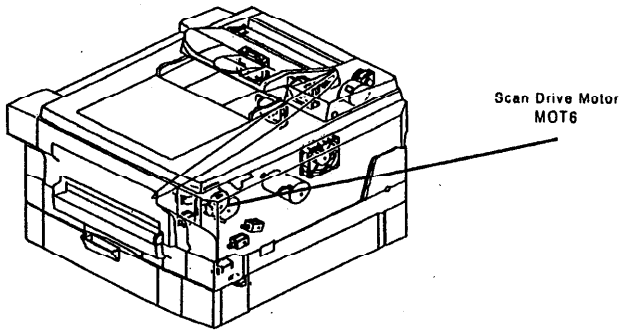

RAP "Код состояния L4" (Без SDF)

Описание:
Главная печатная плата обнаружила неисправность главного двигателя.

Начальное действие:
Проверьте, что электрическая проводка главного двигателя не пережата задней крышкой

Введите диагностический код 25-1.
Главный двигатель работает.
Да Нет

Нажмите кнопку очистки **Clear**. Подсоедините мультиметр между контактом 4 разъема CN112 (+) на главной печатной плате и землей (-).
Имеется постоянное напряжение +24 В.
Да Нет

Переходите к флажку 1 и проверьте наличие обрыва цепи.

Нажмите кнопку запуска **Start**.
Постоянное напряжение уменьшается примерно до 10 В ÷14 В.
Да Нет

Замените главную печатную плату.

Проверьте наличие механической неисправности, например, заедающих или сломанных шестеренок или заедающего барабан-картриджа. При необходимости выполните ремонт или замену.

Переходите к флажку 2 и проверьте наличие обрыва цепи.

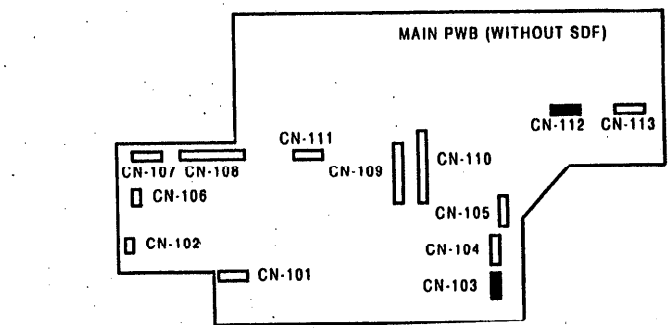

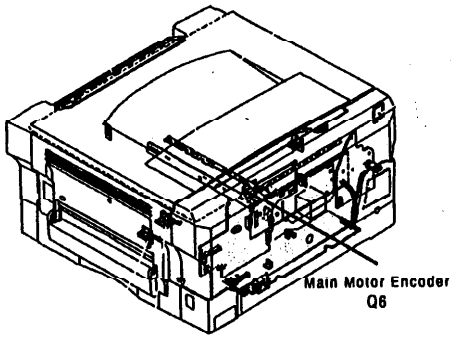

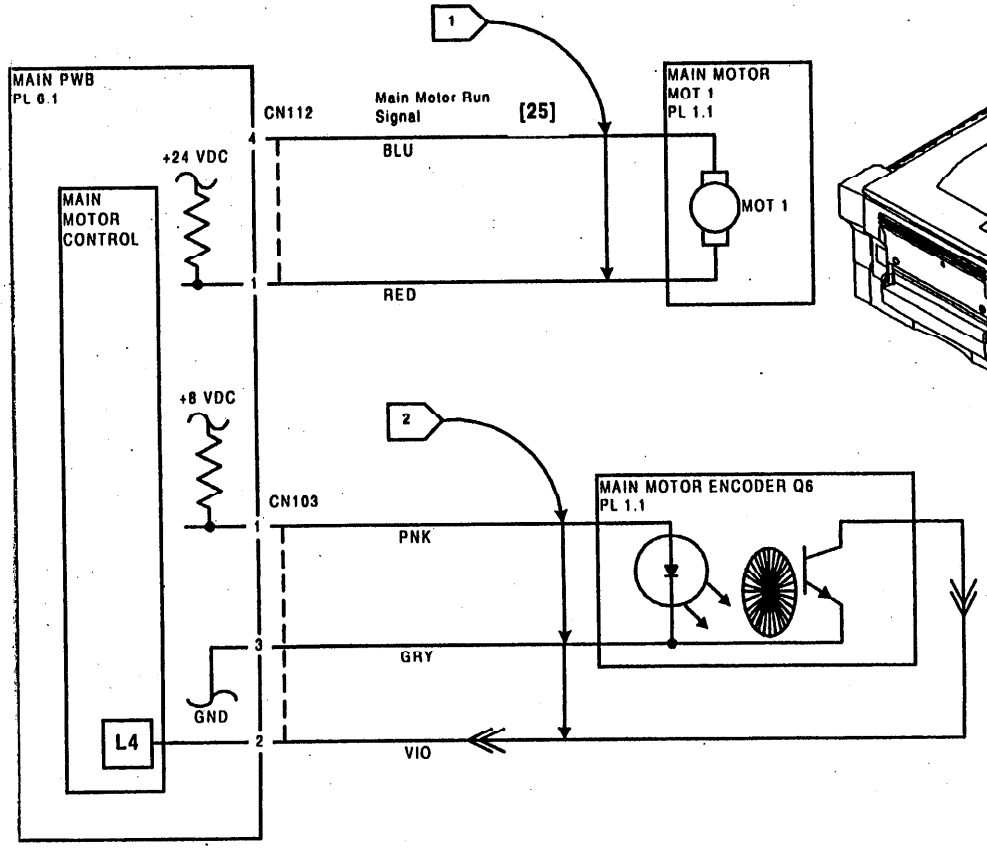

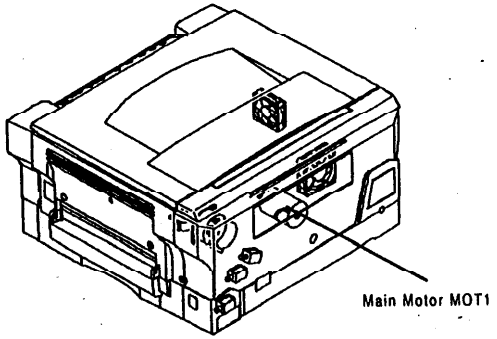

RAP "Код состояния L4" (C SDF)

Описание:
Главная печатная плата обнаружила неисправность главного двигателя.

Начальное действие:
Проверьте, что электрическая проводка главного двигателя не пережата задней крышкой

Введите диагностический код 25-1.
Главный двигатель работает.
Да Нет

Нажмите кнопку очистки **Clear**. Подсоедините мультиметр между контактом 4 разъема CN113 (+) на главной печатной плате и землей (-).
Имеется постоянное напряжение +24 В.
Да Нет

Переходите к флажку 1 и проверьте наличие обрыва цепи.

Нажмите кнопку запуска **Start**.
Постоянное напряжение уменьшается примерно до 10 В ÷14 В.
Да Нет

Замените главную печатную плату.

Проверьте наличие механической неисправности, например, заедающих или сломанных шестеренок или заедающего барабан-картриджа. При необходимости выполните ремонт или замену.

Переходите к флажку 2 и проверьте наличие обрыва цепи.

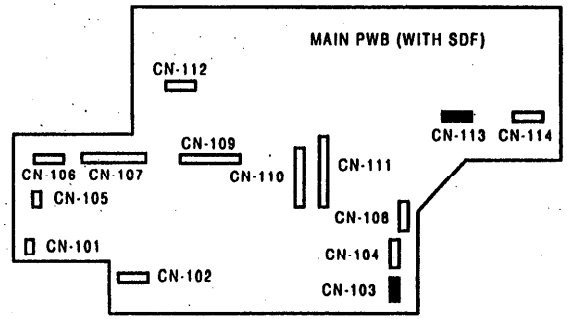

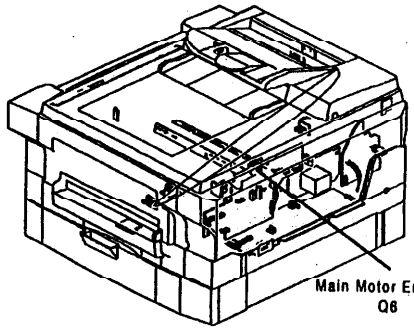

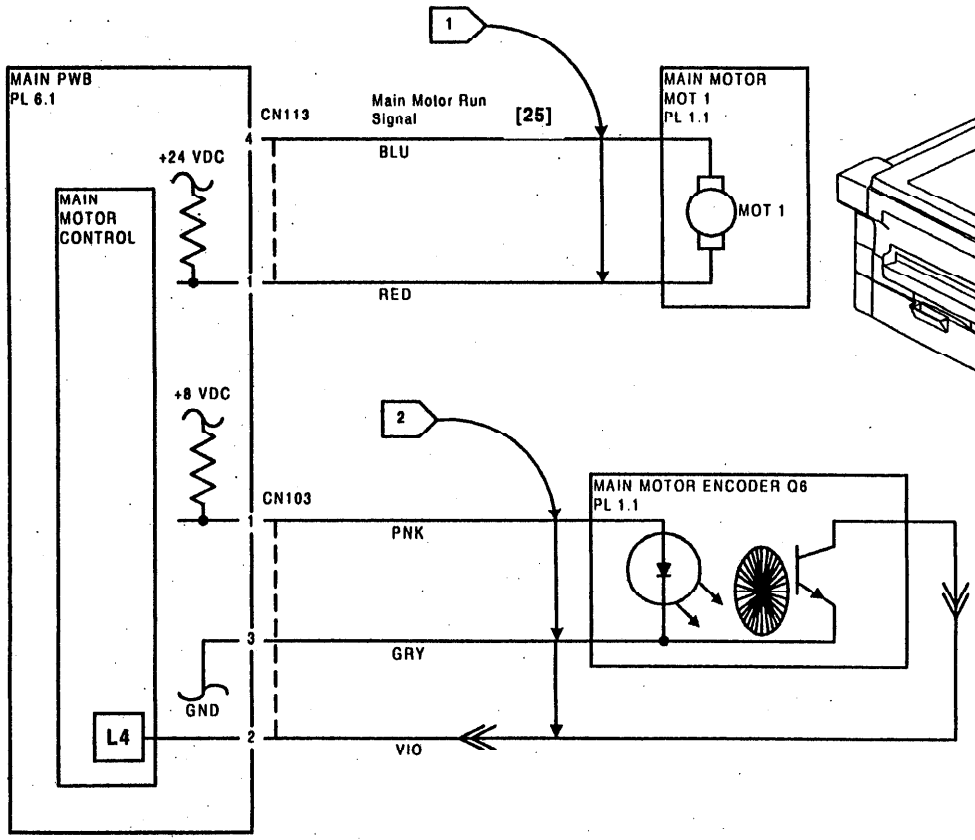

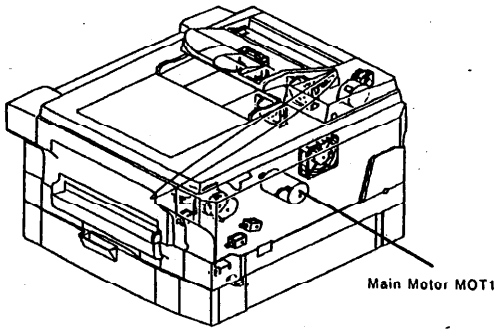

RAP "Код состояния L5" (Без SDF)

Описание:
Главная печатная плата обнаружила, что объектив не вышел из исходного положения после включения питания или после выбора режима увеличения или уменьшения.

ПРИМЕЧАНИЕ: *Убедитесь, что при установке аппарата был удалены транспортировочные винты (2).*

Начальное действие:
Убедитесь, что крышка объектива и объектив установлены правильно.

Введите диагностический код 1-3.
Каретка перемещается.
Да Нет

Подсоедините мультиметр между контактом 5 разъема CN107 (+) на главной печатной плате и землей (-).
Есть постоянное напряжение +24 В.
Да Нет

Замените главную печатную плату.

Переходите к флажку 1 и проверьте наличие обрыва цепи. Если все в порядке, то замените двигатель объектива MOT5.

A

A
Снимите правую крышку, чтобы получить доступ к валу сканирования.
Введите диагностический код 1-2. Вручную поверните шестеренку привода объектива так, чтобы переместить объектив в исходное положение и вывести его оттуда, наблюдая при этом за лампочкой **тонер-картриджа.**
Лампочка тонер-картриджа включается и выключается.
Да Нет

Переходите к флажку 2 и проверьте наличие обрыва цепи. Если все в порядке, то замените главную печатную плату.

Переходите к флажку 3 и проверьте наличие обрыва цепи. Если все в порядке, то перед заменой главной печатной платы проверьте наличие механической неисправности.

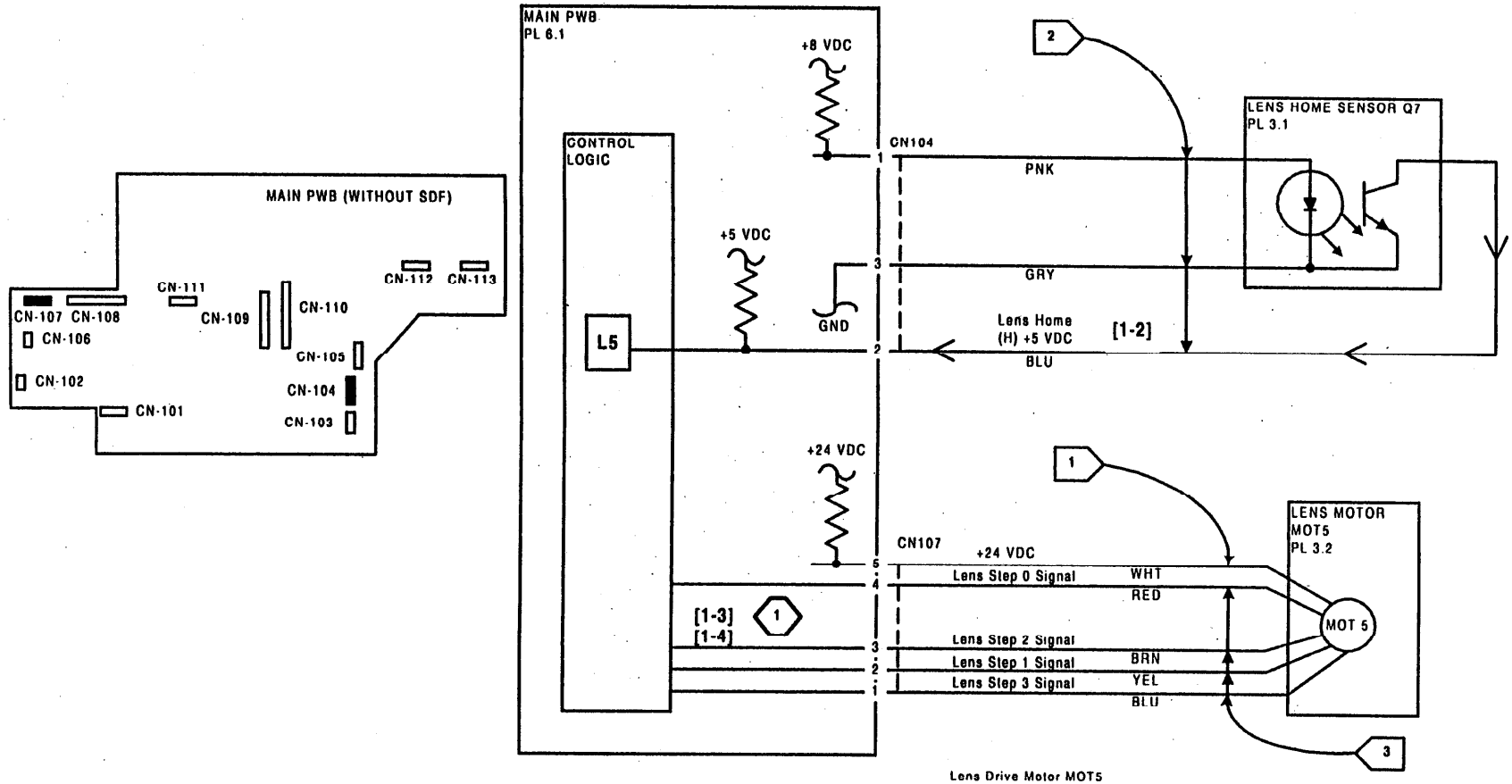

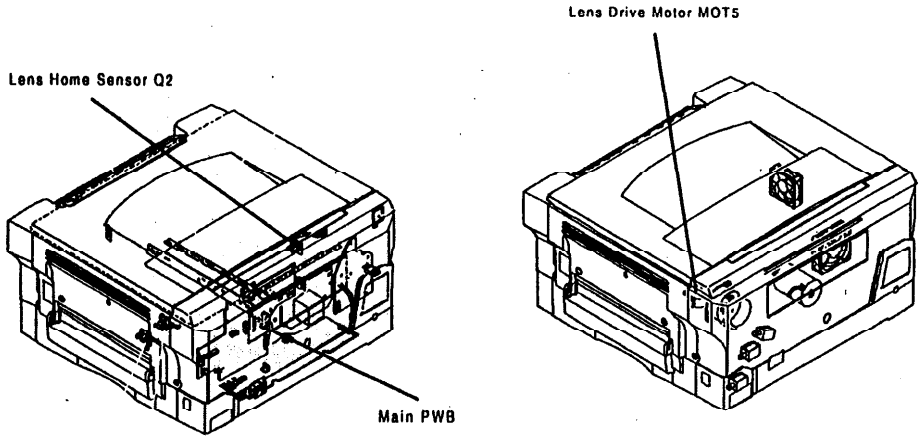

ПРИМЕЧАНИЕ: (1) **ПРИ РАБОТАЮЩЕМ ДВИГАТЕЛЕ СИГНАЛЫ В ЭТАПАХ С 0 ПО 3 СОСТАВЛЯЮТ ПРИМЕРНО 13 В ПЕРЕМЕННОГО НАПРЯЖЕНИЯ.**

RAP "Код состояния L5" (C SDF)

Описание:
Главная печатная плата обнаружила, что объектив не вышел из исходного положения после включения питания или после выбора режима увеличения или уменьшения.

ПРИМЕЧАНИЕ: *Убедитесь, что при установке аппарата был удалены транспортировочные винты (2).*

Начальное действие:
Убедитесь, что крышка объектива и объектив установлены правильно.

Введите диагностический код 1-3.
Каретка перемещается.
Да Нет

Подсоедините мультиметр между контактом 5 разъема CN106 (+) на главной печатной плате и землей (-).
Есть постоянное напряжение +24 В.
Да Нет

Замените главную печатную плату.

Переходите к флажку 1 и проверьте наличие обрыва цепи. Если все в порядке, то замените двигатель объектива MOT5.

A

A
Снимите правую крышку, чтобы получить доступ к валу сканирования.
Введите диагностический код 1-2. Вручную поверните шестеренку привода объектива так, чтобы переместить объектив в исходное положение и вывести его оттуда, наблюдая при этом за лампочкой **тонер-картриджа.**
Лампочка тонер-картриджа включается и выключается.
Да Нет

Переходите к флажку 2 и проверьте наличие обрыва цепи. Если все в порядке, то замените главную печатную плату.

Переходите к флажку 3 и проверьте наличие обрыва цепи. Если все в порядке, то перед заменой главной печатной платы проверьте наличие механической неисправности.

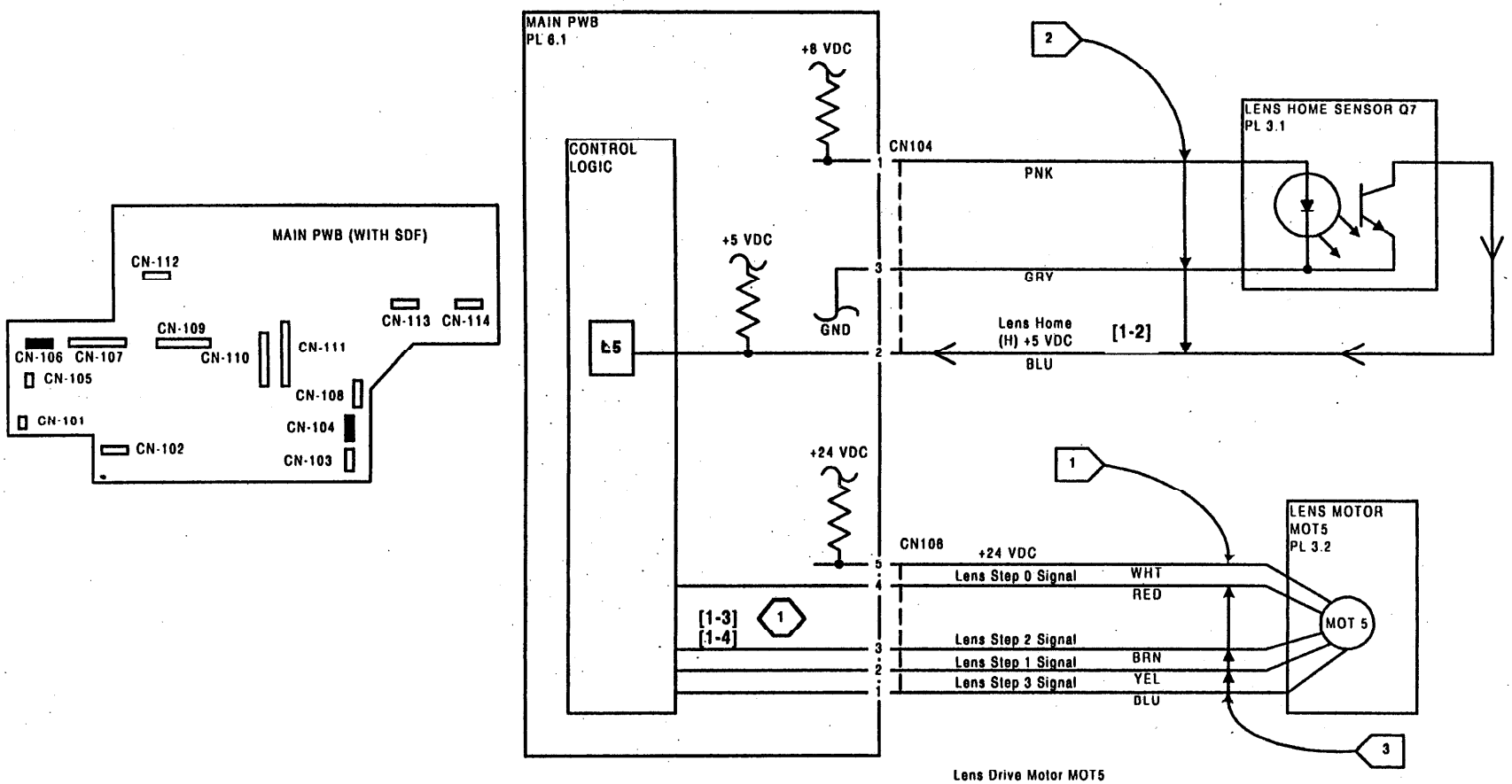

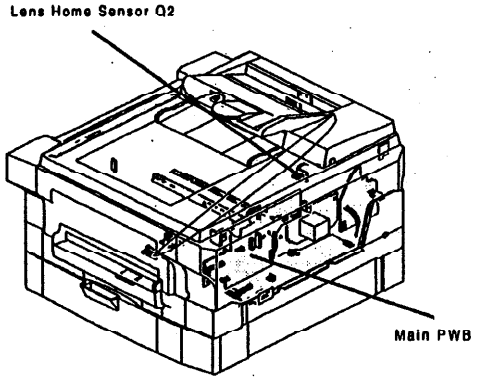

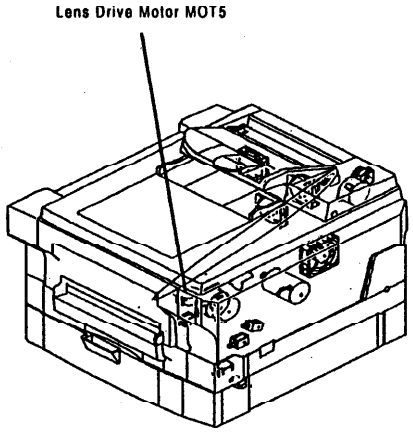

ПРИМЕЧАНИЕ: (1) ПРИ РАБОТАЮЩЕМ ДВИГАТЕЛЕ СИГНАЛЫ В ЭТАПАХ С 0 ПО 3 СОСТАВЛЯЮТ ПРИМЕРНО 13 В ПЕРЕМЕННОГО НАПРЯЖЕНИЯ.

RAP "Код состояния P" (Без SDF)

Описание:
Главная печатная плата обнаружила, что бумага не достигла датчика подачи бумаги в положенное время после нажатия кнопки запуска **Start**.

Начальное действие:
Убедитесь, что защелка прижимной пластины удалена из лотка для бумаги.
Убедитесь, что установлены передние и задние направляющие для бумаги, и что они не прижаты к бумаге.

Откройте копировальный аппарат и установите имитатор блокировки.
Введите диагностический код 30-1. Вручную активизируйте и деактивизируйте датчик подачи бумаги Q1, наблюдая при этом за лампочкой **тонер-картриджа**.
Лампочка тонер-картриджа включается и выключается.
Да Нет

Переходите к флажку 1 и проверьте наличие обрыва цепи. Если все в порядке, то замените главную печатную плату.

Код состояния P появляется только при использовании альтернативного лотка (если в аппарате имеется альтернативный лоток).
Да Нет
A B

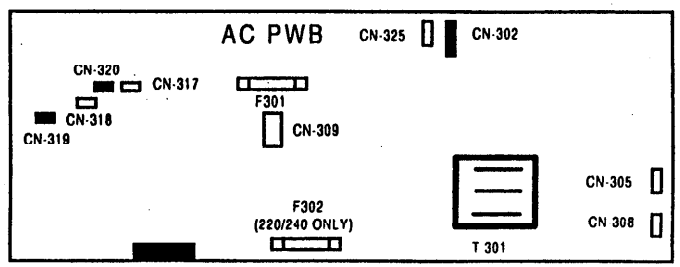

A B

Код состояния P появляется только при использовании основного лотка.
Выйдите из режима диагностики и устраните все застревания.
Подсоедините мультиметр между контактом 3 разъема CN320 (+) на печатной плате переменного напряжения AC и землей (-)
Есть постоянное напряжение +24 В.
Да Нет

Переходите к флажкам 2 и 3 и проверьте наличие обрыва цепи.

Нажмите кнопку **Start**
Напряжение уменьшилось примерно до 0 В.
Да Нет

Замените главную печатную плату.

Проверьте наличие механической неисправности, мешающей подаче бумаги.

Выйдите из режима диагностики и устраните все застревания.
Подсоедините мультиметр между контактом 1 разъема CN108 (+) на главной печатной плате и землей (-).
Имеется постоянное напряжение +24 В.
Да Нет

Переходите к флажку 4 и проверьте наличие обрыва цепи.

Нажмите кнопку **Start**
Напряжение уменьшилось примерно до 0 В.
Да Нет

Замените главную печатную плату.

Проверьте наличие механической неисправности, мешающей подаче бумаги.

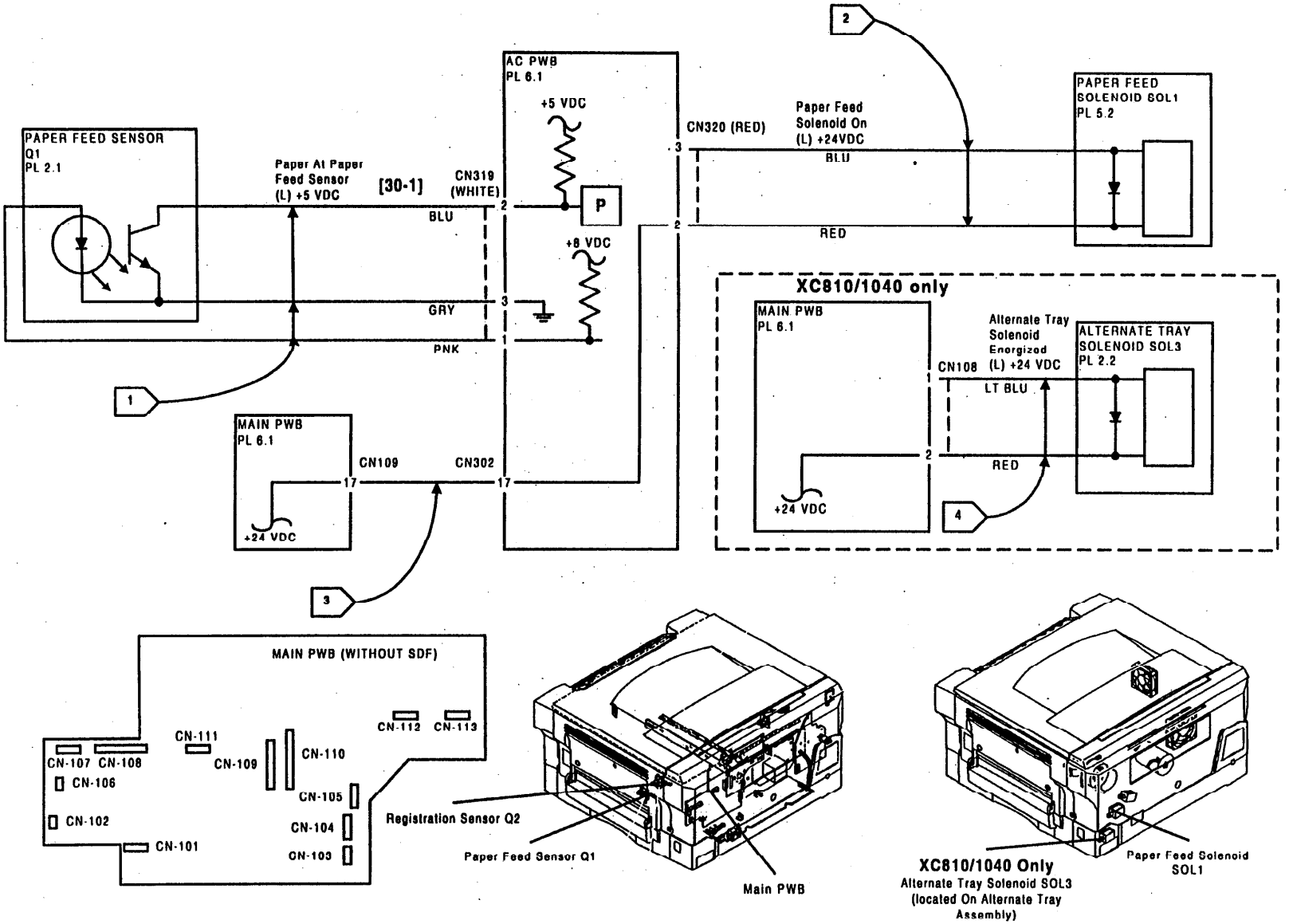
PAPER FEED SENSOR
Q1
PL 2.1
Paper At Paper
Feed Sensor
(L) +5 VDC
[30-1]
CN319
(WHITE)
BLU
GRY
PNK
AC PWB
PL 6.1
+5 VDC
+8 VDC
P
CN320 (RED)
Paper Feed
Solenoid On
(L) +24VDC
BLU
RED
PAPER FEED
SOLENOID SOL1
PL 5.2
XC810/1040 only
MAIN PWB
PL 6.1
Alternate Tray
Solenoid
Energized
(L) +24 VDC
CN108
LT BLU
RED
+24 VDC
ALTERNATE TRAY
SOLENOID SOL3
PL 2.2
MAIN PWB
PL 6.1
CN109
CN302
+24 VDC
MAIN PWB (WITHOUT SDF)
CN-107 CN-108
CN-106
CN-102
CN-101
CN-111
CN-109
CN-110
CN-105
CN-104
CN-103
CN-112
CN-113
Registration Sensor Q2
Paper Feed Sensor Q1
Main PWB
XC810/1040 Only
Alternate Tray Solenoid SOL3
(located On Alternate Tray
Assembly)
Paper Feed Solenoid
SOL1

RAP "Код состояния P" (C SDF)

Описание:
Главная печатная плата обнаружила, что бумага не достигла датчика подачи бумаги в положенное время после нажатия кнопки запуска **Start**.

Начальное действие:
Убедитесь, что защелка прижимной пластины удалена из лотка для бумаги.
Убедитесь, что установлены передние и задние направляющие для бумаги, и что они не прижаты к бумаге.

Откройте копировальный аппарат и установите имитатор блокировки.
Введите диагностический код 30-1. Вручную активизируйте и деактивизируйте датчик подачи бумаги Q1, наблюдая при этом за лампочкой **тонер-картриджа**.
Лампочка тонер-картриджа включается и выключается.
Да Нет

Переходите к флажку 1 и проверьте наличие обрыва цепи. Если все в порядке, то замените главную печатную плату.

Код состояния P появляется только при использовании альтернативного лотка (если в аппарате имеется альтернативный лоток).
Да Нет

Код состояния P появляется только при использовании второго лотка (если в аппарате есть второй лоток).
Да Нет

Код состояния P появляется только при использовании лотка 1.
Выйдите из режима диагностики и

A B C

A B C

Подсоедините мультиметр между контактом 3 разъема CN320 (+) на печатной плате переменного напряжения AC и землей (-)
Есть постоянное напряжение +24 В.
Да Нет

Переходите к флажкам 2 и 3 и проверьте наличие обрыва цепи.

Нажмите кнопку **Start**
Напряжение уменьшилось примерно до 0 В.
Да Нет

Замените главную печатную плату.

Проверьте наличие механической неисправности, мешающей подаче бумаги.

Выйдите из режима диагностики и устраните все застревания.
Подсоедините мультиметр между контактом 1 разъема CN322 (+) на печатной плате переменного напряжения и и землей (-).
Имеется постоянное напряжение +24 В.
Да Нет

Переходите к флажку 5 и проверьте наличие обрыва цепи.

Нажмите кнопку **Start**
Напряжение уменьшилось примерно до 0 В.
Да Нет

Замените главную печатную плату.

A B

A B

Перейдите к флажку 6 и проверьте цепь датчика подачи бумаги из лотка 2 на наличие обрыва цепи. Если цепь в порядке, проверьте наличие механической неисправности, мешающей подаче бумаги.

Выйдите из режима диагностики и устраните все застревания.
Подсоедините мультиметр между контактом 1 разъема CN107 (+) на главной печатной плате и землей (-).
Есть постоянное напряжение +24 В.
Да Нет

Переходите к флажку 4 и проверьте наличие обрыва цепи.

Нажмите кнопку **Start**.
Напряжение уменьшилось почти до 0 В
Да Нет

Замените главную печатную плату.

Проверьте наличие механической неисправности, мешающей подаче бумаги.

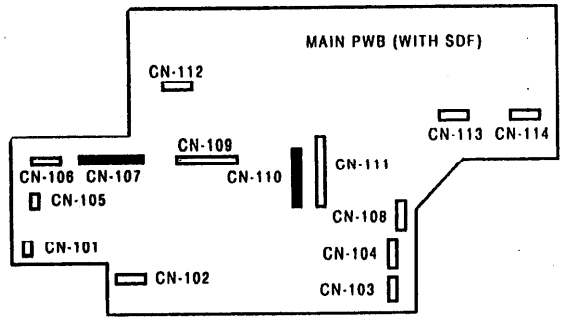

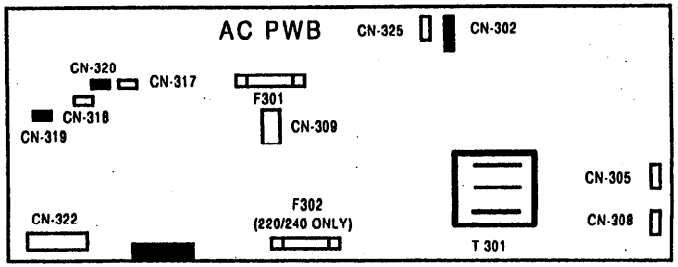

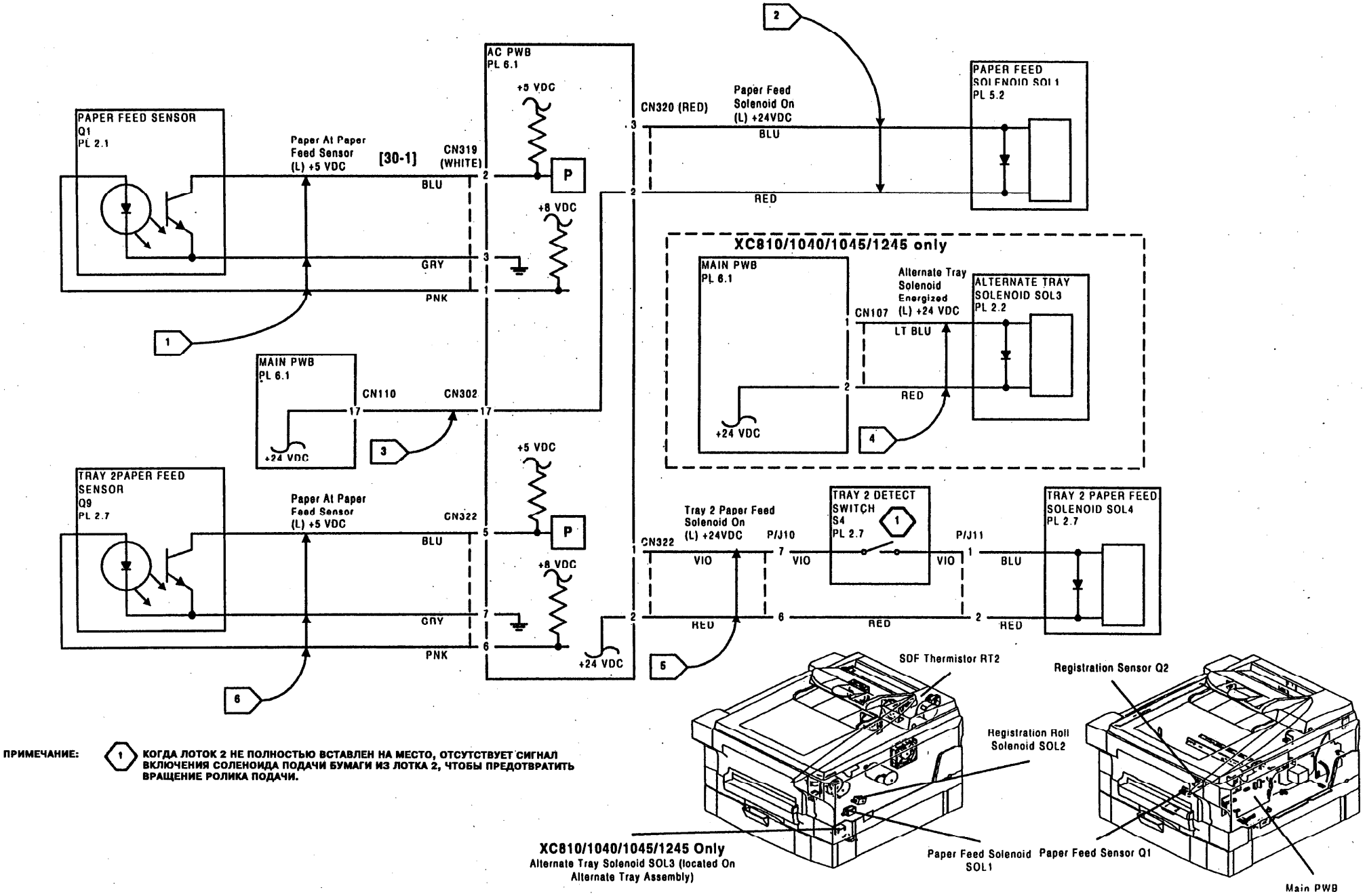

ПРИМЕЧАНИЕ: (1) КОГДА ЛОТОК 2 НЕ ПОЛНОСТЬЮ ВСТАВЛЕН НА МЕСТО, ОТСУТСТВУЕТ СИГНАЛ ВКЛЮЧЕНИЯ СОЛЕНОИДА ПОДАЧИ БУМАГИ ИЗ ЛОТКА 2, ЧТОБЫ ПРЕДОТВРАТИТЬ ВРАЩЕНИЕ РОЛИКА ПОДАЧИ.

Примечания:

RAP "Код состояния U2"

Описание:
Главная печатная плата обнаружила отказ памяти.

Выполните процедуру сброса кода состояния U2 в разделе 6. Если неисправность сохраняется, замените главную печатную плату.

RAP "Код состояния U5"

Описание:
Главная печатная плата обнаружила, что температура SDF выше 63 °C или что термистор SDF вышел из строя.

Выключите питание и дайте возможность копировальному аппарату остыть в течение 10 минут.
Включите копировальный аппарат и сделайте копию с ипользованием SDF, одновременно наблюдая за вентиляторами охлаждения оптики SDF MOT8 и MOT9 и вентилятором охлаждения оптики MOT3.

- Если MOT8 и/или MOT9 не работают, переходите к RAP 5.2 "Вентиляторы охлаждения оптики SDF MOT8, MOT9"
- Если MOT3 не работает, переходите к RAP 6.2 "Вентилятор охлаждения оптики (C SDF)"
- Если вентиляторы в порядке, переходите к флажку 1 и проверьте цепь термистора на обрыв цепи и короткое замыкание.

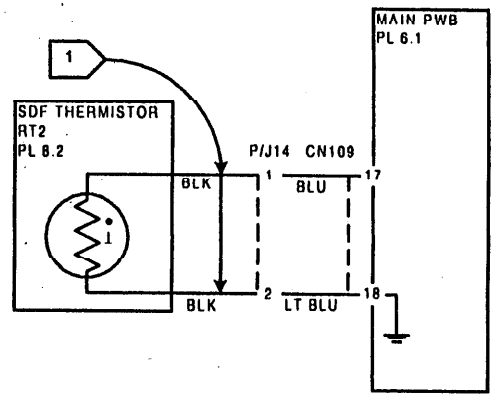

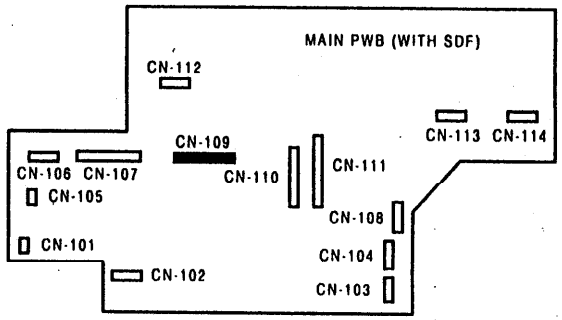

RAP "Включена лампочка тонер-картриджа" (Без SDF)

ПРИМЕЧАНИЕ: *Если заказчик жалуется, что тонер-картридж приходится менять слишком часто, то сообщите заказчику, что срок службы тонер-картриджа сокращается при выполнении копий с открытой крышкой стекла оригинала и при копировании оригиналов с большой степенью заполнения изображением, например, фотографий. (Смотрите срок службы тонер-картриджа в аппаратах семейства XC800/XC1000/XC1200 в разделе 6)*

Введите диагностический код 10.

Работает двигатель подачи тонера.

Да Нет

Нажмите кнопку очистки **Clear**.
Переключите мультиметр на измерение переменного напряжения 24 В.
Подсоедините мультиметр между контактами 1 (+) и 2 (-) разъема CN102 на главной печатной плате
Нажмите кнопку запуска **Start**.

Имеется переменное напряжение примерно 24 В.

Да Нет

Замените главную печатную плату.

Переходите к флажку 1 и проверьте наличие обрыва цепи.

Выключите питание аппарата.
Подсоедините мультиметр между контактом 17 разъема CN110 на главной печатной плате (+) и корпусом (-).
Включите питание.

Все время имеется постоянное напряжение +5 В.

Да Нет

Замените главную печатную плату.

A

A

- Переходите к флажку 2 и проверьте наличие обрыва цепи.
- Замените тонер-картридж.
- Проверьте наличие механической неисправности привода тонер-картриджа.

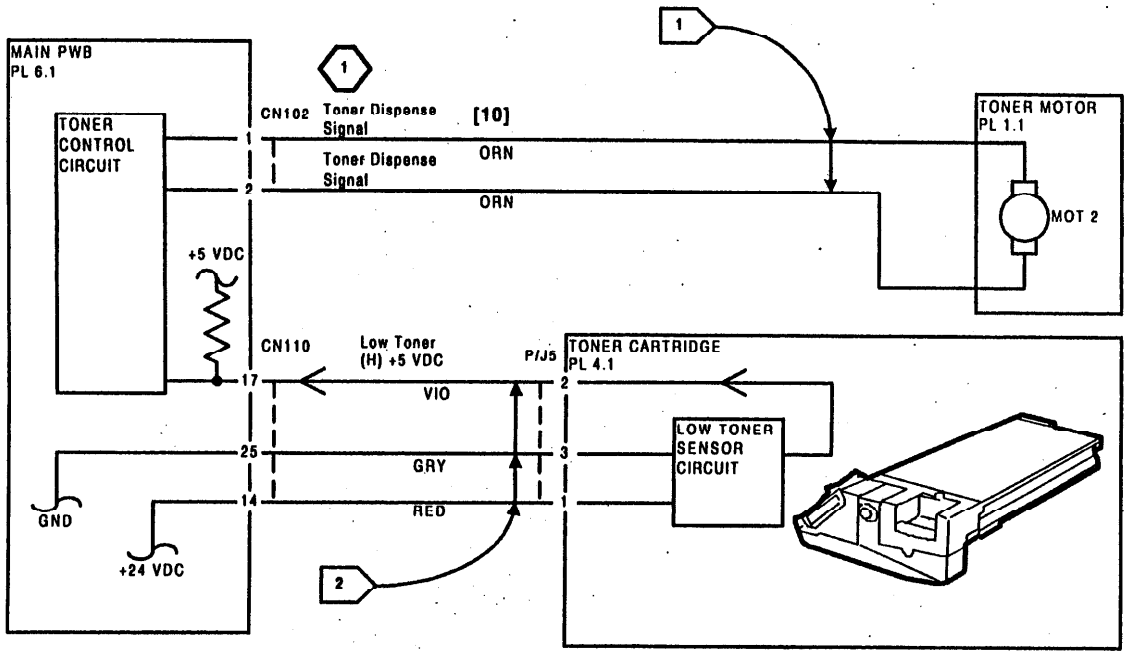

ПРИМЕЧАНИЕ: (1) **ДВИГАТЕЛЬ ПОДАЧИ ТОНЕРА ВКЛЮЧАЕТСЯ, КОГДА ДАТЧИК КОНЦЕНТРАЦИИ ТОНЕРА ОБНАРУЖИВАЕТ НИЗКУЮ КОНЦЕНТРАЦИЮ ТОНЕРА. ЕСЛИ ДВИГАТЕЛЬ РАБОТАЕТ В ТЕЧЕНИЕ 120 СЕКУНД И СИГНАЛ ОКОНЧАНИЯ ТОНЕРА ПО-ПРЕЖНЕМУ ИМЕЕТ ВЫСОКИЙ УРОВЕНЬ, ТО ЛАМПОЧКА ТОНЕР-КАРТРИДЖА (С РИСУНКОМ ЯДЕР ДЛЯ ПУШКИ) НАЧИНАЕТ МИГАТЬ.**

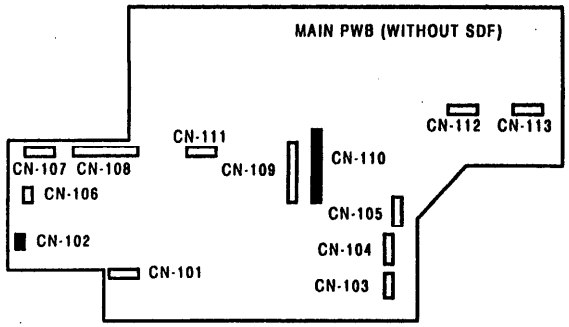

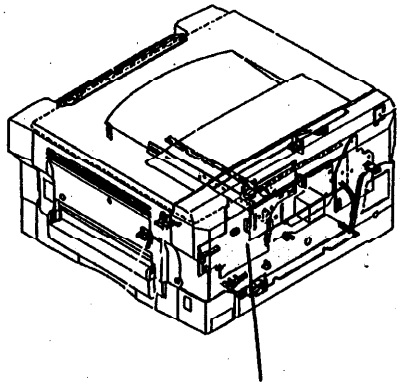

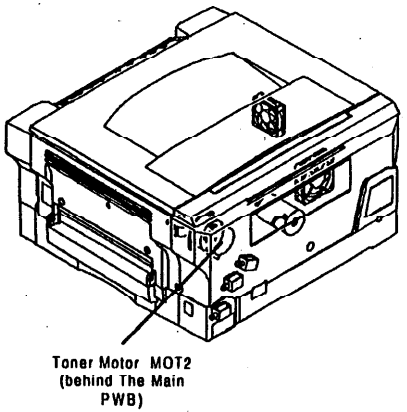

RAP "Включена лампочка тонер-картриджа" (C SDF)

ПРИМЕЧАНИЕ: *Если заказчик жалуется, что тонер-картридж приходится менять слишком часто, то сообщите заказчику, что срок службы тонер-картриджа сокращается при выполнении копий с открытой крышкой стекла оригинала и при копировании оригиналов с большой степенью заполнения изображением, например, фотографий. (Смотрите срок службы тонер-картриджа в аппаратах семейства XC800/XC1000/XC1200 в разделе 6)*

Введите диагностический код 10.

Работает двигатель подачи тонера.

Да Нет

Нажмите кнопку очистки **Clear**.
Переключите мультиметр на измерение переменного напряжения 24 В.
Подсоедините мультиметр между контактом 1 разъема CN101 (+) и контактом 2 разъема CN 102 (-) на главной печатной плате
Нажмите кнопку запуска **Start**.

Имеется переменное напряжение примерно 24 В.

Да Нет

Замените главную печатную плату.

Переходите к флажку 1 и проверьте наличие обрыва цепи.

Выключите питание аппарата.
Подсоедините мультиметр между контактом 17 разъема CN111 на главной печатной плате (+) и корпусом (-).
Включите питание.

Все время имеется постоянное напряжение +5 В.

Да Нет

A

A

- Переходите к флажку 2 и проверьте наличие обрыва цепи.
- Замените тонер-картридж.
- Проверьте наличие механической неисправности привода тонер-картриджа.

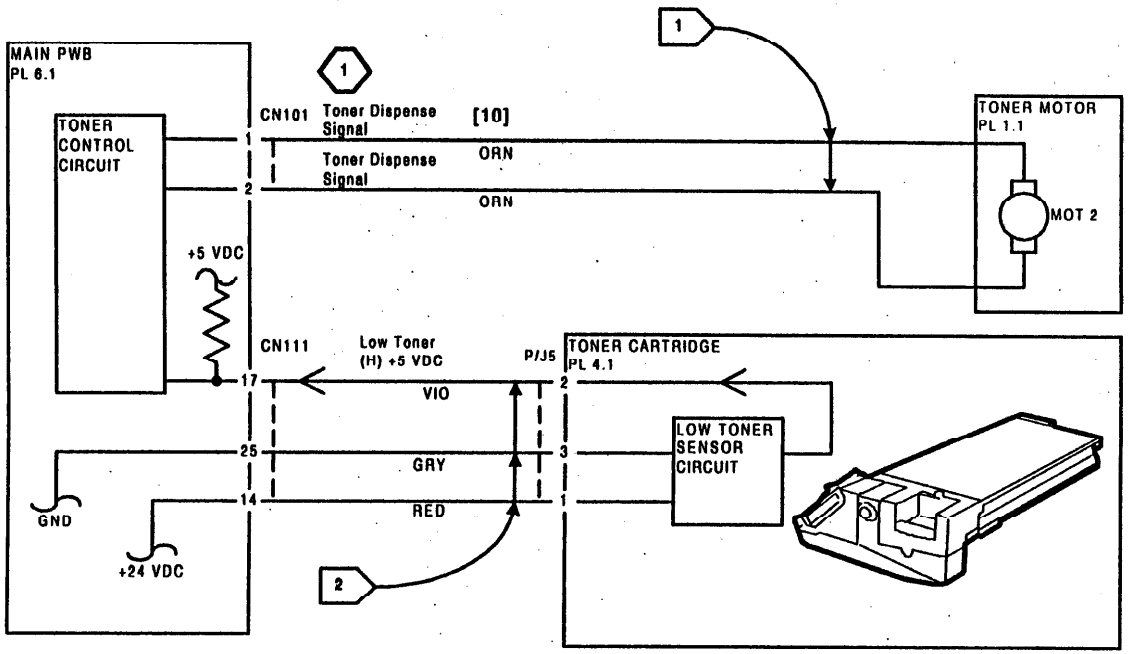

ПРИМЕЧАНИЕ: (1) **ДВИГАТЕЛЬ ПОДАЧИ ТОНЕРА ВКЛЮЧАЕТСЯ, КОГДА ДАТЧИК КОНЦЕНТРАЦИИ ТОНЕРА ОБНАРУЖИВАЕТ НИЗКУЮ КОНЦЕНТРАЦИЮ ТОНЕРА. ЕСЛИ ДВИГАТЕЛЬ РАБОТАЕТ В ТЕЧЕНИЕ 120 СЕКУНД И СИГНАЛ ОКОНЧАНИЯ ТОНЕРА ПО-ПРЕЖНЕМУ ИМЕЕТ ВЫСОКИЙ УРОВЕНЬ, ТО ЛАМПОЧКА ТОНЕР-КАРТРИДЖА (С РИСУНКОМ ЯДЕР ДЛЯ ПУШКИ) НАЧИНАЕТ МИГАТЬ.**

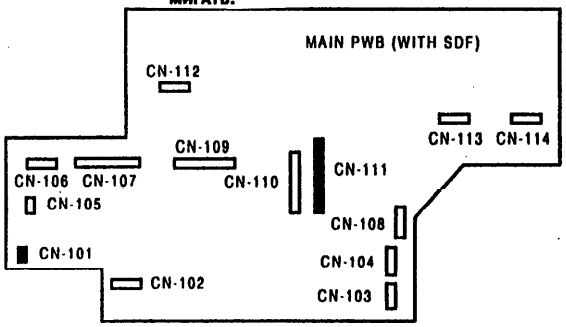

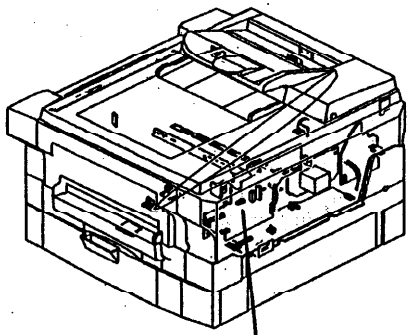

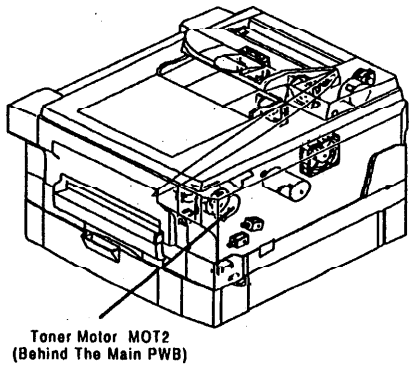

RAP "Включена лампочка пропуска подачи бумаги" (Без SDF)

Выключите питание копировального аппарата и устраните всю застрявшую бумагу. Включите питание копировального аппарата и подождите 10 секунд.

Мигает лампочка пропуска подачи бумаги.

Да Нет

Откройте копировальный аппарат и установите имитатор блокировки.

Введите диагностический код 30-1. Вручную активизируйте и деактивизируйте датчик регистрации Q2, следя за лампочкой застревания бумаги.

Лампочка застревания бумаги загорается и гаснет.

Да Нет

Переходите к флажку 1 и к флажку 2 и проверьте наличие обрыва цепи.

Вручную активизируйте и деактивизируйте датчик подачи бумаги Q1, следя за лампочкой **тонер-картриджа**.

Лампочка тонер-картриджа загорается и гаснет.

Да Нет

Переходите к флажку 3 и к флажку 8 и проверьте наличие обрыва цепи.

Вручную активизируйте и деактивизируйте датчик выхода бумаги Q4, следя при этом за лампочкой **барабан-картриджа**.

Лампочка барабан-картриджа загорается и гаснет.

Да Нет

Переходите к флажку 4 и к флажку 5 и проверьте наличие обрыва цепи.

Закройте копировальный аппарат.

Подсоедините мультиметр между контактом 3 разъема CN317 на печатной плате переменного напряжения AC (+) и корпусом (-).

A B

A B

Имеется постоянное напряжение +24 В.

Да Нет

Переходите к флажку 6 и к флажку 7 и проверьте наличие обрыва цепи. В случае необходимости замените соленоид ролика регистрации SOL4.

Нажмите кнопку запуска **Start**.

Постоянное напряжение уменьшается примерно до 1 В.

Да Нет

Замените главную печатную плату.

Бумага застревает во фьюзере.

Да Нет

Проверьте следующее:

- Убедитесь, что направляющая лотка для бумаги установлена правильно по ширине бумаги для копирования.
- Осмотрите путь транспортировки бумаги из этого лотка и область регистрации бумаги и проверьте, что нет никаких препятствий, таких, например, как заусенцы.
- Осмотрите ролик регистрации [PL 2.1] и его прижимной ролик [PL 2.4] на наличие признаков загрязнения или износа. В случае необходимости проведите очистку (только с помощью растворителя пленок) или замену.
- Проверьте состояние пружин прижимного ролика регистрации [PL 2.4] и убедитесь, что они прикладывают равные усилия.

Проверьте следующее:

- деформированный прижимной ролик;
- препятствие во фьюзере;
- заедающий соленоид регистрации;
- сломанная шестеренка привода фьюзера.

A

Откройте копировальный аппарат и установите имитатор блокировки.

Введите диагностический код 30-1. Вручную активизируйте и деактивизируйте датчик подачи бумаги Q1, следя при этом за лампочкой **тонер-картриджа**.

Лампочка тонер-картриджа загорается и гаснет.

Да Нет

Переходите к флажку 3 и проверьте наличие короткого замыкания.

Вручную активизируйте и деактивизируйте датчик регистрации Q2, следя при этом за лампочкой **застревания бумаги**.

Лампочка застревания бумаги загорается и гаснет.

Да Нет

Проверьте, не заедает ли активатор. Если активатор в порядке, то переходите к флажку 1 и проверьте наличие короткого замыкания.

Вручную активизируйте и деактивизируйте датчик выхода бумаги Q4, следя при этом за лампочкой **барабан-картриджа**.

Лампочка барабан-картриджа загорается и гаснет.

Да Нет

Переходите к флажку 5 и проверьте наличие короткого замыкания.

Переходите к флажку 6 и проверьте наличие короткого замыкания. Если все в порядке, то проверьте, не заедает ли соленоид регистрации SOL4.

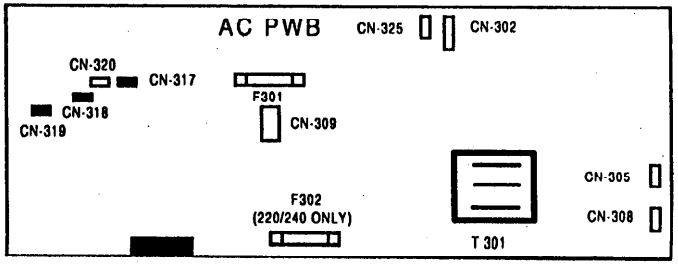

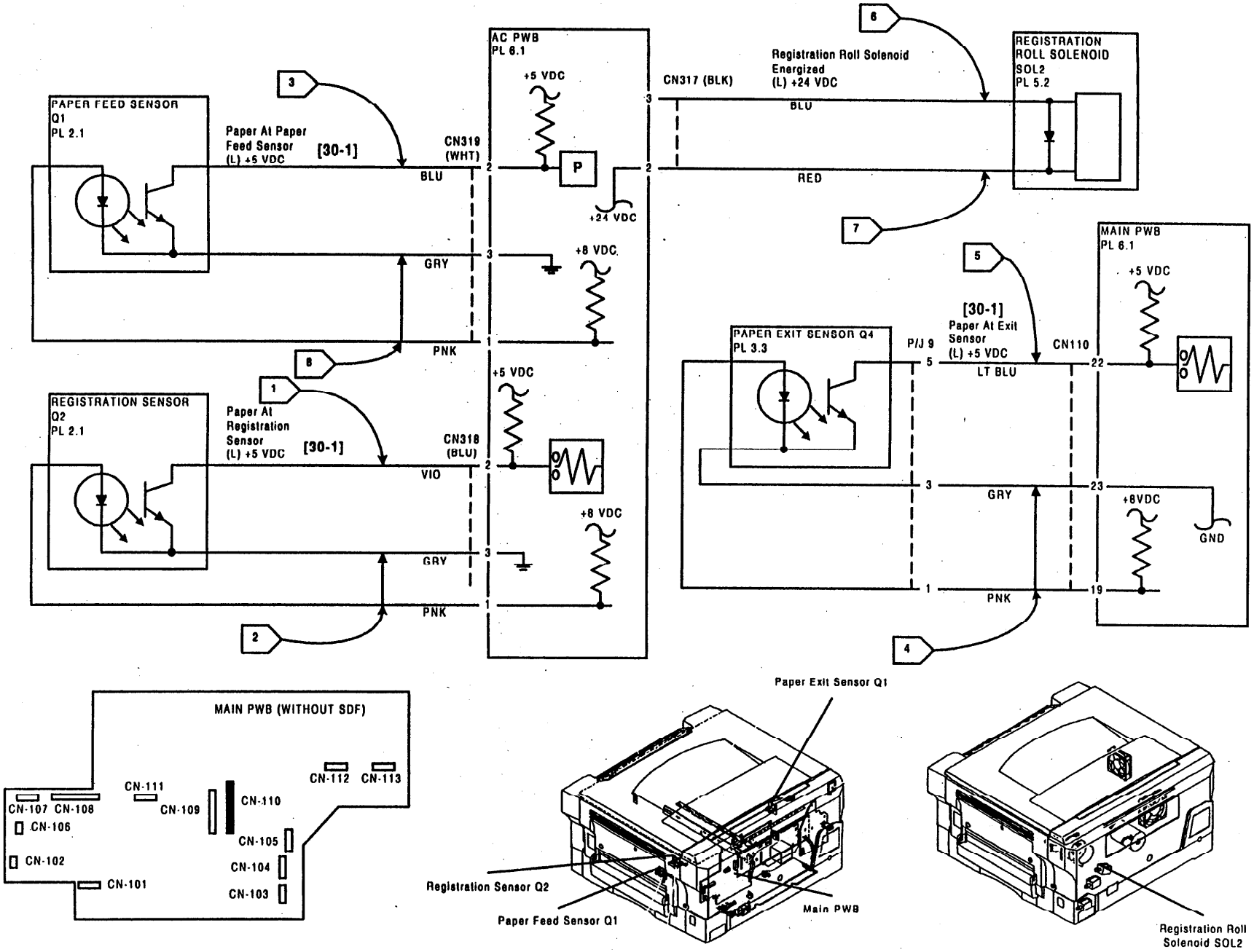
AC PWB
PL 6.1
+5 VDC
P
+24 VDC
+8 VDC
PAPER FEED SENSOR
Q1
PL 2.1
Paper At Paper
Feed Sensor
(L) +5 VDC
[30-1]
CN319
(WHT)
BLU
GRY
PNK
REGISTRATION SENSOR
Q2
PL 2.1
Paper At
Registration
Sensor
(L) +5 VDC
[30-1]
CN318
(BLU)
VIO
GRY
PNK
CN317 (BLK)
Registration Roll Solenoid
Energized
(L) +24 VDC
BLU
RED
REGISTRATION
ROLL SOLENOID
SOL2
PL 5.2
PAPER EXIT SENSOR Q4
PL 3.3
P/J 9
[30-1]
Paper At Exit
Sensor
(L) +5 VDC
LT BLU
CN110
GRY
PNK
MAIN PWB
PL 6.1
+5 VDC
+8VDC
GND
1
2
3
4
5
6
7
8
MAIN PWB (WITHOUT SDF)
CN-101
CN-102
CN-103
CN-104
CN-105
CN-106
CN-107
CN-108
CN-109
CN-110
CN-111
CN-112
CN-113
Paper Exit Sensor Q1
Registration Sensor Q2
Paper Feed Sensor Q1
Main PWB
Registration Roll
Solenoid SOL2

RAP "Включена лампочка пропуска подачи бумаги" (C SDF)

Выключите питание копировального аппарата и устраните всю застрявшую бумагу. Включите питание копировального аппарата и подождите 10 секунд.

Мигает лампочка пропуска подачи бумаги.

Да Нет

Откройте копировальный аппарат и установите имитатор блокировки.

Введите диагностический код 30-1. Вручную активизируйте и деактивизируйте датчик регистрации Q2, следя за лампочкой застревания бумаги.

Лампочка застревания бумаги загорается и гаснет.

Да Нет

Переходите к флажку 1 и к флажку 2 и проверьте наличие обрыва цепи.

Вручную активизируйте и деактивизируйте датчик подачи бумаги Q1, следя за лампочкой **тонер-картриджа**.

Лампочка тонер-картриджа загорается и гаснет.

Да Нет

Переходите к флажку 3 и к флажку 8 и проверьте наличие обрыва цепи.

Вручную активизируйте и деактивизируйте датчик выхода бумаги Q4, следя при этом за лампочкой **барабан-картриджа**.

Лампочка барабан-картриджа загорается и гаснет.

Да Нет

Переходите к флажку 4 и к флажку 5 и проверьте наличие обрыва цепи.

Закройте копировальный аппарат.

Подсоедините мультиметр между контактом 3 разъема CN317 на печатной плате переменного напряжения AC (+) и корпусом (-).

A B

A B

Имеется постоянное напряжение +24 В.

Да Нет

Переходите к флажку 6 и к флажку 7 и проверьте наличие обрыва цепи. В случае необходимости замените соленоид ролика регистрации SOL4.

Нажмите кнопку запуска **Start**.

Постоянное напряжение уменьшается примерно до 1 В.

Да Нет

Замените главную печатную плату.

Бумага застревает во фьюзере.

Да Нет

Проверьте следующее:

- Убедитесь, что направляющая лотка для бумаги установлена правильно по ширине бумаги для копирования.
- Осмотрите путь транспортировки бумаги из этого лотка и область регистрации бумаги и проверьте, что нет никаких препятствий, таких, например, как заусенцы.
- Осмотрите ролик регистрации [PL 2.1] и его прижимной ролик [PL 2.4] на наличие признаков загрязнения или износа. В случае необходимости проведите очистку (только с помощью растворителя пленок) или замену.
- Проверьте состояние пружин прижимного ролика регистрации [PL 2.4] и убедитесь, что они прикладывают равные усилия.

Проверьте следующее:

- деформированный прижимной ролик;
- препятствие во фьюзере;
- заедающий соленоид регистрации;
- сломанная шестеренка привода фьюзера.

A

Откройте копировальный аппарат и установите имитатор блокировки.

Введите диагностический код 30-1. Вручную активизируйте и деактивизируйте датчик подачи бумаги Q1, следя при этом за лампочкой **тонер-картриджа**.

Лампочка тонер-картриджа загорается и гаснет.

Да Нет

Переходите к флажку 3 и проверьте наличие короткого замыкания.

Вручную активизируйте и деактивизируйте датчик регистрации Q2, следя при этом за лампочкой **застревания бумаги**.

Лампочка застревания бумаги загорается и гаснет.

Да Нет

Проверьте, не заедает ли активатор. Если активатор в порядке, то переходите к флажку 1 и проверьте наличие короткого замыкания.

Вручную активизируйте и деактивизируйте датчик выхода бумаги Q4, следя при этом за лампочкой **барабан-картриджа**.

Лампочка барабан-картриджа загорается и гаснет.

Да Нет

Переходите к флажку 5 и проверьте наличие короткого замыкания.

Переходите к флажку 6 и проверьте наличие короткого замыкания. Если все в порядке, то проверьте, не заедает ли соленоид регистрации SOL4.

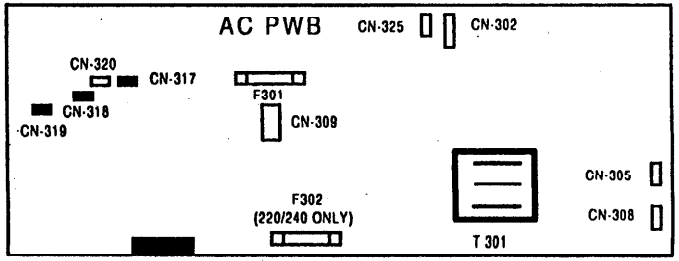

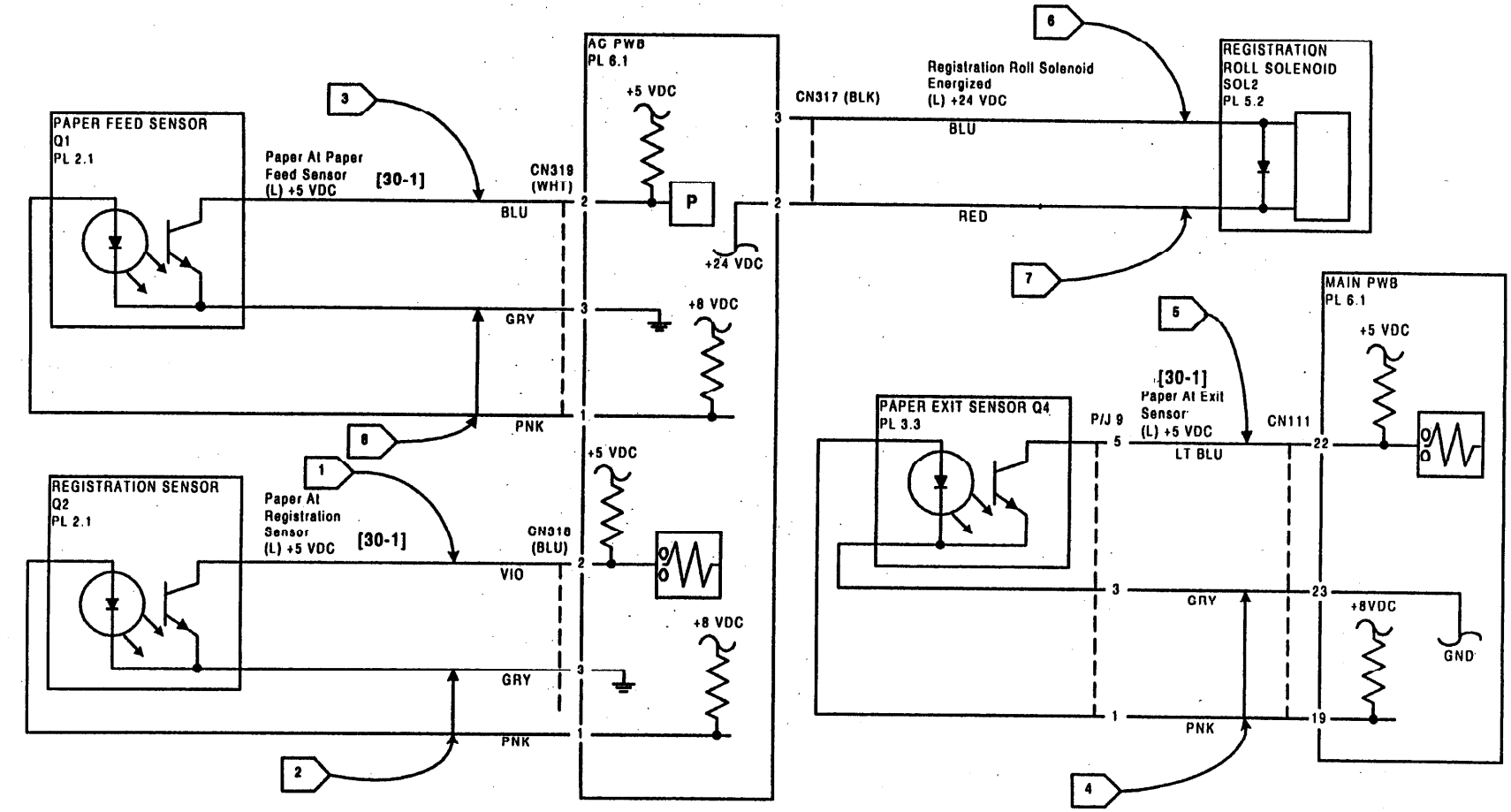
AC PWB
PL 6.1
PAPER FEED SENSOR
Q1
PL 2.1
Paper At Paper
Feed Sensor
(L) +5 VDC
[30-1]
CN319
(WHT)
BLU
GRY
PNK
+5 VDC
+24 VDC
+8 VDC
CN317 (BLK)
Registration Roll Solenoid
Energized
(L) +24 VDC
REGISTRATION
ROLL SOLENOID
SOL2
PL 5.2
REGISTRATION SENSOR
Q2
PL 2.1
Paper At
Registration
Sensor
(L) +5 VDC
[30-1]
CN318
(BLU)
VIO
PAPER EXIT SENSOR Q4
PL 3.3
P/J 9
[30-1]
Paper At Exit
Sensor
(L) +5 VDC
LT BLU
CN111
MAIN PWB
PL 6.1
+8VDC
GND

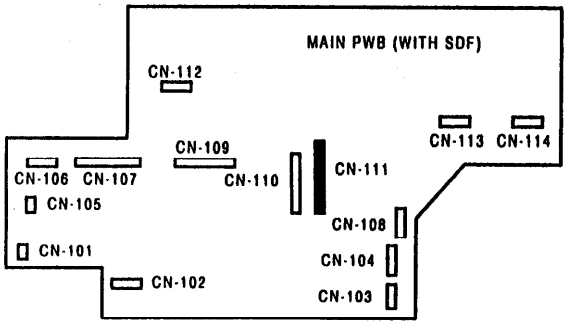
MAIN PWB (WITH SDF)
CN-112
CN-113
CN-114
CN-109
CN-106
CN-107
CN-110
CN-111
CN-105
CN-108
CN-101
CN-104
CN-102
CN-103

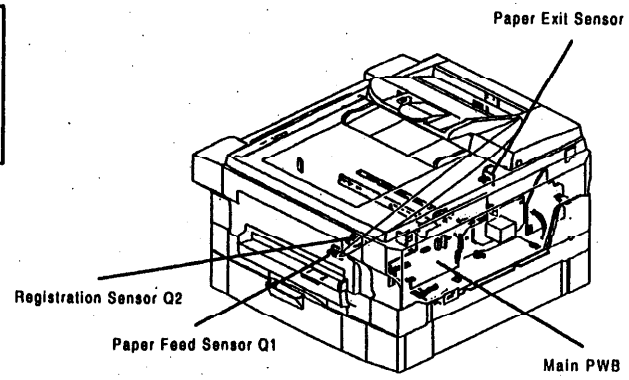
Paper Exit Sensor Q1
Registration Sensor Q2
Paper Feed Sensor Q1
Main PWB

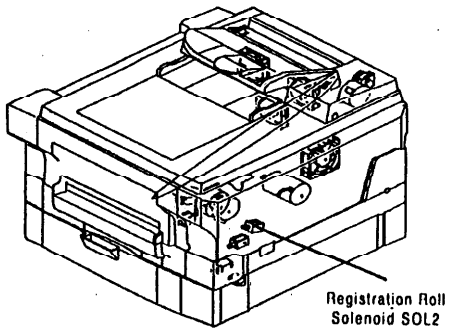
Registration Roll
Solenoid SOL2

RAP "Включена лампочка застревания оригинала"

Выключите питание копировального аппарата и устраните все застревания оригинала.
Удалите все оригиналы из SDF.
Включите питание копировального аппарата.
Включена лампочка застревания оригинала.

Да **Нет**

Вставьте оригинал в SDF.
Лампочка застревания оригинала горит.

Да **Нет**

Проверьте наличие механической неисправности или препятствия в зоне застревания оригинала.

Переходите к флажку 3 и проверьте выключатель блокировки SDF на обрыв цепи. Если выключатель в порядке, проверьте наличие механической неисправности или препятствия в зоне застревания оригинала.

Переходите к флажку 1 и проверьте наличие обрыва цепи. Если цепь в порядке, переходите к флажку 2 и проверьте наличие короткого замыкания на землю.

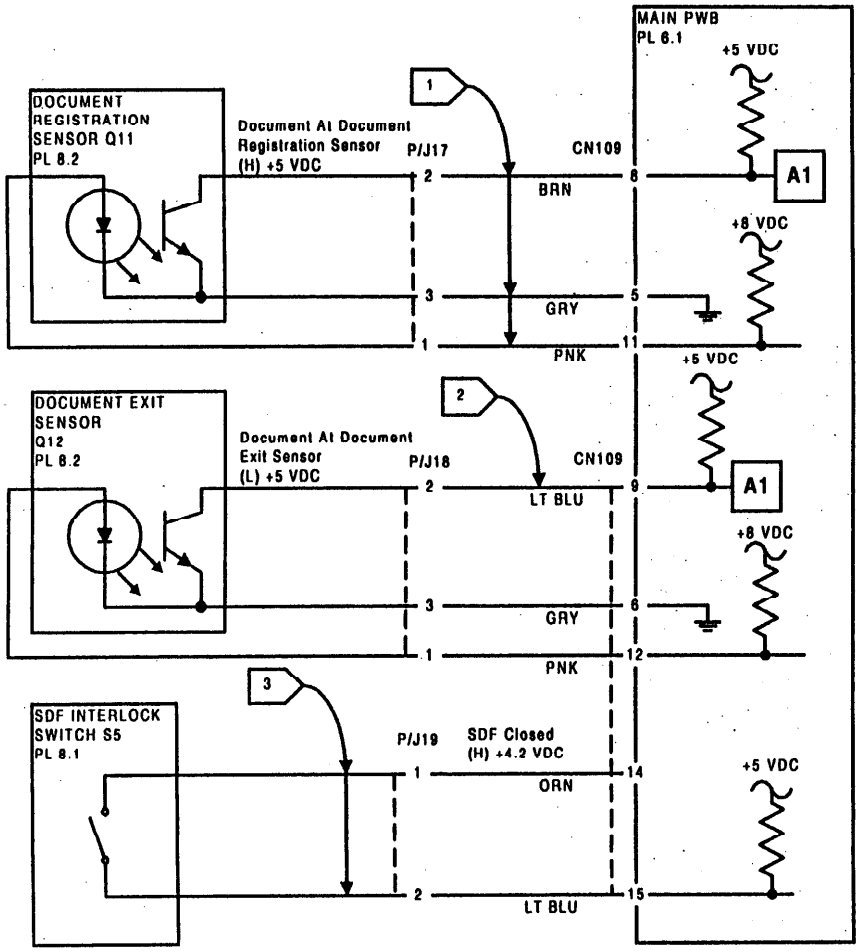
MAIN PWB
PL 6.1
+5 VDC
DOCUMENT REGISTRATION SENSOR Q11
PL 8.2
Document At Document Registration Sensor (H) +5 VDC
P/J17
CN109
1
2
BRN
8
A1
+8 VDC
3
GRY
5
1
PNK
11
+5 VDC
DOCUMENT EXIT SENSOR Q12
PL 8.2
Document At Document Exit Sensor (L) +5 VDC
P/J18
2
CN109
LT BLU
9
A1
+8 VDC
3
GRY
6
1
PNK
12
SDF INTERLOCK SWITCH S5
PL 8.1
3
P/J19
SDF Closed (H) +4.2 VDC
1
14
ORN
+5 VDC
2
15
LT BLU

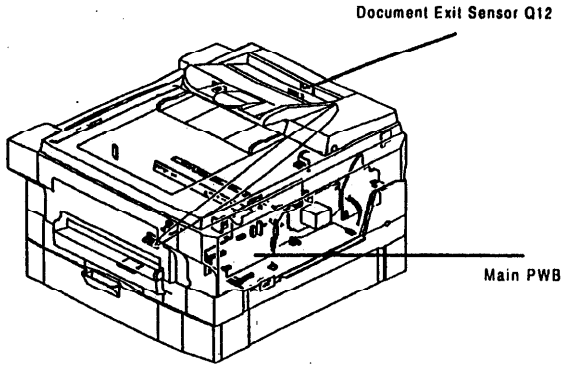
Document Exit Sensor Q12
Main PWB

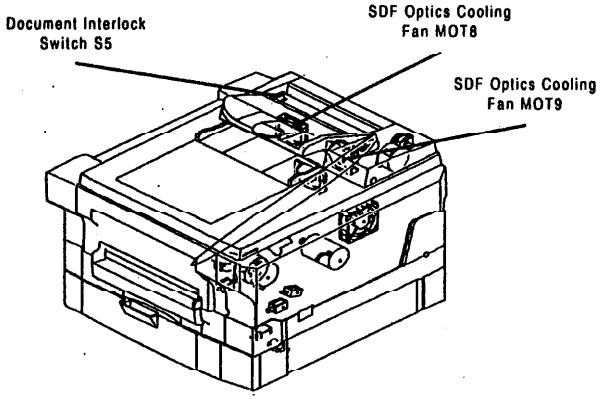
Document Interlock Switch S5
SDF Optics Cooling Fan MOT8
SDF Optics Cooling Fan MOT9

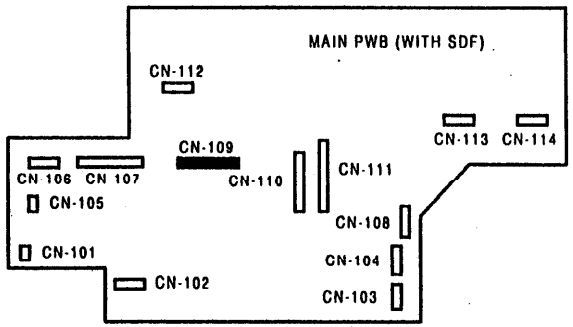
MAIN PWB (WITH SDF)
CN-112
CN-113
CN-114
CN-109
CN-106
CN-107
CN-110
CN-111
CN-105
CN-108
CN-101
CN-104
CN-102
CN-103

RAP 1.1 "Включение питания" (Без SDF)

Начальные действия:
Убедитесь, что копировальный аппарат закрыт.
Убедитесь, что электропроводка главного двигателя не пережата задней крышкой.

Выключите, а затем снова включите питание копировального аппарата, наблюдая при этом за кареткой лампы экспонирования.
Каретка перемещается.
Да Нет

Посмотрите на панель управления.
На панели управления ничего не светится.
Да Нет

Переходите к RAP 2.1 "Выбор режима / индикация" для устранения неисправности запуска.

Подсоедините мультиметр между контактом 10 разъема CN108 (+) на главной печатной плате и землей (-).
Есть постоянное напряжение +5 В.
Да Нет

Подсоедините мультиметр между контактом 5 разъема CN113 (+) на главной печатной плате и землей (-).
Есть постоянное напряжение +24 В.
Да Нет

A B C D

A B C D

Выключите питание копировального аппарата и отсоедините сетевой шнур. Проверьте предохранитель F301 на печатной плате переменного напряжения AC (на аппаратах 220/240 В проверьте оба предохранителя F301 и F302).
Предохранитель перегорел.
Да Нет

Переходите к флажку 1, 2 и 3 и проверьте наличие обрыва цепи. Если все в порядке, то проверьте, что механизм блокировочного выключателя работает правильно. Если все в порядке, то замените низковольтный блок питания LVPS.

Замените предохранитель. Если предохранитель опять перегорит, то замените печатную плату переменного напряжения AC.

Замените главную печатную плату.

Переходите к RAP 1.2 "Постоянное напряжение питания".

Переходите к RAP 1.2 "Постоянное напряжение питания".

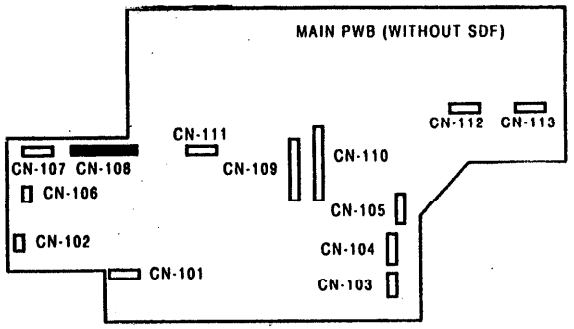

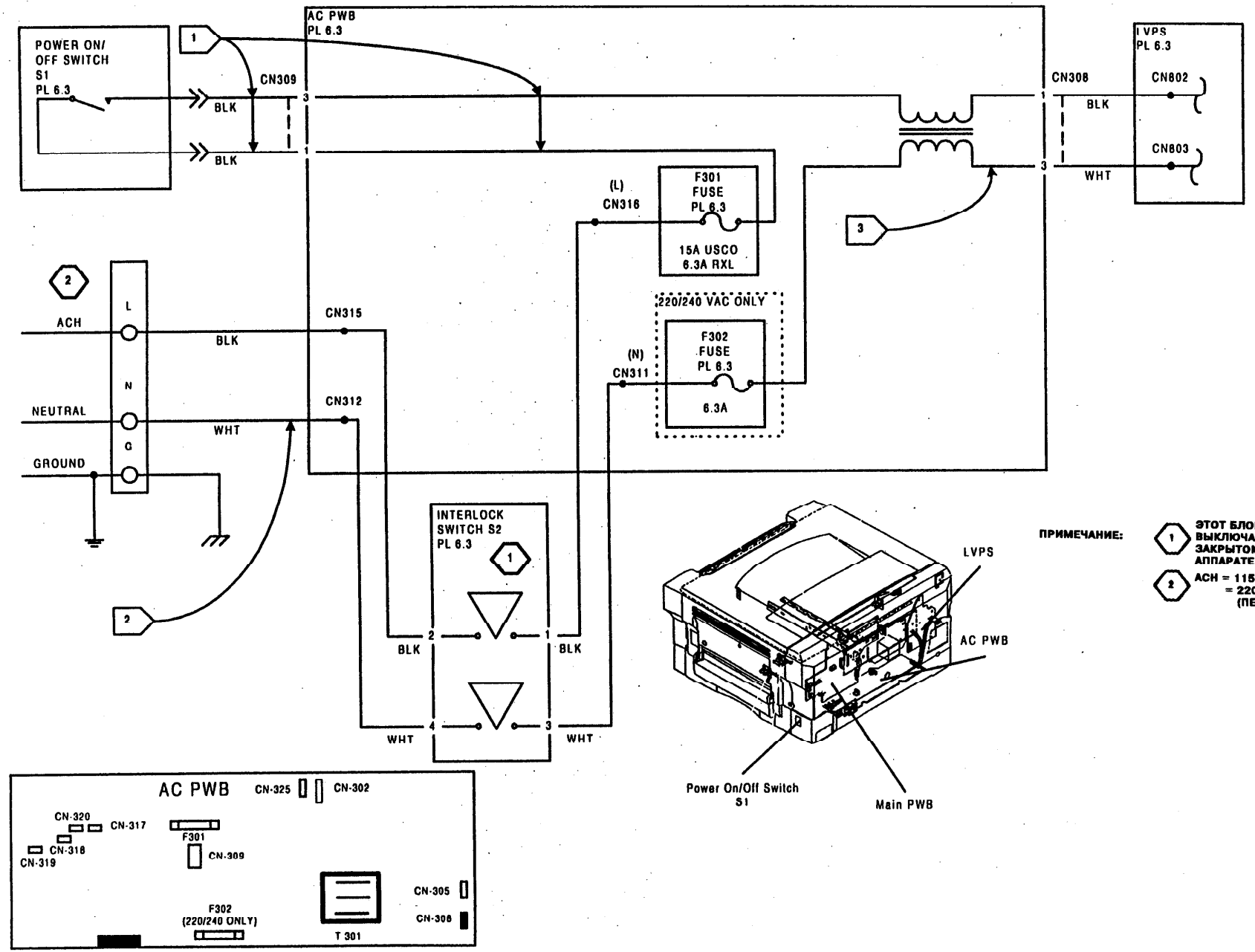

ПРИМЕЧАНИЕ:

1. ЭТОТ БЛОКИРОВОЧНЫЙ ВЫКЛЮЧАТЕЛЬ ЗАМКНУТ ПРИ ЗАКРЫТОМ КОПИРОВАЛЬНОМ АППАРАТЕ
2. ACH = 115 В (USCO) = 220/240 В (RXL) (ПЕРЕМЕННОЕ)

RAP 1.1 "Включение питания" (C SDF)

Начальные действия:
Убедитесь, что копировальный аппарат закрыт.
Убедитесь, что электропроводка главного двигателя не пережата задней крышкой.

Выключите, а затем снова включите питание копировального аппарата, наблюдая при этом за кареткой лампы экспонирования.
Каретка перемещается.
Да Нет

Посмотрите на панель управления.
На панели управления ничего не светится.
Да Нет

Переходите к RAP 2.1 "Выбор режима / индикация" для устранения неисправности запуска.

Подсоедините мультиметр между контактом 10 разъема CN107 (+) на главной печатной плате и землей (-).
Есть постоянное напряжение +5 В.
Да Нет

Подсоедините мультиметр между контактом 5 разъема CN114 (+) на главной печатной плате и землей (-).
Есть постоянное напряжение +24 В.
Да Нет

A B C D

A B C D

Выключите питание копировального аппарата и отсоедините сетевой шнур. Проверьте предохранитель F301 на печатной плате переменного напряжения AC (на аппаратах 220/240 В проверьте оба предохранителя F301 и F302).
Предохранитель перегорел.
Да Нет

Переходите к флажку 1, 2 и 3 и проверьте наличие обрыва цепи. Если все в порядке, то проверьте, что механизм блокировочного выключателя работает правильно. Если все в порядке, то замените низковольтный блок питания LVPS.

Замените предохранитель. Если предохранитель опять перегорит, то замените печатную плату переменного напряжения AC.

Замените главную печатную плату.

Переходите к RAP 1.2 "Постоянное напряжение питания".

Переходите к RAP 1.2 "Постоянное напряжение питания".

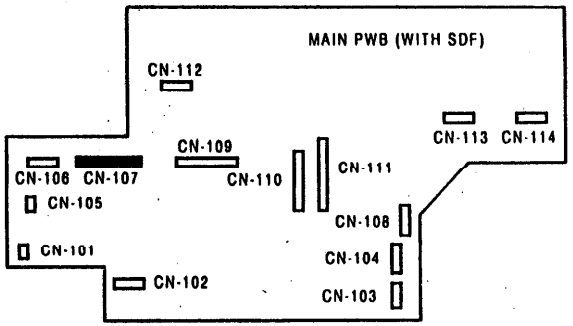

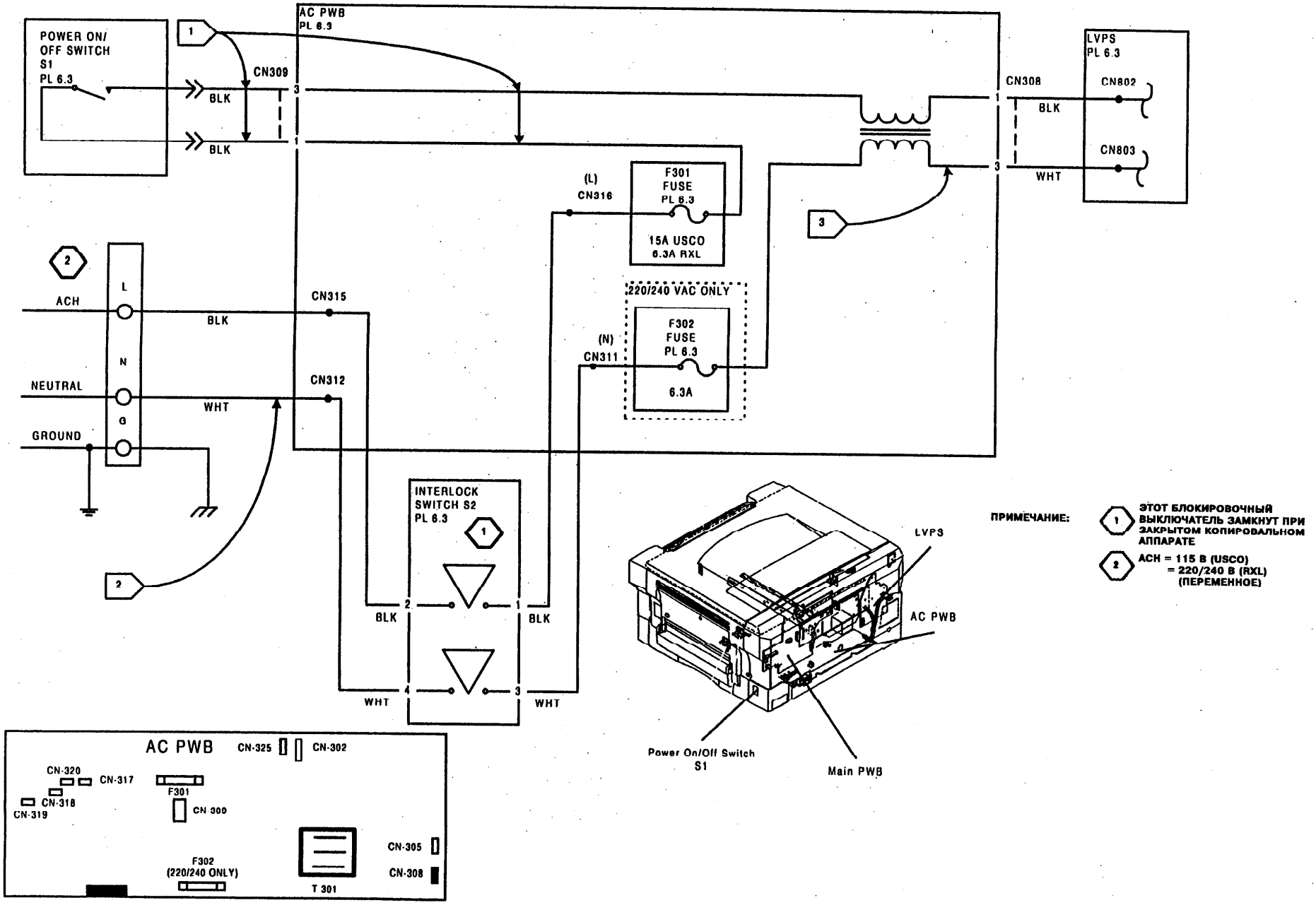

ПРИМЕЧАНИЕ:

1. ЭТОТ БЛОКИРОВОЧНЫЙ ВЫКЛЮЧАТЕЛЬ ЗАМКНУТ ПРИ ЗАКРЫТОМ КОПИРОВАЛЬНОМ АППАРАТЕ
2. ACH = 115 В (USCO)
   = 220/240 В (RXL)
   (ПЕРЕМЕННОЕ)

RAP 1.2 "Постоянное напряжение питания" (Без SDF)

***ПРИМЕЧАНИЕ**: Входите в эту RAP только из RAP 1.1 "Включение питания".*

Подсоедините мультиметр между контактом 5 разъема CN113 (+)на главной печатной плате и землей (-).

Есть постоянное напряжение +24 В.

Да Нет

Подсоедините мультиметр между контактом 1 разъема CN801 (+) на блоке низковольтного питания LVPS и землей (-).

Имеется постоянное напряжение +24 В.

Да Нет

Выключите питание копировального аппарата и отсоедините сетевой шнур. Проверьте предохранители F801 и F802 на низковольтном блоке питания LVPS.

Предохранитель перегорел.

Да Нет

Замените низковольтный блок питания LVPS.

Перегорел предохранитель F801

Да Нет

Перегорел предохранитель F802. Замените предохранитель. Если предохранитель снова перегорит, то замените блок низковольтного питания LVPS.

Переходите к флажку 1 и проверьте наличие короткого замыкания на землю.

Переходите к флажку 2 и проверьте наличие обрыва цепи.

Подсоедините мультиметр между контактом 1 разъема CN113 (+) на главной печатной плате и землей (-).

A

A

Есть постоянное напряжение +13 В.

Да Нет

Подсоедините мультиметр между контактом 2 разъема CN801 (+) на блоке низковольтного питания LVPS и землей (-).

Имеется постоянное напряжение +13 В.

Да Нет

Переходите к флажку 3 и проверьте наличие короткого замыкания. Если все в порядке, то замените блок низковольтного питания LVPS.

Переходите к флажку 4 и проверьте наличие обрыва цепи.

- Переходите к флажку 3 и проверьте наличие обрыва цепи между главной печатной платой и панелью управления.
- Переходите к флажку 5 и проверьте наличие обрыва цепи (EPAC1 и EPAC2).

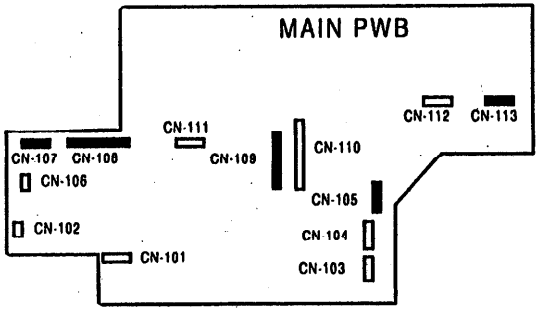

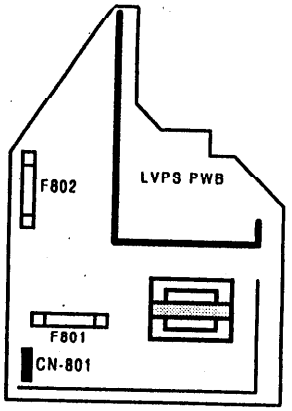

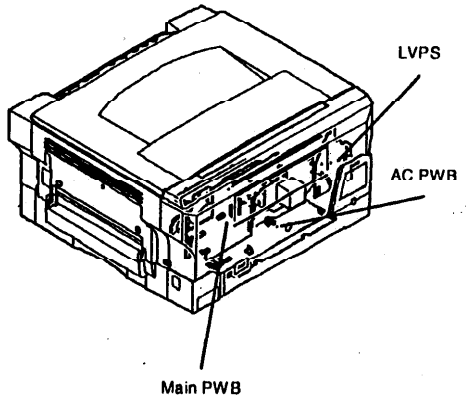

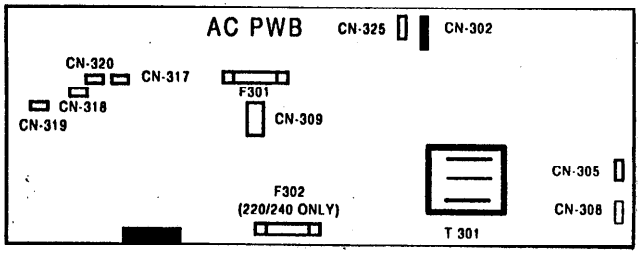

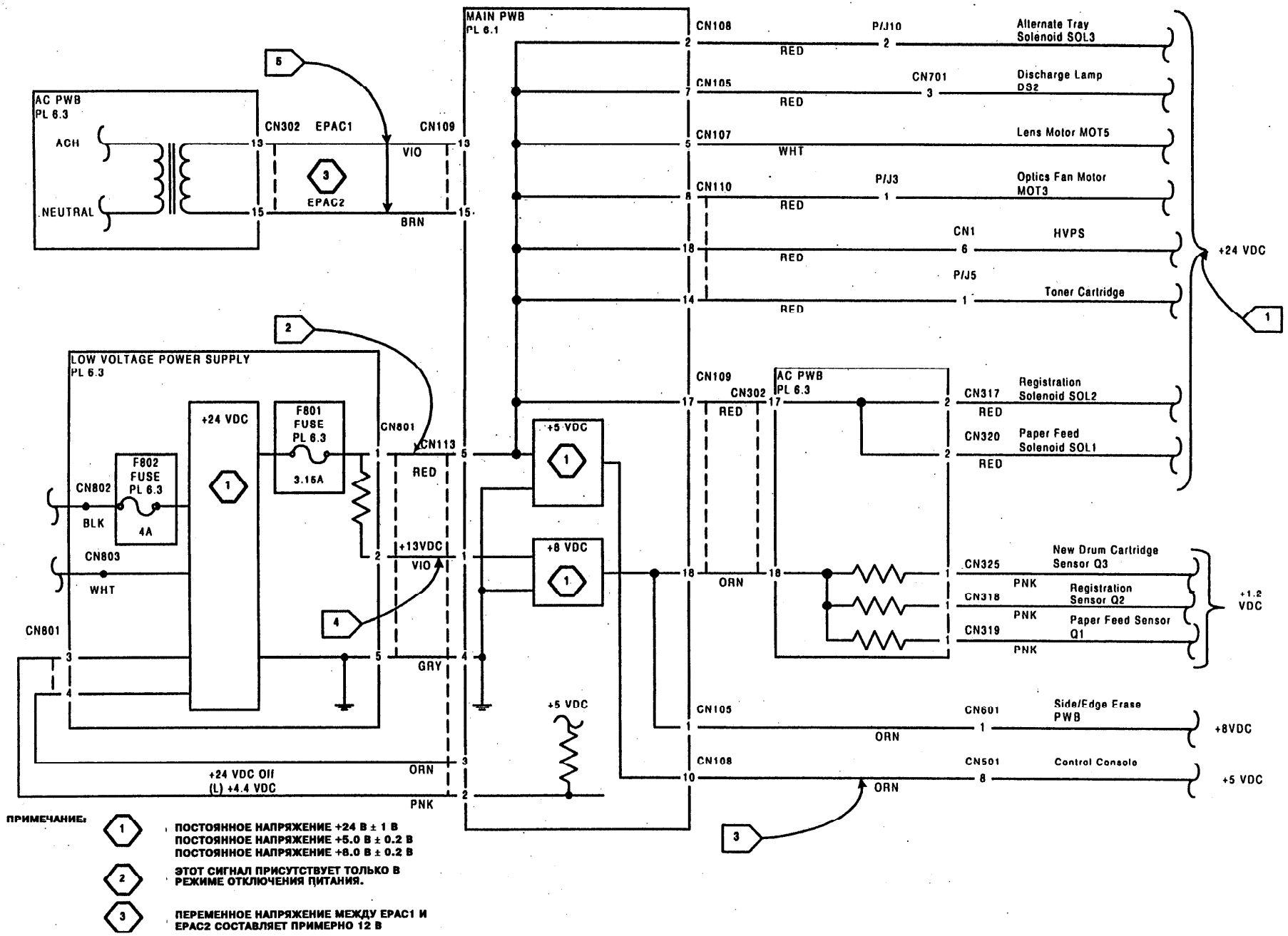

ПРИМЕЧАНИЕ:

1. ПОСТОЯННОЕ НАПРЯЖЕНИЕ +24 В ± 1 В
   ПОСТОЯННОЕ НАПРЯЖЕНИЕ +5.0 В ± 0.2 В
   ПОСТОЯННОЕ НАПРЯЖЕНИЕ +8.0 В ± 0.2 В
2. ЭТОТ СИГНАЛ ПРИСУТСТВУЕТ ТОЛЬКО В РЕЖИМЕ ОТКЛЮЧЕНИЯ ПИТАНИЯ.
3. ПЕРЕМЕННОЕ НАПРЯЖЕНИЕ МЕЖДУ EPAC1 И EPAC2 СОСТАВЛЯЕТ ПРИМЕРНО 12 В

RAP 1.2 "Постоянное напряжение питания" (C SDF)

***ПРИМЕЧАНИЕ**: Входите в эту RAP только из RAP 1.1 "Включение питания".*

Подсоедините мультиметр между контактом 5 разъема CN114 (+)на главной печатной плате и землей (-).

Есть постоянное напряжение +24 В.

Да Нет

Подсоедините мультиметр между контактом 1 разъема CN801 (+) на блоке низковольтного питания LVPS и землей (-).

Имеется постоянное напряжение +24 В.

Да Нет

Выключите питание копировального аппарата и отсоедините сетевой шнур. Проверьте предохранители F801 и F802 на низковольтном блоке питания LVPS.

Предохранитель перегорел.

Да Нет

Замените низковольтный блок питания LVPS.

Перегорел предохранитель F801

Да Нет

Перегорел предохранитель F802. Замените предохранитель. Если предохранитель снова перегорит, то замените блок низковольтного питания LVPS.

Переходите к флажку 1 и проверьте наличие короткого замыкания на землю.

Переходите к флажку 2 и проверьте наличие обрыва цепи.

Подсоедините мультиметр между контактом 1 разъема CN113 (+) на главной печатной плате и землей (-).

A

A

Есть постоянное напряжение +13 В.

Да Нет

Подсоедините мультиметр между контактом 2 разъема CN801 (+) на блоке низковольтного питания LVPS и землей (-).

Имеется постоянное напряжение +13 В.

Да Нет

Переходите к флажку 3 и проверьте наличие короткого замыкания. Если все в порядке, то замените блок низковольтного питания LVPS.

Переходите к флажку 4 и проверьте наличие обрыва цепи.

- Переходите к флажку 3 и проверьте наличие обрыва цепи между главной печатной платой и панелью управления.
- Переходите к флажку 5 и проверьте наличие обрыва цепи (EPAC1 и EPAC2).

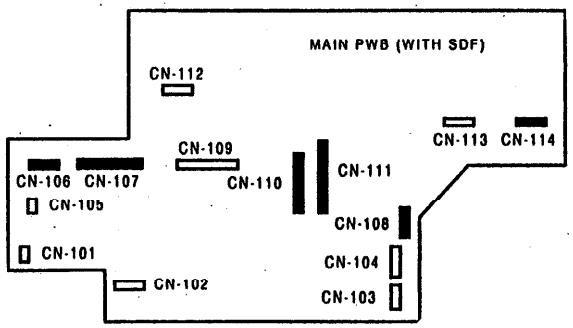

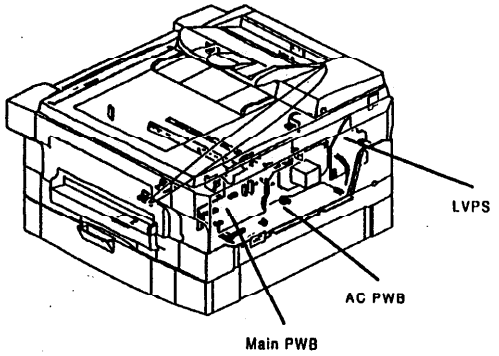

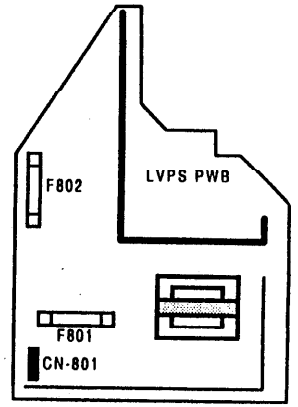

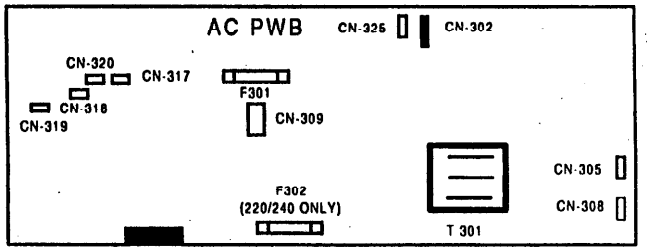

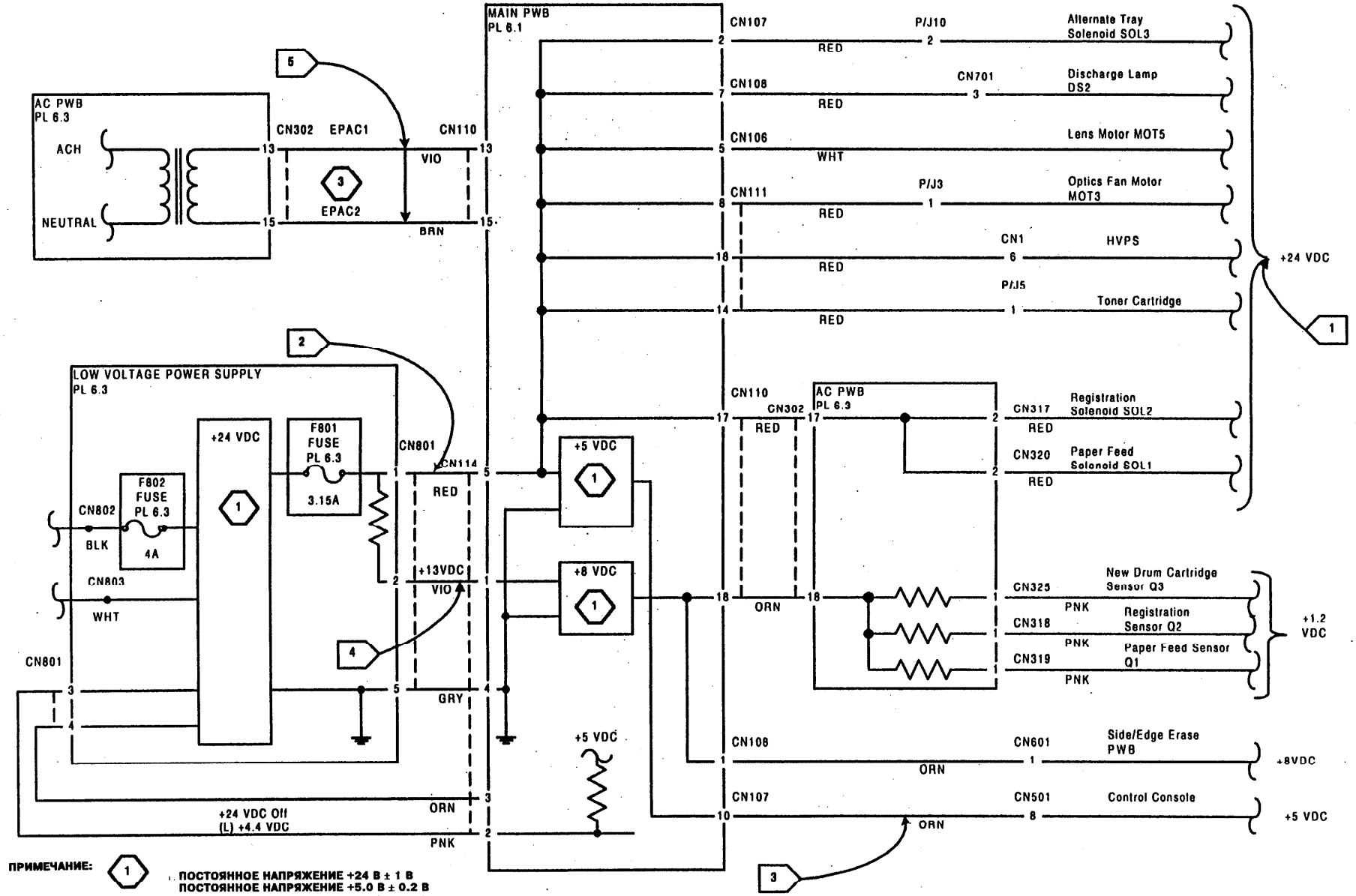

ПРИМЕЧАНИЕ:

1. ПОСТОЯННОЕ НАПРЯЖЕНИЕ +24 В ± 1 В
   ПОСТОЯННОЕ НАПРЯЖЕНИЕ +5.0 В ± 0.2 В
   ПОСТОЯННОЕ НАПРЯЖЕНИЕ +8.0 В ± 0.2 В
2. ЭТОТ СИГНАЛ ПРИСУТСТВУЕТ ТОЛЬКО В РЕЖИМЕ ОТКЛЮЧЕНИЯ ПИТАНИЯ.
3. ПЕРЕМЕННОЕ НАПРЯЖЕНИЕ МЕЖДУ EPAC1 И EPAC2 СОСТАВЛЯЕТ ПРИМЕРНО 12 В

RAP 2.1 "Выбор режима / Индикация" (Без SDF)

Введите диагностический код 5-1 для проверки лампочек панели управления.

Можно ввести диагностический код 5-1.

Да Нет

Переходите к RAP 2.2 "Выбор режима".

Несколько раз нажмите кнопку запуска **Start**, чтобы проверить работу дисплея и лампочек панели управления.

Все лампочки светятся.

Да Нет

Светится лампочка готовности Ready.

Да Нет

Переходите к RAP 2.2 "Выбор режима".

Переходите к флажку 1 и к флажку 2 и проверьте, что разъемы CN108 и CN501 надежно подсоединены. Если все в порядке, то перед заменой главной печатной платы замените панель управления.

В случае наличия каких-либо неисправностей выбора режима переходите к RAP 2.2 "Выбор режима".

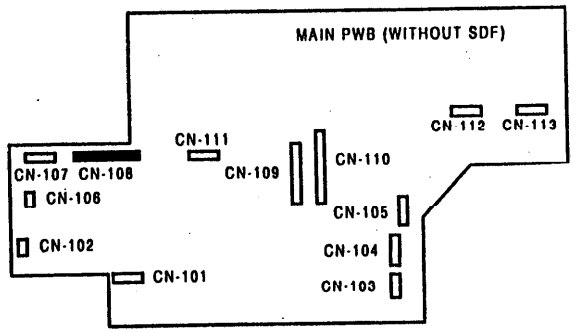

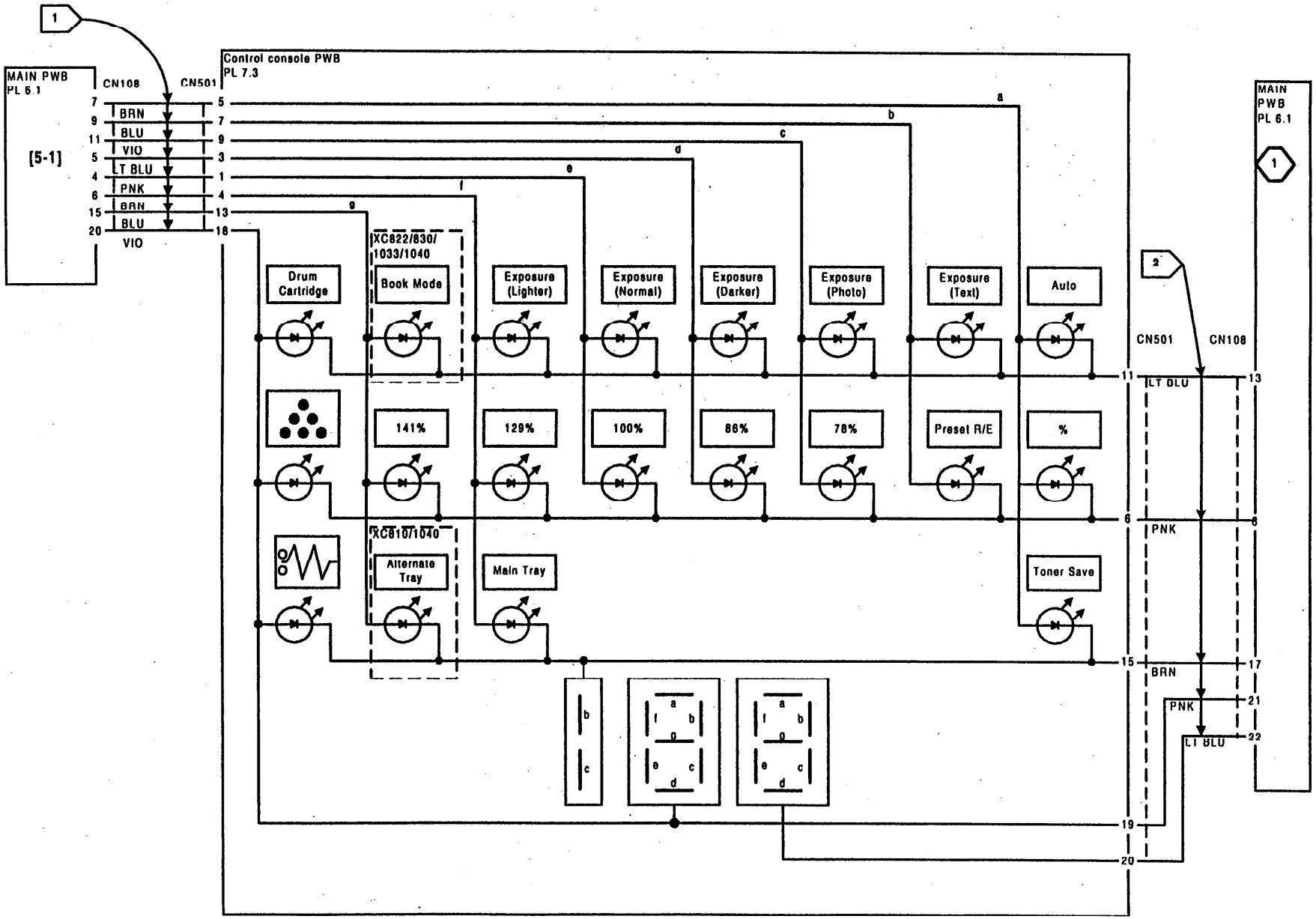
1
MAIN PWB
PL 6.1
CN108
CN501
[5-1]
7 BRN 5
9 BLU 7
11 VIO 9
5 LT BLU 3
4 PNK 1
6 BRN 4
15 BLU 13
20 VIO 18
Control console PWB
PL 7.3
a
b
c
d
e
f
g
XC822/830/
1033/1040
Drum Cartridge
Book Mode
Exposure (Lighter)
Exposure (Normal)
Exposure (Darker)
Exposure (Photo)
Exposure (Text)
Auto
141%
129%
100%
86%
78%
Preset R/E
%
XC810/1040
Alternate Tray
Main Tray
Toner Save
11
6
15
19
20
2
CN501
CN108
LT BLU
13
PNK
8
BRN
17
PNK
21
LT BLU
22
MAIN
PWB
PL 6.1
1

RAP 2.1 "Выбор режима / Индикация" (C SDF)

Введите диагностический код 5-1 для проверки лампочек панели управления.

Можно ввести диагностический код 5-1.

Да Нет

Переходите к RAP 2.2 "Выбор режима".

Несколько раз нажмите кнопку запуска **Start**, чтобы проверить работу дисплея и лампочек панели управления.

Все лампочки светятся.

Да Нет

Светится лампочка готовности Ready.

Да Нет

Переходите к RAP 2.2 "Выбор режима".

Переходите к флажку 1 и к флажку 2 и проверьте, что разъемы CN108 и CN501 надежно подсоединены. Если все в порядке, то перед заменой главной печатной платы замените панель управления.

В случае наличия каких-либо неисправностей выбора режима переходите к RAP 2.2 "Выбор режима".

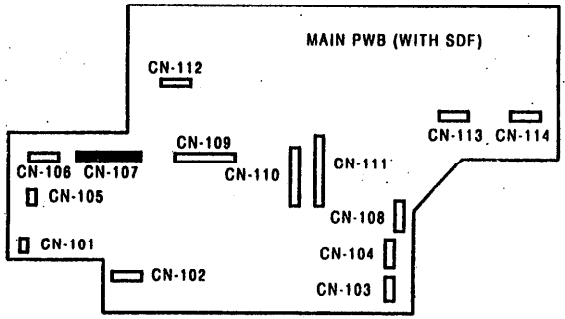

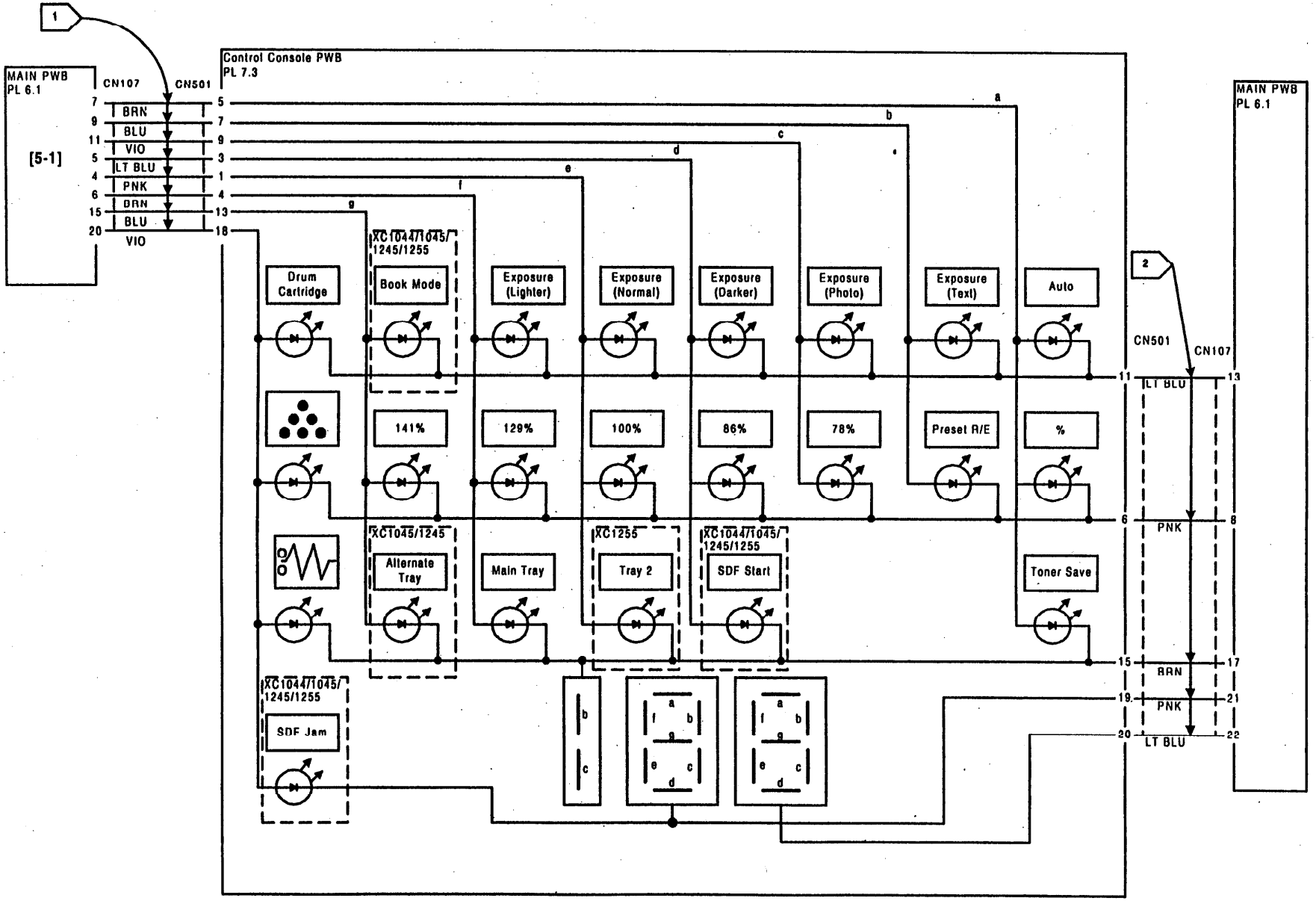
1
MAIN PWB
PL 6.1
[5-1]
CN107
CN501
7 BRN 5
9 BLU 7
11 VIO 9
5 LT BLU 3
4 PNK 1
6 DRN 4
15 BLU 13
20 VIO 18
Control Console PWB
PL 7.3
a
b
c
d
e
f
g
XC1044/1045/
1245/1255
Drum Cartridge
Book Mode
Exposure (Lighter)
Exposure (Normal)
Exposure (Darker)
Exposure (Photo)
Exposure (Text)
Auto
141%
129%
100%
86%
78%
Preset R/E
%
XC1045/1245
Alternate Tray
Main Tray
XC1255
Tray 2
SDF Start
Toner Save
SDF Jam
2
CN501
CN107
11 LT BLU 13
6 PNK 8
15 BRN 17
19 PNK 21
20 LT BLU 22
MAIN PWB
PL 6.1

RAP 2.2 "Выбор режима" (Без SDF)

Выключите, а затем снова включите питание копировального аппарата.

Загорается лампочка готовности Ready.

Да Нет

Переходите к флажку 1 и проверьте наличие обрыва цепи.

Нажмите кнопку запуска **Start**.

Запускается цикл копирования.

Да Нет

Переходите к флажку 2 и проверьте наличие обрыва цепи. Если все в порядке, то замените панель управления.

Переходите к флажку 3 и 4 и проверьте, что разъемы CN108 и CN501 надежно подсоединены. Если все в порядке, то перед заменой главной печатной платы замените панель управления.

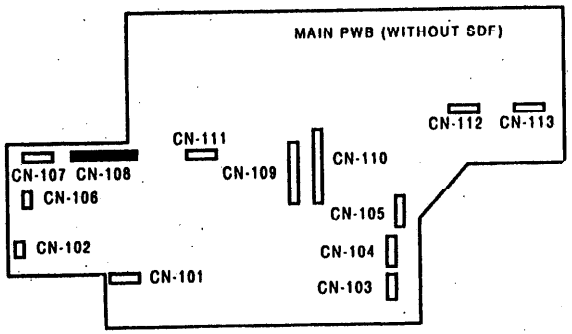

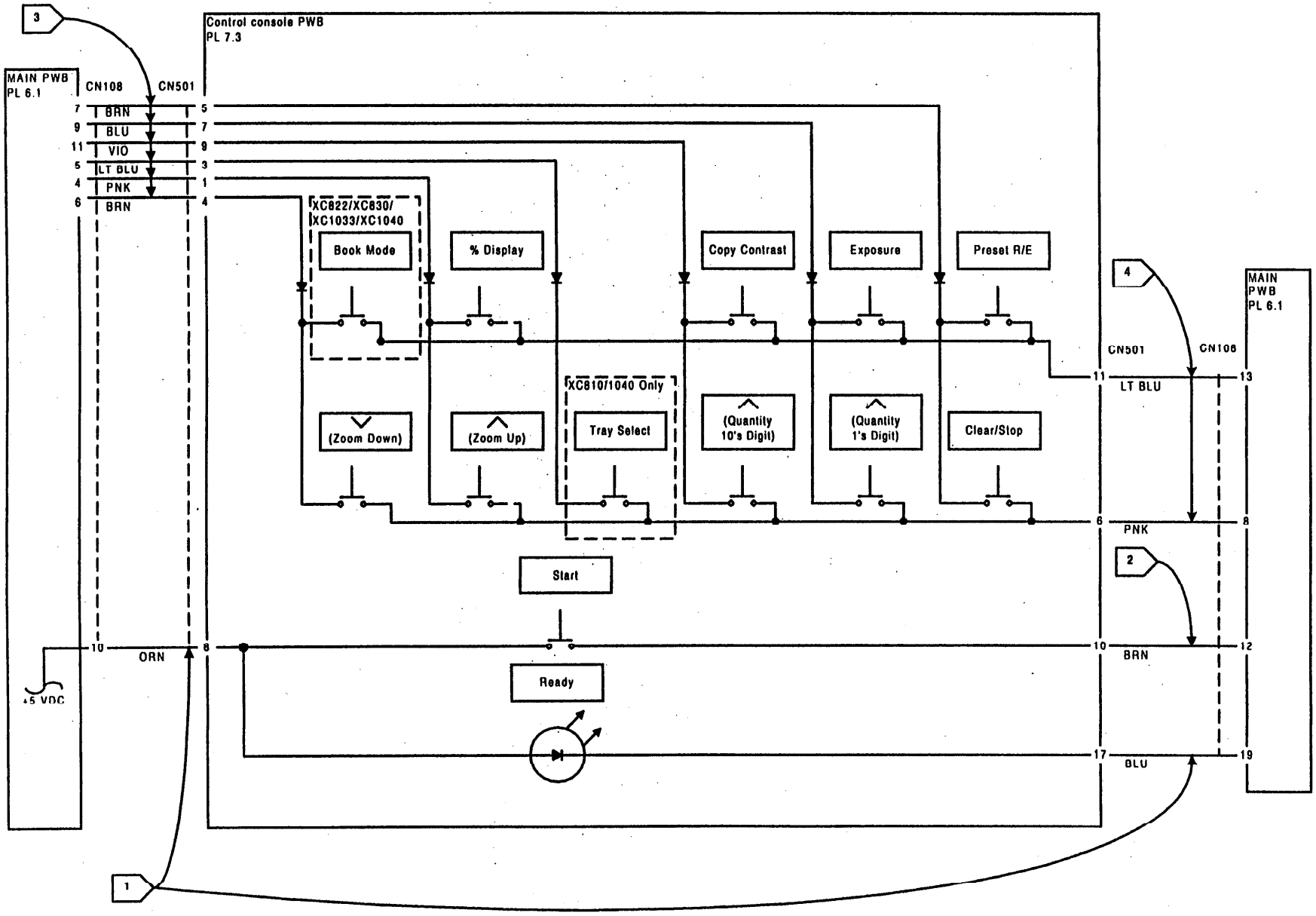
3
Control console PWB
PL 7.3
MAIN PWB
PL 6.1
CN108
CN501
7 BRN 5
9 BLU 7
11 VIO 9
5 LT BLU 3
4 PNK 1
6 BRN 4
XC822/XC830/
XC1033/XC1040
Book Mode
% Display
Copy Contrast
Exposure
Preset R/E
XC810/1040 Only
(Zoom Down)
(Zoom Up)
Tray Select
(Quantity
10's Digit)
(Quantity
1's Digit)
Clear/Stop
Start
Ready
10 ORN 8
+5 VDC
4
MAIN
PWB
PL 6.1
CN501
CN106
11 LT BLU 13
6 PNK 8
2
10 BRN 12
17 BLU 19
1

RAP 2.2 "Выбор режима" (C SDF)

Выключите, а затем снова включите питание копировального аппарата.

Загорается лампочка готовности Ready.

Да Нет

Переходите к флажку 1 и проверьте наличие обрыва цепи.

Нажмите кнопку запуска **Start**.

Запускается цикл копирования.

Да Нет

Переходите к флажку 2 и проверьте наличие обрыва цепи. Если все в порядке, то замените панель управления.

Переходите к флажку 3 и 4 и проверьте, что разъемы CN108 и CN501 надежно подсоединены. Если все в порядке, то перед заменой главной печатной платы замените панель управления.

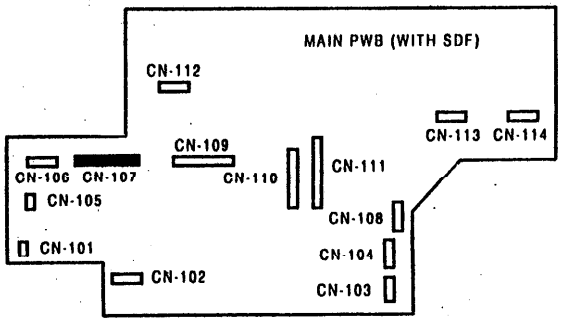

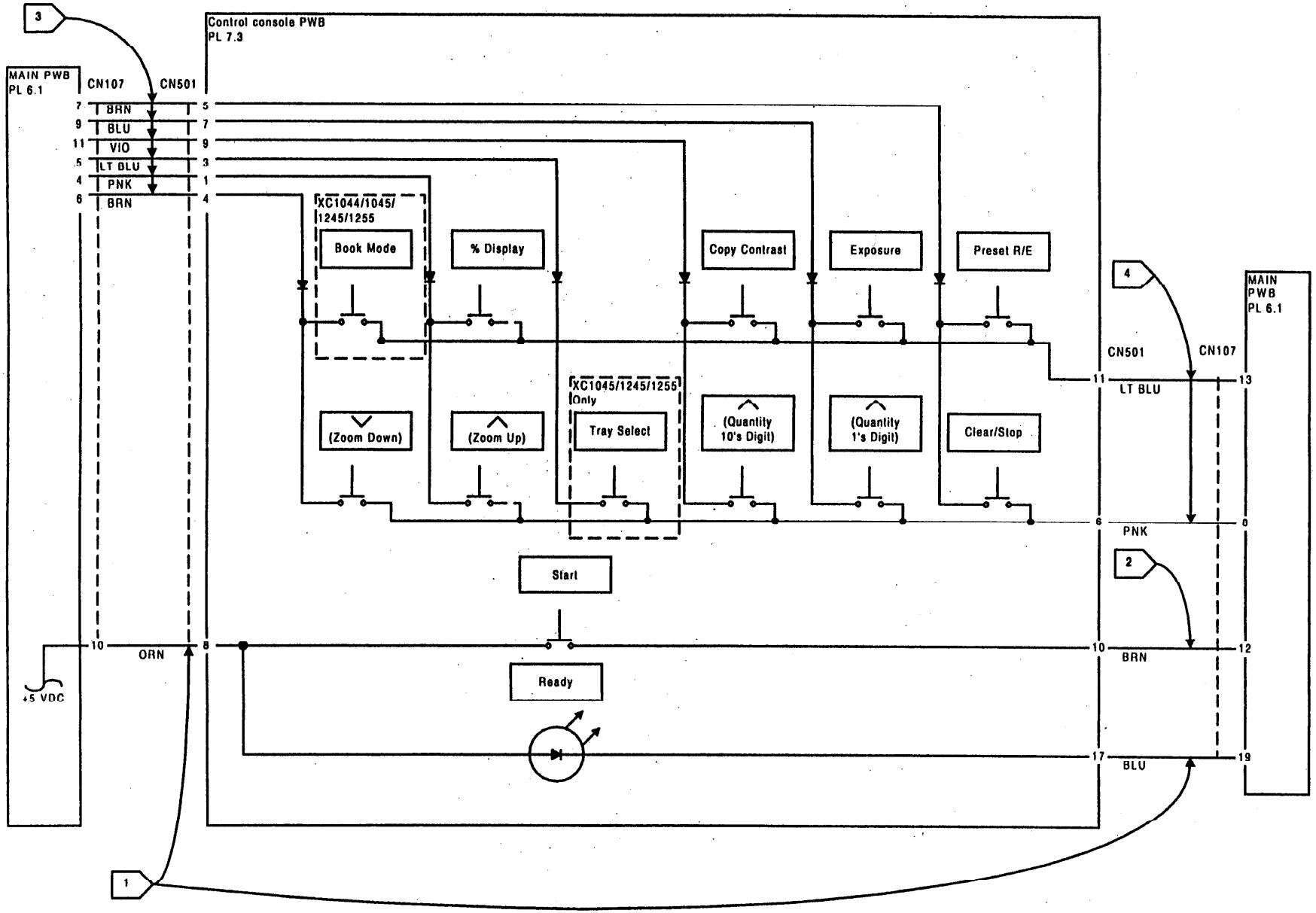
3
Control console PWB
PL 7.3
MAIN PWB
PL 6.1
CN107
CN501
7 BRN 5
9 BLU 7
11 VIO 9
5 LT BLU 3
4 PNK 1
6 BRN 4
XC1044/1045/
1245/1255
Book Mode
% Display
Copy Contrast
Exposure
Preset R/E
XC1045/1245/1255
Only
(Zoom Down)
(Zoom Up)
Tray Select
(Quantity
10's Digit)
(Quantity
1's Digit)
Clear/Stop
Start
Ready
10 ORN 8
+5 VDC
1
4
2
CN501
CN107
MAIN
PWB
PL 6.1
11 LT BLU 13
6 PNK 6
10 BRN 12
17 BLU 19

RAP 5.1 "Запуск SDF"

Начальное действие:
Убедитесь, что SDF находится в режиме "**Автоматический запуск**". Обратитесь к разделу "*Настройка вашего копировального аппарата*" в Руководстве пользователя.

Выключите питание и устраните все застревания оригиналов.
Удалите из SDF все оригиналы.
Включите питание.
Вставьте оригинал, одновременно наблюдая за лампочкой **Запуск SDF**.
Лампочка горит, когда оригинал вставлен в SDF.

Да **Нет**

Переходите к флажку 1 и проверьте наличие обрыва цепи.

Замените главную печатную плату.

RAP 5.2 "Вентитляторы охлаждени SDF MOT8, MOT9"

Сделайте копию с помощью SDF, одновременно наблюдая за вентиляторами охлаждения оптики SDF MOT8 и MOT9.

- Если не вращается только MOT8, переходите к флажку 2 и проверьте наличие обрыва в цепи двигателя.
- Если не вращается только MOT9, переходите к флажку 3 и проверьте наличие обрыва в цепи двигателя.
- Если не вращается ни один двигатель, замените главную печатную плату.

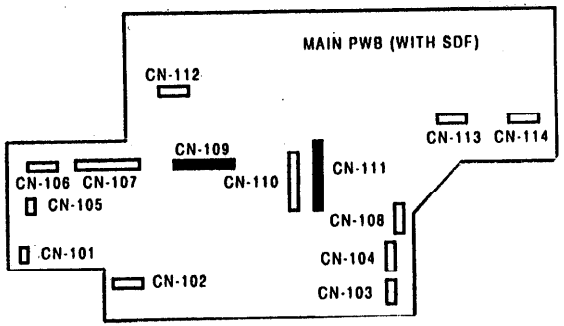

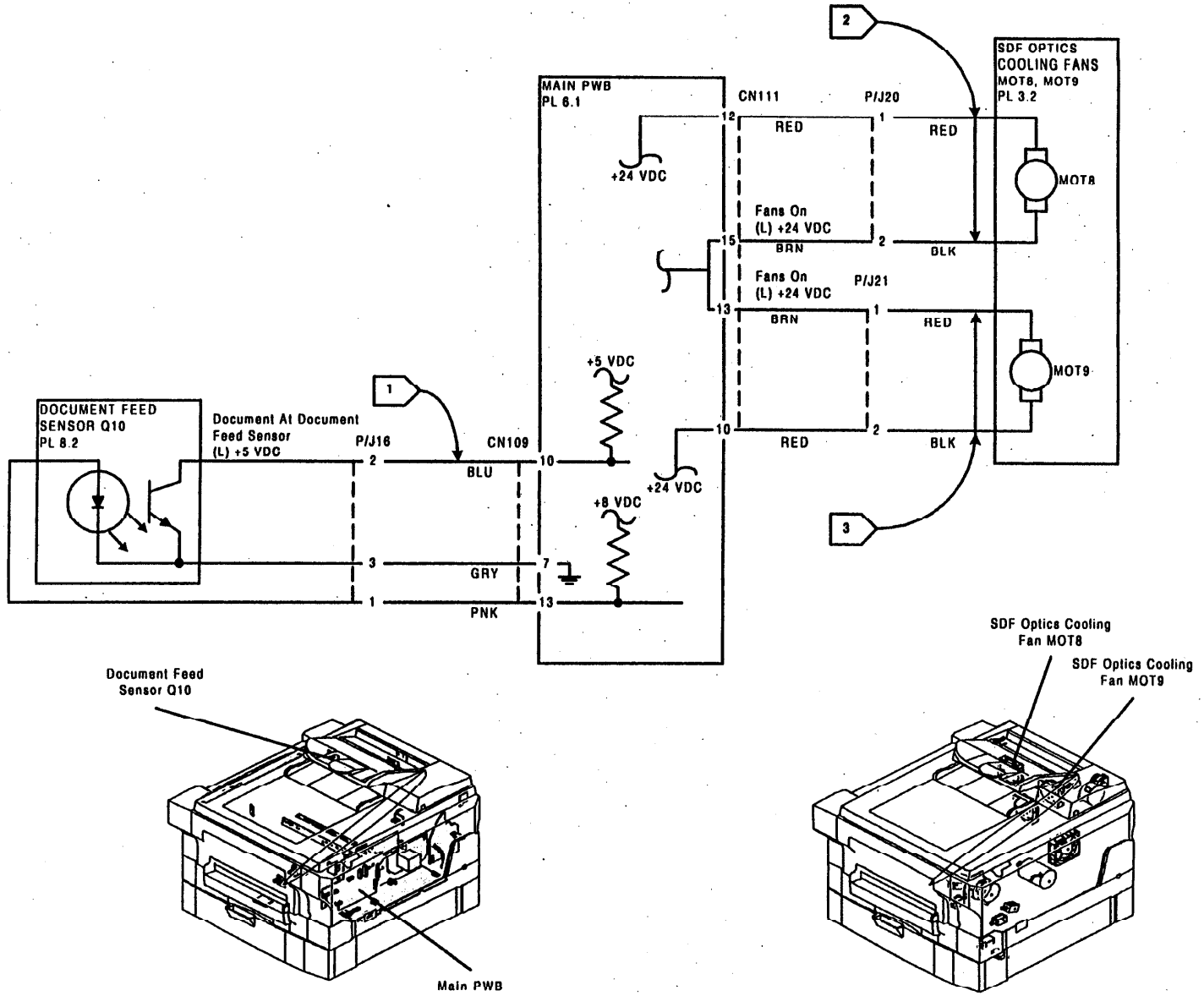
2
SDF OPTICS
COOLING FANS
MOT8, MOT9
PL 3.2
MAIN PWB
PL 6.1
CN111
P/J20
12
RED
1
RED
+24 VDC
MOT8
Fans On
(L) +24 VDC
15
BRN
2
BLK
Fans On
(L) +24 VDC
P/J21
13
BRN
1
RED
MOT9
+5 VDC
1
DOCUMENT FEED
SENSOR Q10
PL 8.2
Document At Document
Feed Sensor
(L) +5 VDC
P/J16
CN109
10
RED
2
BLK
2
BLU
10
+24 VDC
+8 VDC
3
GRY
7
1
PNK
13
3
Document Feed
Sensor Q10
Main PWB
SDF Optics Cooling
Fan MOT8
SDF Optics Cooling
Fan MOT9

RAP 6.1 "Экспонирование" (Без SDF)

Светлые копии или дефекты фона появляются только в режиме автоматического экспонирования Auto.
Да Нет

Замените по одному следующие элементы в указанном порядке, пока неисправность не будет устранена.

1. Лампа экспонирования (PL 3.1) (только для дефектов фона).
2. Барабан-картридж (PL 4.2).

Переходите к флажку 1 и проверьте наличие обрыва цепи. Если все в порядке, то замените датчик автоматического экспонирования CR1.

RAP 6.2 "Двигатель вентилятора охлаждения оптики MOT3" (Без SDF)

Подсоедините мультиметр между контактом 11 разъема CN110 (+) на главной печатной плате и корпусом (-).
Есть постоянное напряжение +24 В.
Да Нет

Переходите к флажку 2 и проверьте наличие обрыва цепи.

Нажмите кнопку запуска **Start**.
Имеется постоянное напряжение 0 В.
Да Нет

Замените главную печатную плату.

Замените двигатель вентилятора охлаждения MOT3.

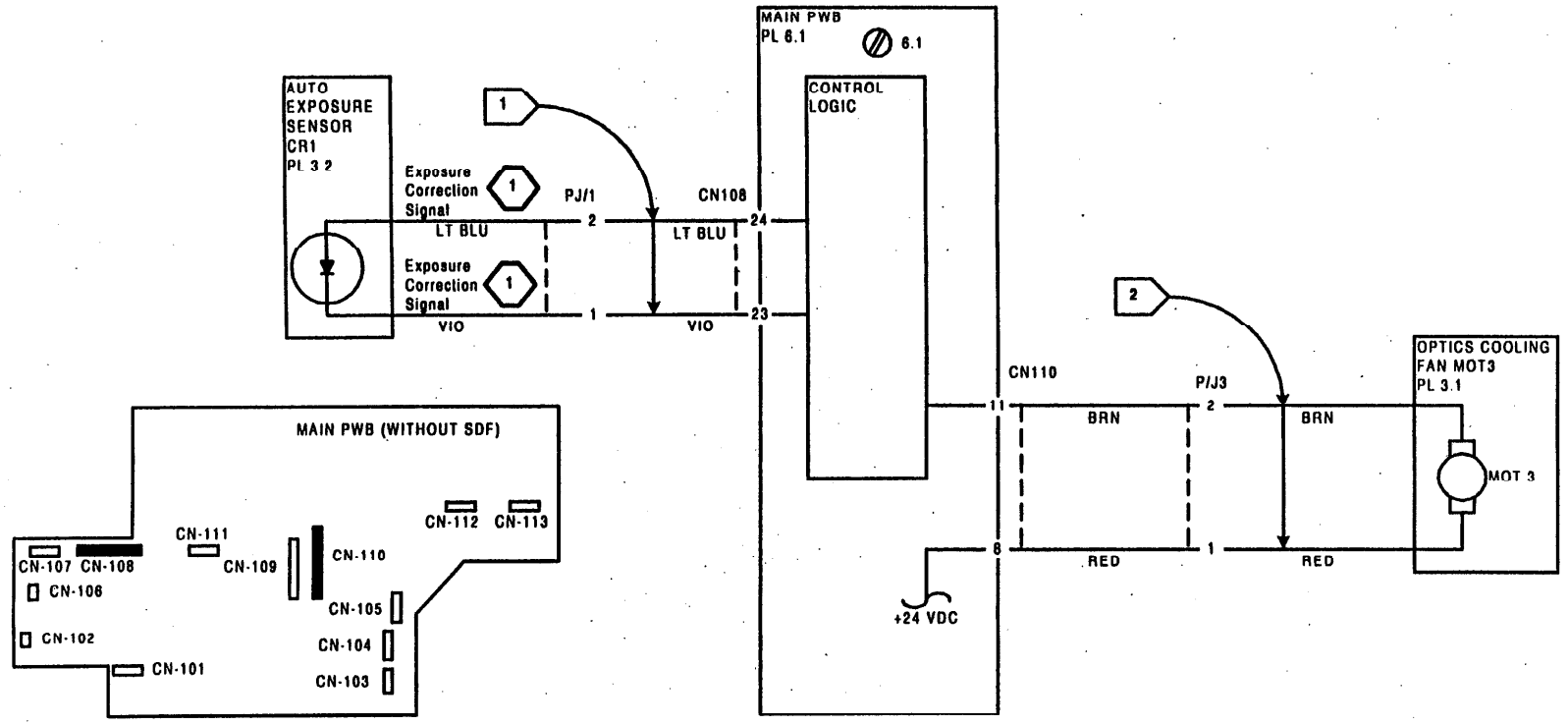

ПРИМЕЧАНИЕ: (1) ЭТОТ СИГНАЛ НЕВОЗМОЖНО ИЗМЕРИТЬ.

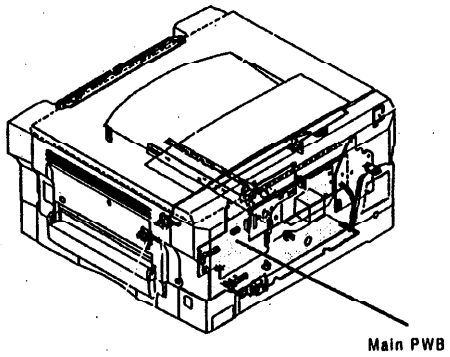

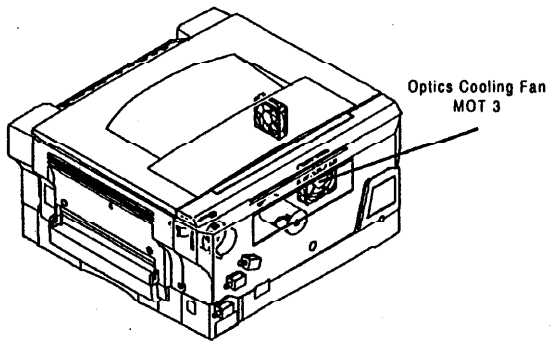

RAP 6.1 "Экспонирование" (С SDF)

Светлые копии или дефекты фона появляются только в режиме автоматического экспонирования Auto.
Да Нет

Замените по одному следующие элементы в указанном порядке, пока неисправность не будет устранена.

1. Лампа экспонирования (PL 3.1) (только для дефектов фона).
2. Барабан-картридж (PL 4.2).

Переходите к флажку 1 и проверьте наличие обрыва цепи. Если все в порядке, то замените датчик автоматического экспонирования CR1.

RAP 6.2 "Двигатель вентилятора охлаждения оптики MOT3" (Без SDF)

Подсоедините мультиметр между контактом 11 разъема CN111 (+) на главной печатной плате и корпусом (-).
Есть постоянное напряжение +24 В.
Да Нет

Переходите к флажку 2 и проверьте наличие обрыва цепи.

Нажмите кнопку запуска **Start**.
Имеется постоянное напряжение 0 В.
Да Нет

Замените главную печатную плату.

Замените двигатель вентилятора охлаждения MOT3.

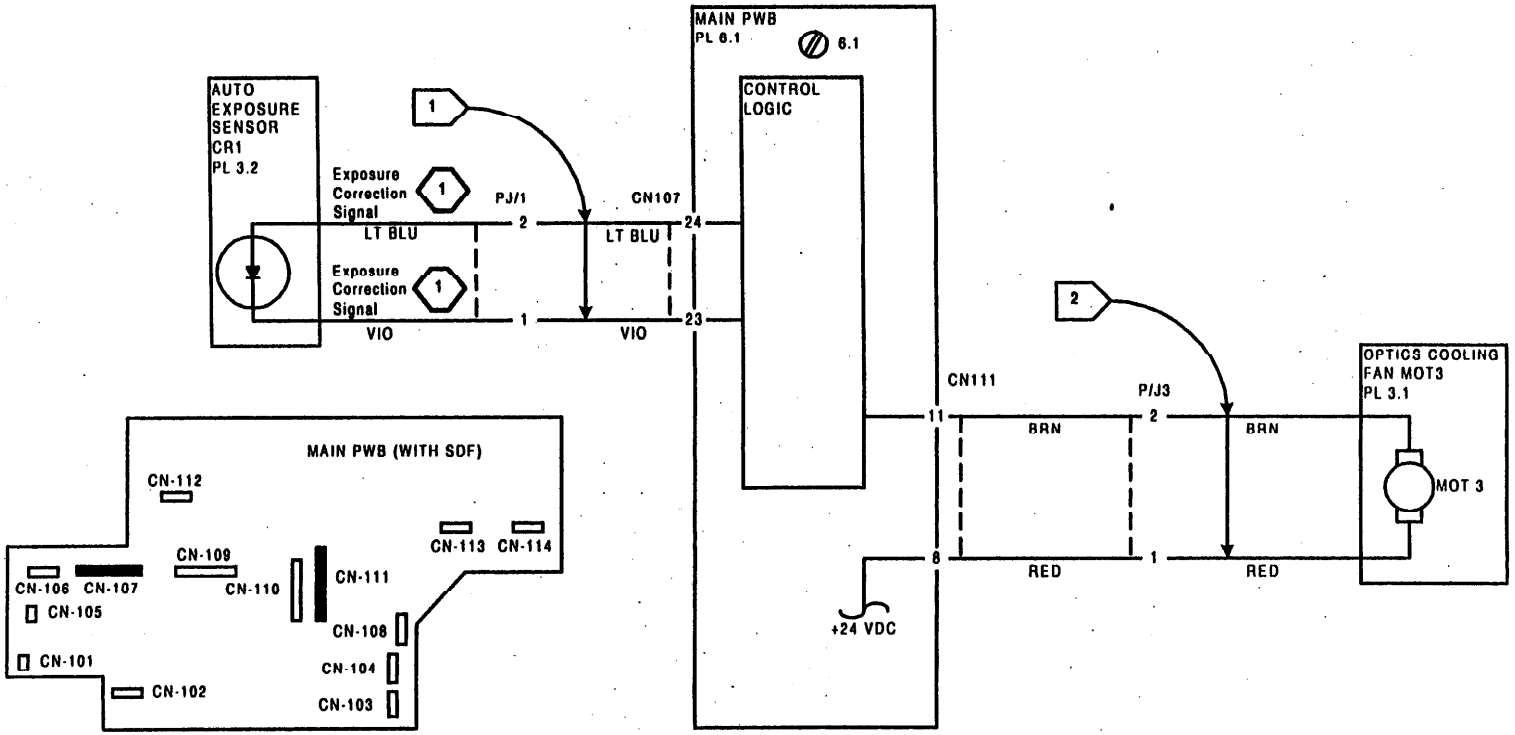

ПРИМЕЧАНИЕ: (1) ЭТОТ СИГНАЛ НЕВОЗМОЖНО ИЗМЕРИТЬ.

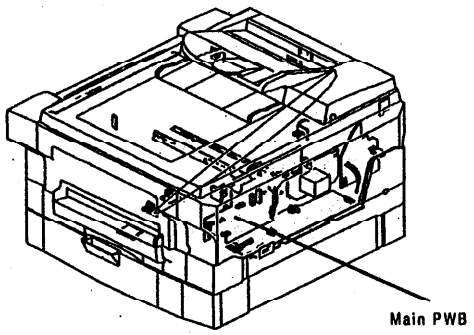

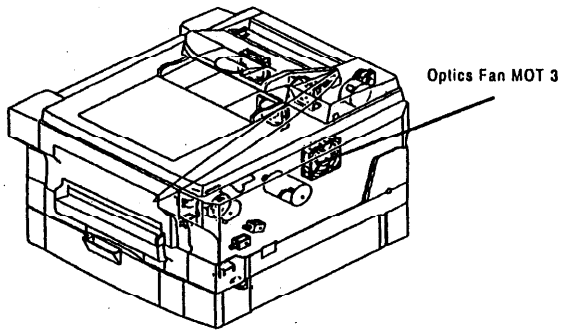

RAP 9.1 "Напряжение смещения проявителя" (Без SDF)

ПРИМЕЧАНИЕ: *Входите в эту RAP, только если не удается выполнить регулировку ADJ 9.1 "Напряжение смещения".*

Подсоедините мультиметр между клеммой смещения DV (+) на высоковольтном блоке питания HVPS и корпусом (-).
Введите диагностический код 8-1.
Имеется постоянное напряжение -150 В.
Да Нет

Нажмите кнопку очистки **Clear**.
Подсоедините мультиметр между контактом 5 разъема CN110 (+) на главной печатной плате и корпусом (-).
Имеется постоянное напряжение приблизительно +17 В.
Да Нет

Переходите к флажку 2 и проверьте наличие обрыва цепи.

Нажмите кнопку запуска **Start**.
Постоянное напряжение уменьшается примерно до 0 В.
Да Нет

Замените главную печатную плату.

Замените высоковольтный блок питания HVPS.

Переходите к флажку 1 и проверьте наличие обрыва цепи между высоковольтным блоком питания HVPS и тонер-картриджем.



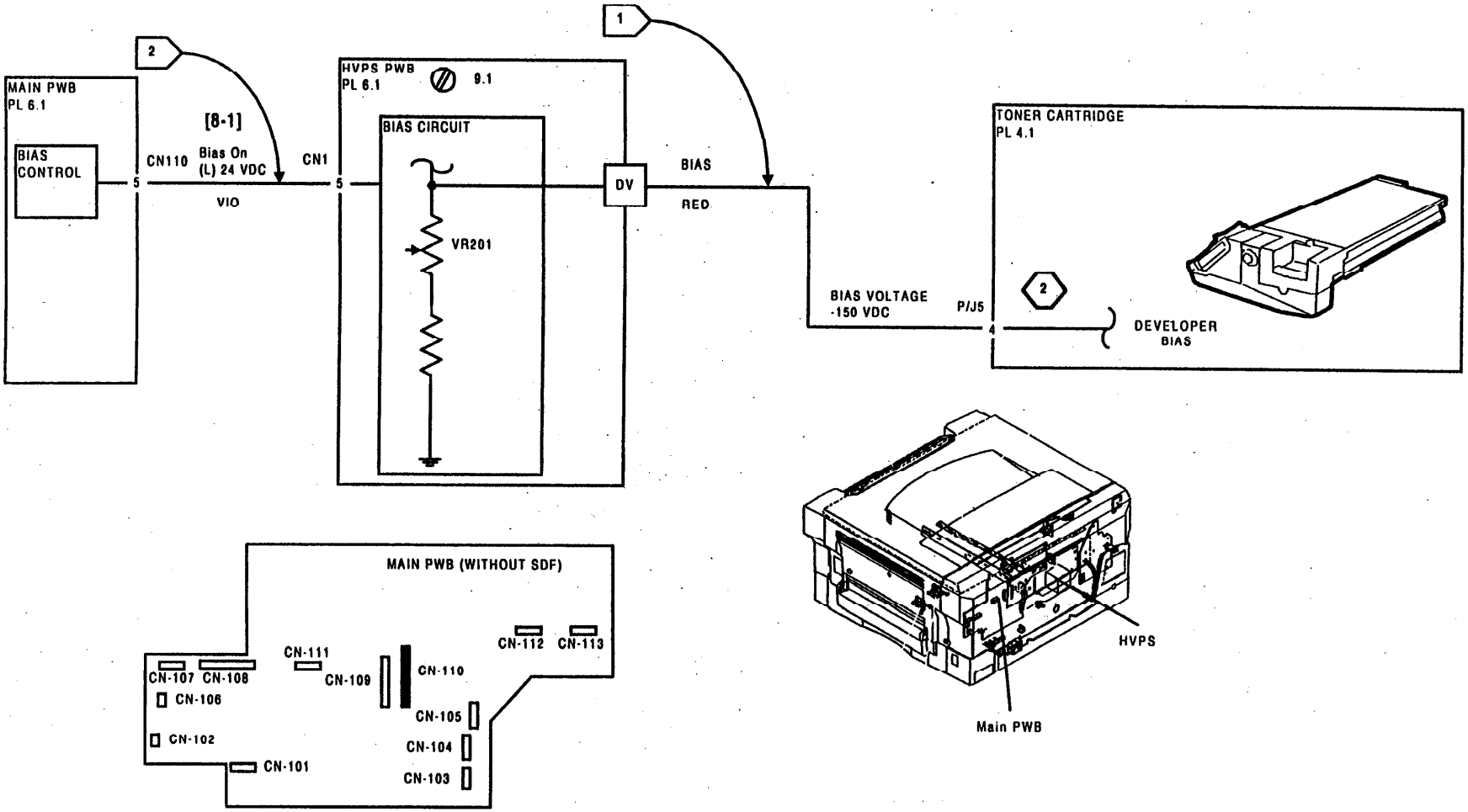
2
MAIN PWB
PL 6.1
BIAS
CONTROL
5
[8-1]
CN110
Bias On
(L) 24 VDC
VIO
CN1
5
HVPS PWB
PL 6.1
9.1
BIAS CIRCUIT
VR201
1
DV
BIAS
RED
BIAS VOLTAGE
-150 VDC
P/J5
4
TONER CARTRIDGE
PL 4.1
2
DEVELOPER
BIAS
MAIN PWB (WITHOUT SDF)
CN-107
CN-108
CN-106
CN-102
CN-101
CN-111
CN-109
CN-110
CN-112
CN-113
CN-105
CN-104
CN-103
HVPS
Main PWB

RAP 9.1 "Напряжение смещения проявителя" (C SDF)

***ПРИМЕЧАНИЕ**: Входите в эту RAP, только если не удается выполнить регулировку ADJ 9.1 "Напряжение смещения".*

Подсоедините мультиметр между клеммой смещения DV (+) на высоковольтном блоке питания HVPS и корпусом (-).
Введите диагностический код 8-1.
Имеется постоянное напряжение -150 В.
Да Нет

Нажмите кнопку очистки **Clear**.
Подсоедините мультиметр между контактом 5 разъема CN111 (+) на главной печатной плате и корпусом (-).
Имеется постоянное напряжение приблизительно +17 В.
Да Нет

Переходите к флажку 2 и проверьте наличие обрыва цепи.

Нажмите кнопку запуска **Start**.
Постоянное напряжение уменьшается примерно до 0 В.
Да Нет

Замените главную печатную плату.

Замените высоковольтный блок питания HVPS.

Переходите к флажку 1 и проверьте наличие обрыва цепи между высоковольтным блоком питания HVPS и тонер-картриджем.

Клемма напряжения смещения проявителя

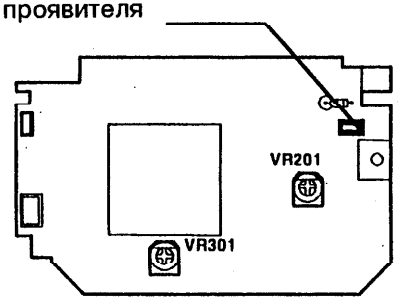

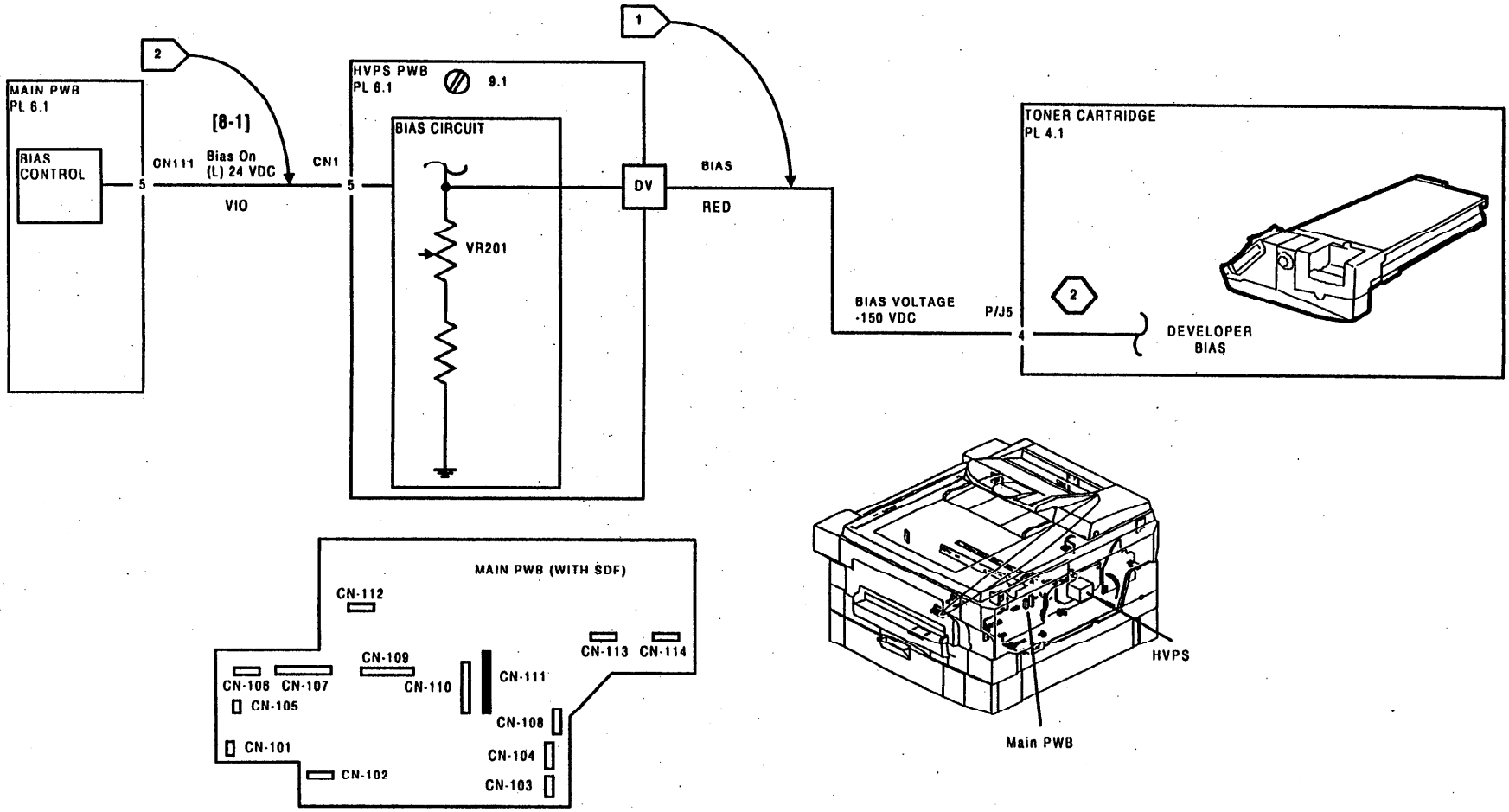
2
MAIN PWB
PL 6.1
BIAS
CONTROL
5
CN111
Bias On
(L) 24 VDC
VIO
[8-1]
CN1
5
HVPS PWB
PL 6.1
9.1
BIAS CIRCUIT
VR201
1
DV
BIAS
RED
TONER CARTRIDGE
PL 4.1
2
BIAS VOLTAGE
-150 VDC
P/J5
4
DEVELOPER
BIAS
MAIN PWB (WITH SDF)
CN-112
CN-113
CN-114
CN-109
CN-106
CN-107
CN-110
CN-111
CN-105
CN-108
CN-101
CN-104
CN-102
CN-103
HVPS
Main PWB

RAP 9.2"Пустая копия" (Без SDF)

Выполните процедуру GP1 "Изображение на фоторецепторе" (Раздел 6).

На фоторецепторе есть изображение.

Да Нет

Выключите питание.

Подсоедините мультиметр между контактом 6 разъема CN1 (+) на высоковольтном блоке питания HVPS и корпусом (-). Включите питание.

Есть постоянное напряжение +24 В.

Да Нет

Переходите к флажку 1 и проверьте наличие обрыва цепи. Если все в порядке, то замените главную печатную плату.

Подсоедините мультиметр между контактом 1 разъема CN110 (+) на главной печатной плате и корпусом (-).

Есть постоянное напряжение +24 В.

Да Нет

Переходите к флажку 2 и проверьте наличие обрыва цепи. Если все в порядке, то замените высоковольтный блок питания HVPS.

Введите диагностический код 8-2.

Постоянное напряжение уменьшается примерно до 0 В.

Да Нет

Замените главную печатную плату.

Переходите к флажку 4 и проверьте наличие обрыва цепи. Если все в порядке, то замените барабан-картридж.

Переходите к флажку 3. Осмотрите проволоку коротрона переноса на наличие признаков обрыва цепи или искрения. В случае необходимости выполните очистку или замену. Если все в порядке, то очистите пружину на коротроне переноса и контакт, который с ней соприкасается. Осмотрите пружину и контакт на наличие признаков повреждений. Если все в порядке, то замените высоковольтный блок питания HVPS.

RAP 9.3 "Постоянно включены коротроны" (Без SDF)

ПРИМЕЧАНИЕ: *Входите в эту RAP только из RAP CQ 3.3 "Пропуски изображения (от передней кромки до задней кромки)".*

Включите питание копировального аппарата и дайте копировальному аппарату прогреться (лампочка запуска **Start** светится).

Подсоедините мультиметр между контактом 1 разъема CN110 (+) на главной печатной плате и корпусом (-).

Есть постоянное напряжение +24 В.

Да Нет

Переходите к флажку 2 и проверьте наличие короткого замыкания на землю. Если все в порядке, то замените главную печатную плату.

Замените высоковольтный блок питания HVPS и барабан-картридж.

9.4 RAP "Напряжение смещения сетки" (Без SDF)

Подсоедините мультиметр между контактом 2 разъема CN110 (+) на главной печатной плате и корпусом (-).

Введите диагностический код 8-2.

Есть постоянное напряжение +24 В.

Да Нет

Переходите к флажку 6 и проверьте наличие обрыва цепи. Если все в порядке, то замените высоковольтный блок питания HVPS.

Нажмите кнопку очистки **Clear**.

Подсоедините мультиметр между контактом 4 разъема CN110 (+) на главной печатной плате и корпусом (-).

Есть постоянное напряжение +24 В.

Да Нет

Переходите к флажку 4 и проверьте наличие обрыва цепи. Если все в порядке, то замените высоковольтный блок питания HVPS.

Нажмите кнопку запуска **Start**.

Постоянное напряжение уменьшается примерно до 0 В.

Да Нет

Замените главную печатную плату.

Нажмите кнопку очистки **Clear**.

Подсоедините мультиметр между контактом 3 разъема CN110 (+) на главной печатной плате и корпусом (-).

Есть постоянное напряжение +24 В.

Да Нет

Переходите к флажку 5 и проверьте наличие обрыва цепи. Если все в порядке, то замените высоковольтный блок питания HVPS.

Введите диагностический код 8-3.

Постоянное напряжение уменьшается примерно до 0 В.

Да Нет

Замените главную печатную плату.

Замените высоковольтный блок питания HVPS.

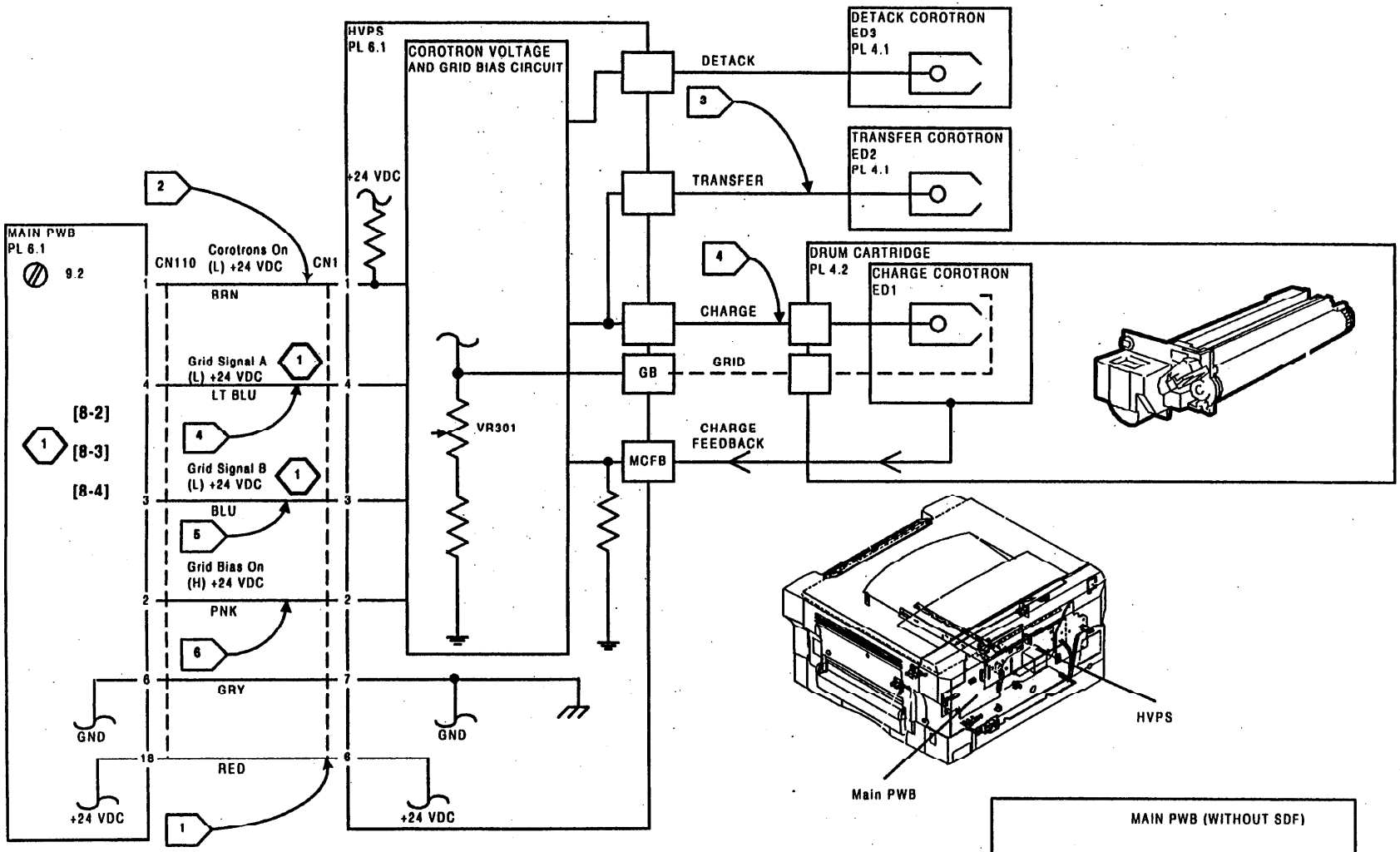

ПРИМЕЧАНИЕ: (1) РЕЖИМ

РЕЖИМ	КОД	СИГАЛ СЕТКИ А	СИГНАЛ СЕТКИ В	НАПРЯЖЕНИЕ НА СЕТКЕ
НОРМАЛЬНЫЙ	[8-2]	0 В	+24 В	-650 В
ФОТОРЕЖИМ	[8-3]	+24 В	0 В	-500 В
ЭКОНОМИИ ТОНЕРА	[8-4]	+24 В	+24 В	-400 В

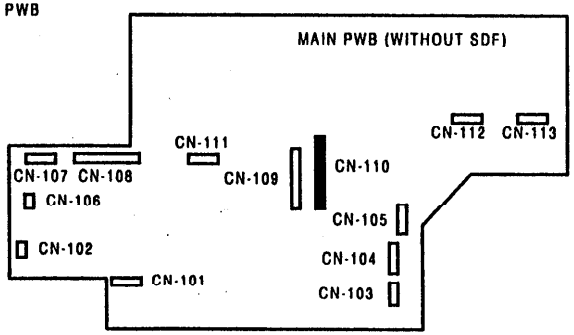

RAP 9.2"Пустая копия" (C SDF)

Выполните процедуру GP1 "Изображение на фоторецепторе" (Раздел 6).

На фоторецепторе есть изображение.

Да Нет

Выключите питание.

Подсоедините мультиметр между контактом 6 разъема CN1 (+) на высоковольтном блоке питания HVPS и корпусом (-). Включите питание.

Есть постоянное напряжение +24 В.

Да Нет

Переходите к флажку 1 и проверьте наличие обрыва цепи. Если все в порядке, то замените главную печатную плату.

Подсоедините мультиметр между контактом 1 разъема CN111 (+) на главной печатной плате и корпусом (-).

Есть постоянное напряжение +24 В.

Да Нет

Переходите к флажку 2 и проверьте наличие обрыва цепи. Если все в порядке, то замените высоковольтный блок питания HVPS.

Введите диагностический код 8-2.

Постоянное напряжение уменьшается примерно до 0 В.

Да Нет

Замените главную печатную плату.

Переходите к флажку 4 и проверьте наличие обрыва цепи. Если все в порядке, то замените барабан-картридж.

Переходите к флажку 3. Осмотрите проволоку коротрона переноса на наличие признаков обрыва цепи или искрения. В случае необходимости выполните очистку или замену. Если все в порядке, то очистите пружину на коротроне переноса и контакт, который с ней соприкасается. Осмотрите пружину и контакт на наличие признаков повреждений. Если все в порядке, то замените высоковольтный блок питания HVPS.

RAP 9.3 "Постоянно включены коротроны" (C SDF)

ПРИМЕЧАНИЕ: *Входите в эту RAP только из RAP CQ 3.3 "Пропуски изображения (от передней кромки до задней кромки)".*

Включите питание копировального аппарата и дайте копировальному аппарату прогреться (лампочка запуска **Start** светится).

Подсоедините мультиметр между контактом 1 разъема CN111 (+) на главной печатной плате и корпусом (-).

Есть постоянное напряжение +24 В.

Да Нет

Переходите к флажку 2 и проверьте наличие короткого замыкания на землю. Если все в порядке, то замените главную печатную плату.

Замените высоковольтный блок питания HVPS и барабан-картридж.

9.4 RAP "Напряжение смещения сетки" (C SDF)

Подсоедините мультиметр между контактом 2 разъема CN111 (+) на главной печатной плате и корпусом (-).

Введите диагностический код 8-2.

Есть постоянное напряжение +24 В.

Да Нет

Переходите к флажку 6 и проверьте наличие обрыва цепи. Если все в порядке, то замените высоковольтный блок питания HVPS.

Нажмите кнопку очистки **Clear**.

Подсоедините мультиметр между контактом 4 разъема CN111 (+) на главной печатной плате и корпусом (-).

Есть постоянное напряжение +24 В.

Да Нет

Переходите к флажку 4 и проверьте наличие обрыва цепи. Если все в порядке, то замените высоковольтный блок питания HVPS.

Нажмите кнопку запуска **Start**.

Постоянное напряжение уменьшается примерно до 0 В.

Да Нет

Замените главную печатную плату.

Нажмите кнопку очистки **Clear**.

Подсоедините мультиметр между контактом 3 разъема CN111 (+) на главной печатной плате и корпусом (-).

Есть постоянное напряжение +24 В.

Да Нет

Переходите к флажку 5 и проверьте наличие обрыва цепи. Если все в порядке, то замените высоковольтный блок питания HVPS.

Введите диагностический код 8-3.

Постоянное напряжение уменьшается примерно до 0 В.

Да Нет

Замените главную печатную плату.

Замените высоковольтный блок питания HVPS.

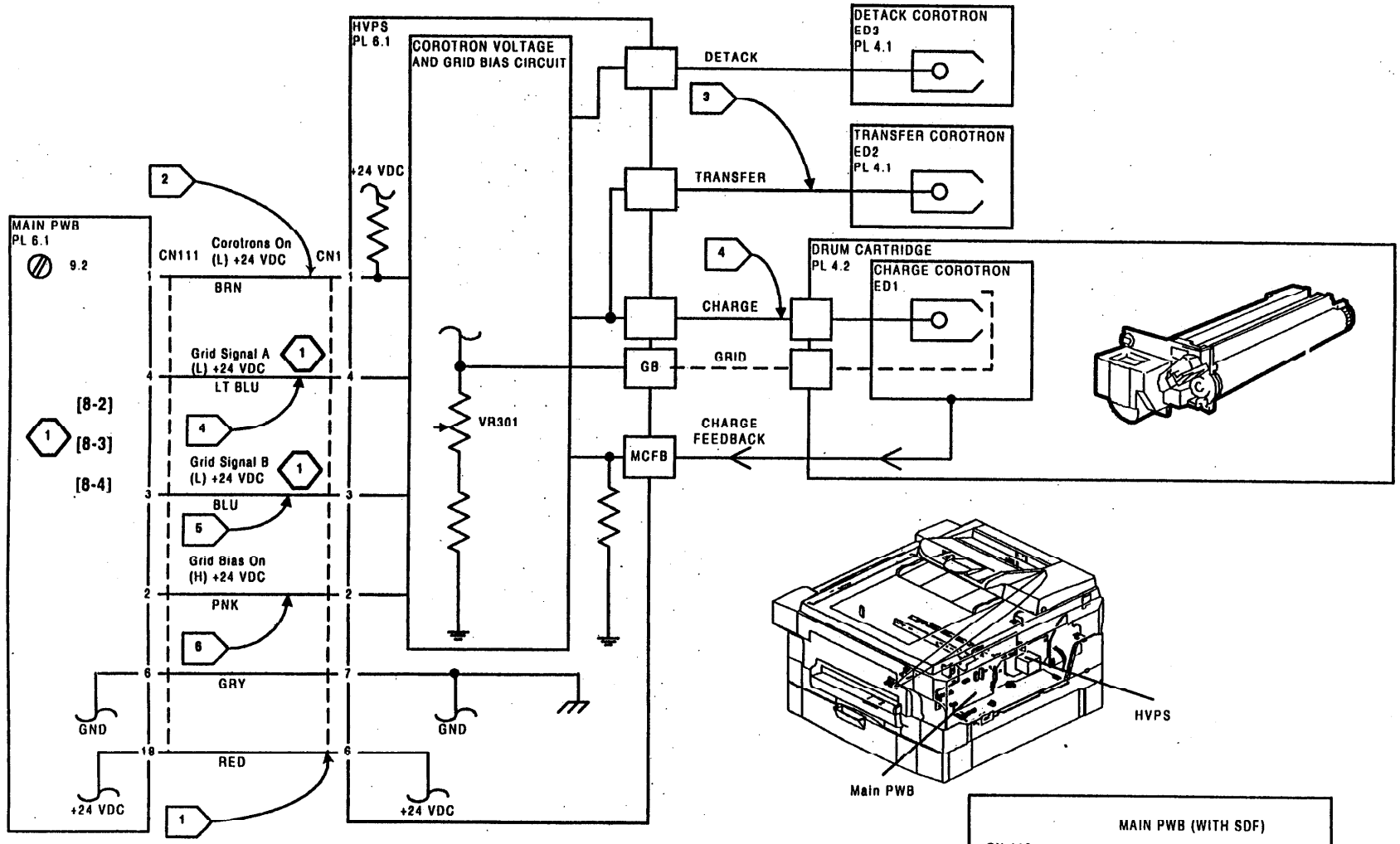

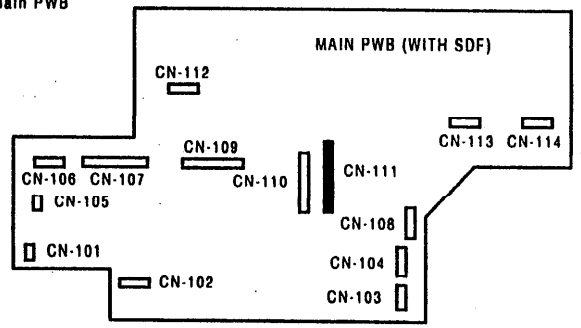

ПРИМЕЧАНИЕ: (1) РЕЖИМ

КОД	СИГАЛ СЕТКИ А	СИГНАЛ СЕТКИ В	НАПРЯЖЕНИЕ НА СЕТКЕ
НОРМАЛЬНЫЙ [8-2]	0 В	+24 В	-650 В
ФОТОРЕЖИМ [8-3]	+24 В	0 В	-500 В
ЭКОНОМИИ ТОНЕРА [8-4]	+24 В	+24 В	-400 В

RAP 9.5
"Лампа экспонирования" (Без SDF)

Начальное действие:
Проверьте, чтобы лампа экспонирования была установлена правильно.

Подсоедините мультиметр между контактом 7 разъема CN109 (+) на главной печатной плате и корпусом (-).
Введите диагностический код 5-3 для проверки работы лампы экспонирования.
Переменное напряжение увеличивается от 0 В до примерно 1,5 В.
Да Нет

Замените главную печатную плату.

Подсоедините мультиметр между контактом 7 разъема CN302 (+) на печатной плате переменного напряжения и корпусом (-).
Введите диагностический код 5-3 для проверки работы лампы экспонирования.
Переменное напряжение увеличивается от 0 В до примерно 1,5 В.
Да Нет

Переходите к флажку 1 и проверьте наличие обрыва провода.

- Переходите к флажку 2 и проверьте наличие обрыва цепи.
- Если тепловой предохранитель F1 разомкнут, то переходите к RAP 6.2 "Двигатель вентилятора охлаждения оптики MOT3".
- Замените низковольтный блок питания LVPS.

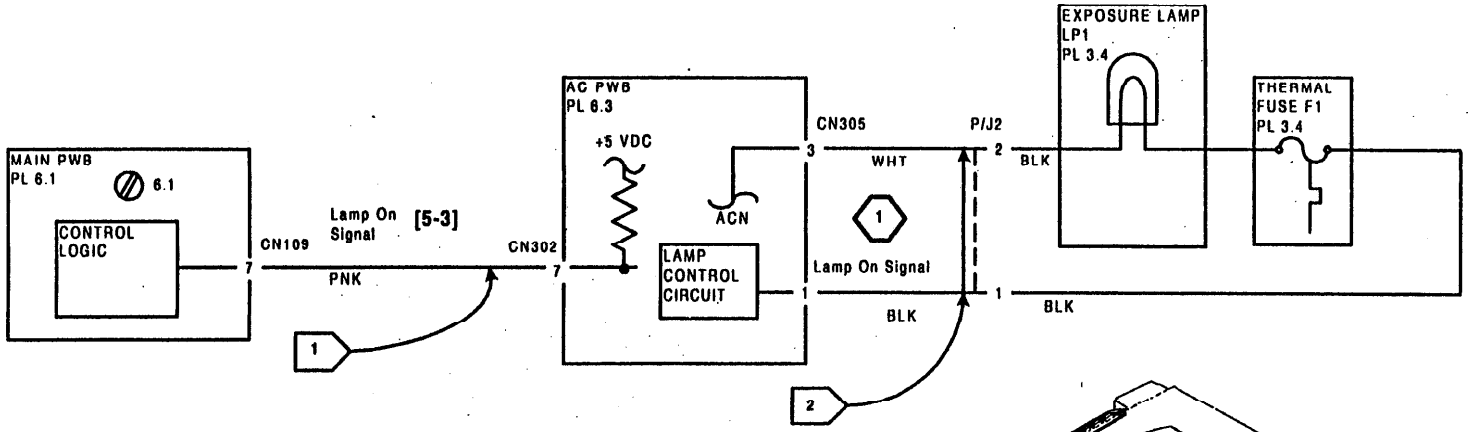

ПРИМЕЧАНИЕ: (1) **ПЕРЕМЕННОЕ НАПРЯЖЕНИЕ ОТ 60 ДО 80 В**

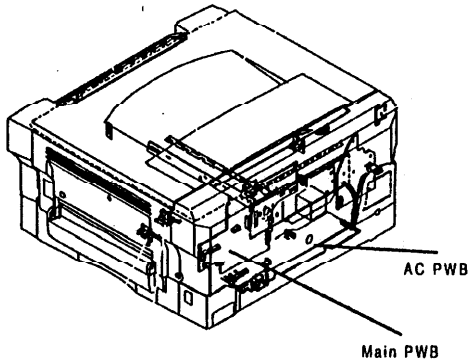

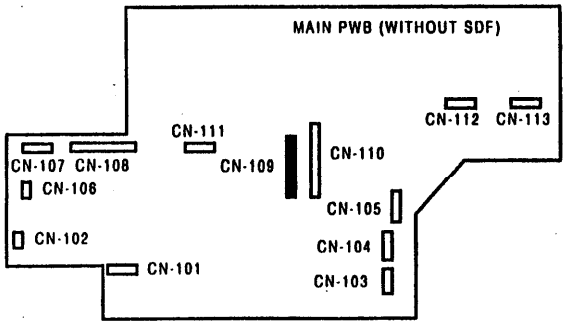

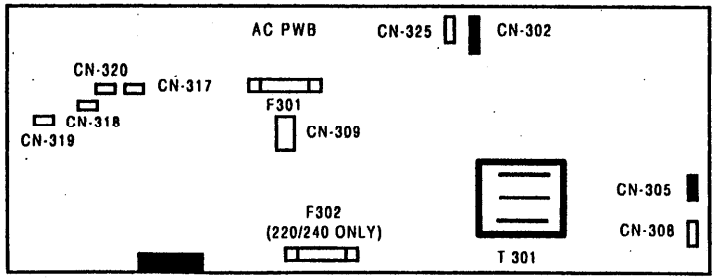

RAP 9.5
"Лампа экспонирования" (C SDF)

Начальное действие:
Проверьте, чтобы лампа экспонирования была установлена правильно.

Подсоедините мультиметр между контактом 7 разъема CN110 (+) на главной печатной плате и корпусом (-).
Введите диагностический код 5-3 для проверки работы лампы экспонирования.
Переменное напряжение увеличивается от 0 В до примерно 1,5 В.
Да Нет

Замените главную печатную плату.

Подсоедините мультиметр между контактом 7 разъема CN302 (+) на печатной плате переменного напряжения и корпусом (-).
Введите диагностический код 5-3 для проверки работы лампы экспонирования.
Переменное напряжение увеличивается от 0 В до примерно 1,5 В.
Да Нет

Переходите к флажку 1 и проверьте наличие обрыва провода.

- Переходите к флажку 2 и проверьте наличие обрыва цепи.
- Если тепловой предохранитель F1 разомкнут, то переходите к RAP 6.2 "Двигатель вентилятора охлаждения оптики MOT3".
- Замените низковольтный блок питания LVPS.

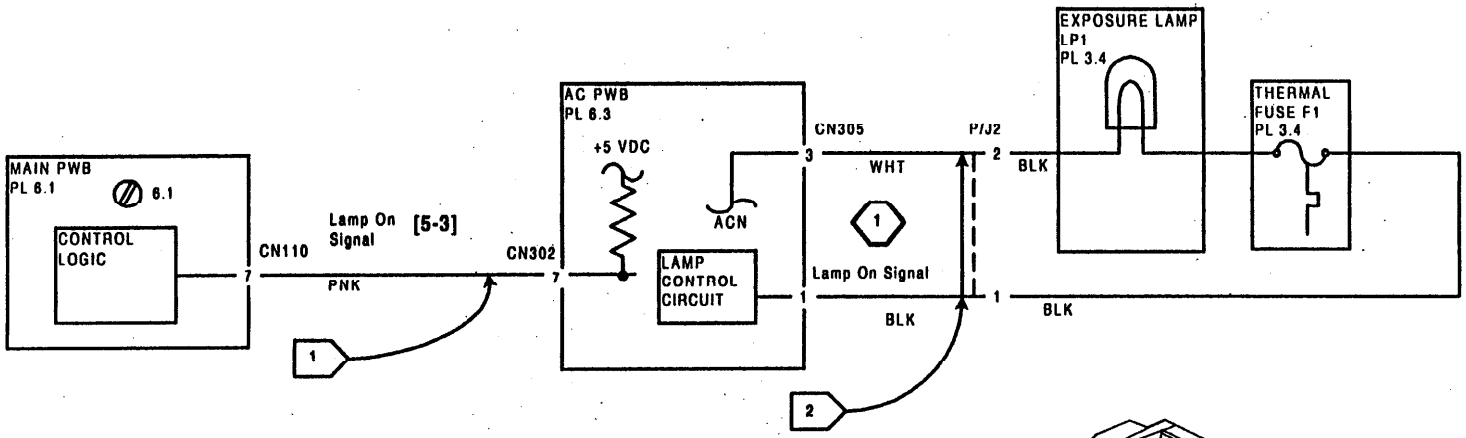

ПРИМЕЧАНИЕ: (1) ПЕРЕМЕННОЕ НАПРЯЖЕНИЕ ОТ 60 ДО 80 В

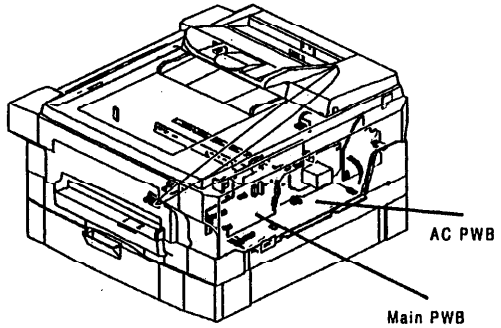

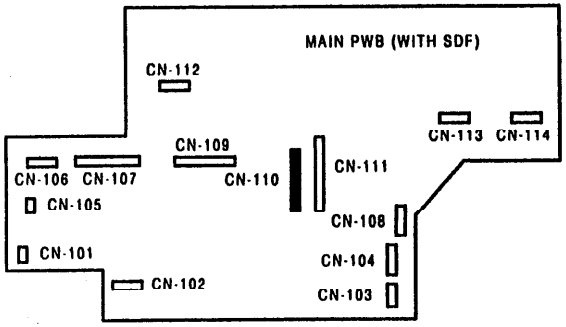

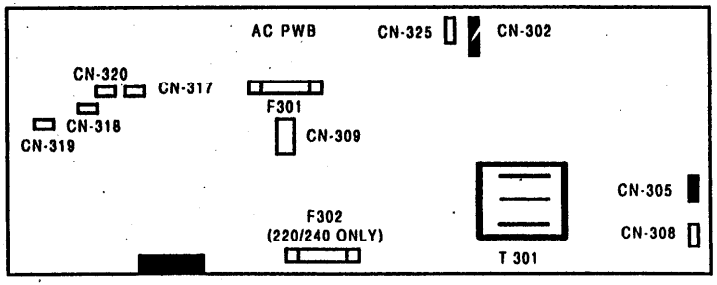

9.6 RAP "Лампа разрядки" (Без SDF)

Подсоедините мультиметр между контактом 6 разъема CN105 (+) на главной печатной плате и корпусом (-).

Есть постоянное напряжение +24 В.

Да Нет

| Переходите к флажку 1 и проверьте наличие обрыва цепи.

Введите диагностический код 5-4 для проверки лампы разрядки.

Постоянное напряжение уменьшается примерно до 0 В.

Да Нет

| Замените главную печатную плату.

Замените лампу разрядки DS2.

9.7 RAP "Лампа бокового стирания" (Без SDF)

Подсоедините мультиметр между контактом 2 разъема CN105 (+) на главной печатной плате и корпусом (-).

Имеется постоянное напряжение приблизительно +5,5 В.

Да Нет

| Переходите к флажку 2 и проверьте наличие обрыва цепи.

Введите диагностический код 5-5 для проверки лампы бокового стирания.

Постоянное напряжение уменьшается примерно до 0 В.

Да Нет

| Замените главную печатную плату.

Подсоедините мультиметр между контактом 3 разъема CN105 (+) на главной печатной плате и корпусом (-).

В течение 10 секунд имеется постоянное напряжение приблизительно +5,5 В.

Да Нет

| Переходите к флажку 3 и проверьте наличие обрыва цепи.

Нажмите кнопку запуска **Start**.

В течение 10 секунд постоянное напряжение уменьшается приблизительно до 0 В.

Да Нет

| Замените главную печатную плату.

A

A

Подсоедините мультиметр между контактом 4 разъема CN105 (+) на главной печатной плате и корпусом (-).

В течение 10 секунд имеется постоянное напряжение приблизительно +5,5 В.

Да Нет

| Переходите к флажку 4 и проверьте наличие обрыва цепи.

Нажмите кнопку запуска **Start**.

В течение 10 секунд постоянное напряжение уменьшается приблизительно до 0 В.

Да Нет

| Замените главную печатную плату.

Замените печатную плату лампы бокового стирания.

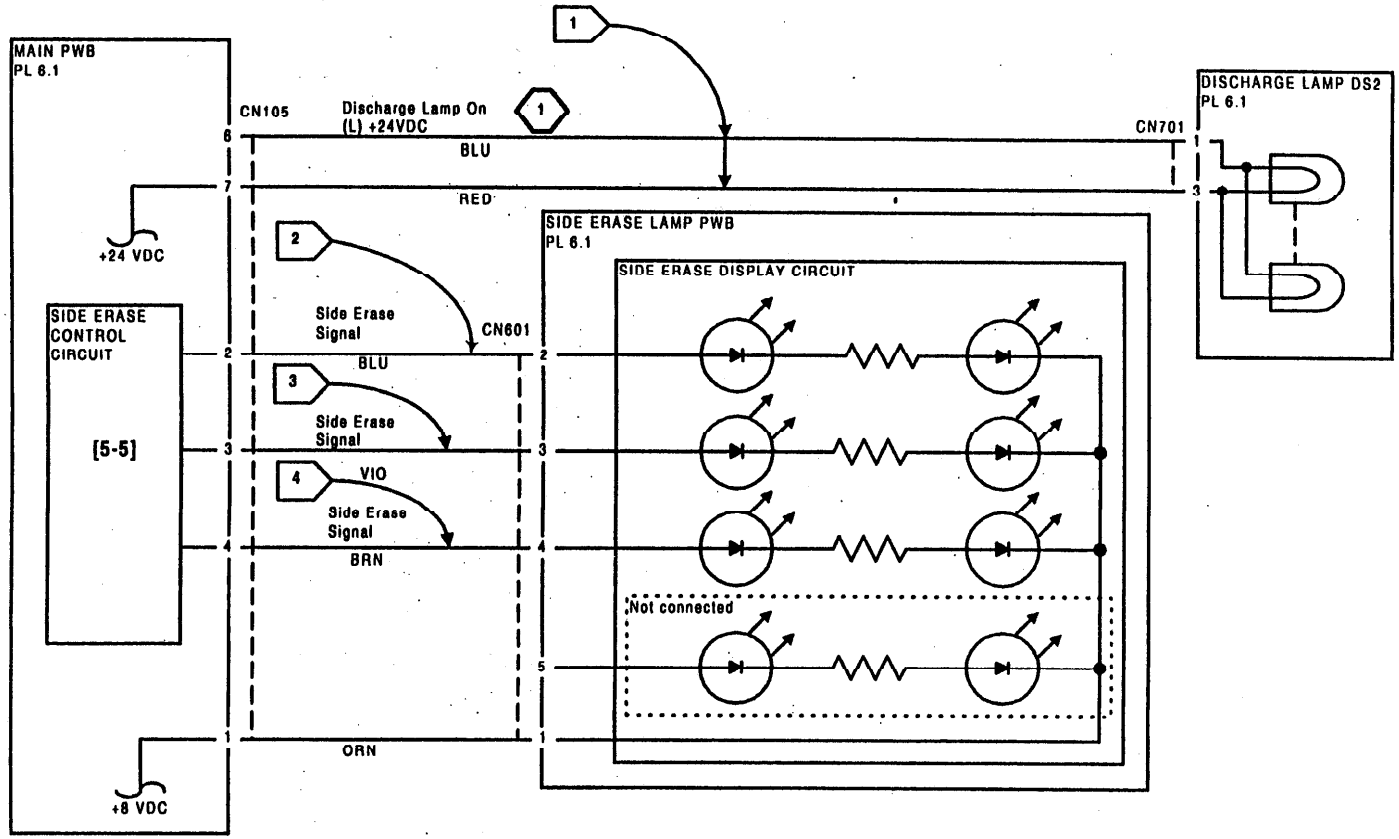

ПРИМЕЧАНИЕ: (1) **ЛАМПА РАЗРЯДКИ DS2 ЗАЖИГАЕТСЯ ПРИ ВКЛЮЧЕНИИ СОЛЕНОИДА ПОДАЧИ БУМАГИ.**

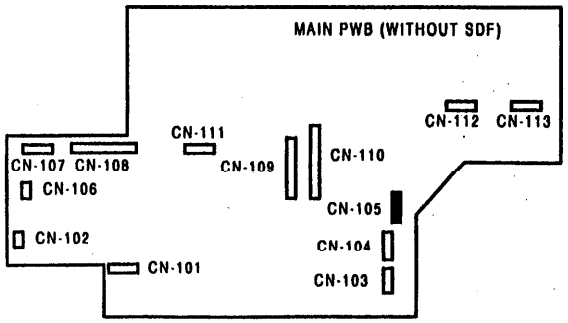

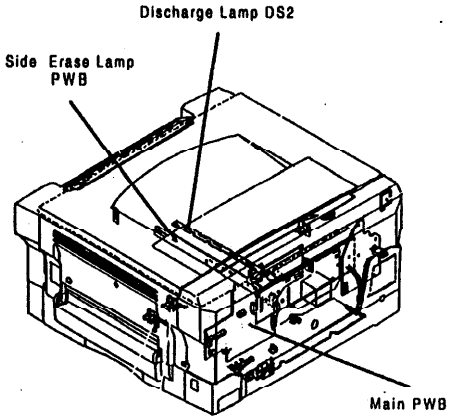

9.6 RAP "Лампа разрядки" (C SDF)

Подсоедините мультиметр между контактом 6 разъема CN108 (+) на главной печатной плате и корпусом (-).

Есть постоянное напряжение +24 В.

Да Нет

| Переходите к флажку 1 и проверьте наличие обрыва цепи.

Введите диагностический код 5-4 для проверки лампы разрядки.

Постоянное напряжение уменьшается примерно до 0 В.

Да Нет

| Замените главную печатную плату.

Замените лампу разрядки DS2.

9.7 RAP "Лампа бокового стирания" (C SDF)

Подсоедините мультиметр между контактом 2 разъема CN108 (+) на главной печатной плате и корпусом (-).

Имеется постоянное напряжение приблизительно +5,5 В.

Да Нет

| Переходите к флажку 2 и проверьте наличие обрыва цепи.

Введите диагностический код 5-5 для проверки лампы бокового стирания.

Постоянное напряжение уменьшается примерно до 0 В.

Да Нет

| Замените главную печатную плату.

Подсоедините мультиметр между контактом 3 разъема CN108 (+) на главной печатной плате и корпусом (-).

В течение 10 секунд имеется постоянное напряжение приблизительно +5,5 В.

Да Нет

| Переходите к флажку 3 и проверьте наличие обрыва цепи.

Нажмите кнопку запуска **Start**.

В течение 10 секунд постоянное напряжение уменьшается приблизительно до 0 В.

Да Нет

| Замените главную печатную плату.

A

A

Подсоедините мультиметр между контактом 4 разъема CN108 (+) на главной печатной плате и корпусом (-).

В течение 10 секунд имеется постоянное напряжение приблизительно +5,5 В.

Да Нет

| Переходите к флажку 4 и проверьте наличие обрыва цепи.

Нажмите кнопку запуска **Start**.

В течение 10 секунд постоянное напряжение уменьшается приблизительно до 0 В.

Да Нет

| Замените главную печатную плату.

Замените печатную плату лампы бокового стирания.

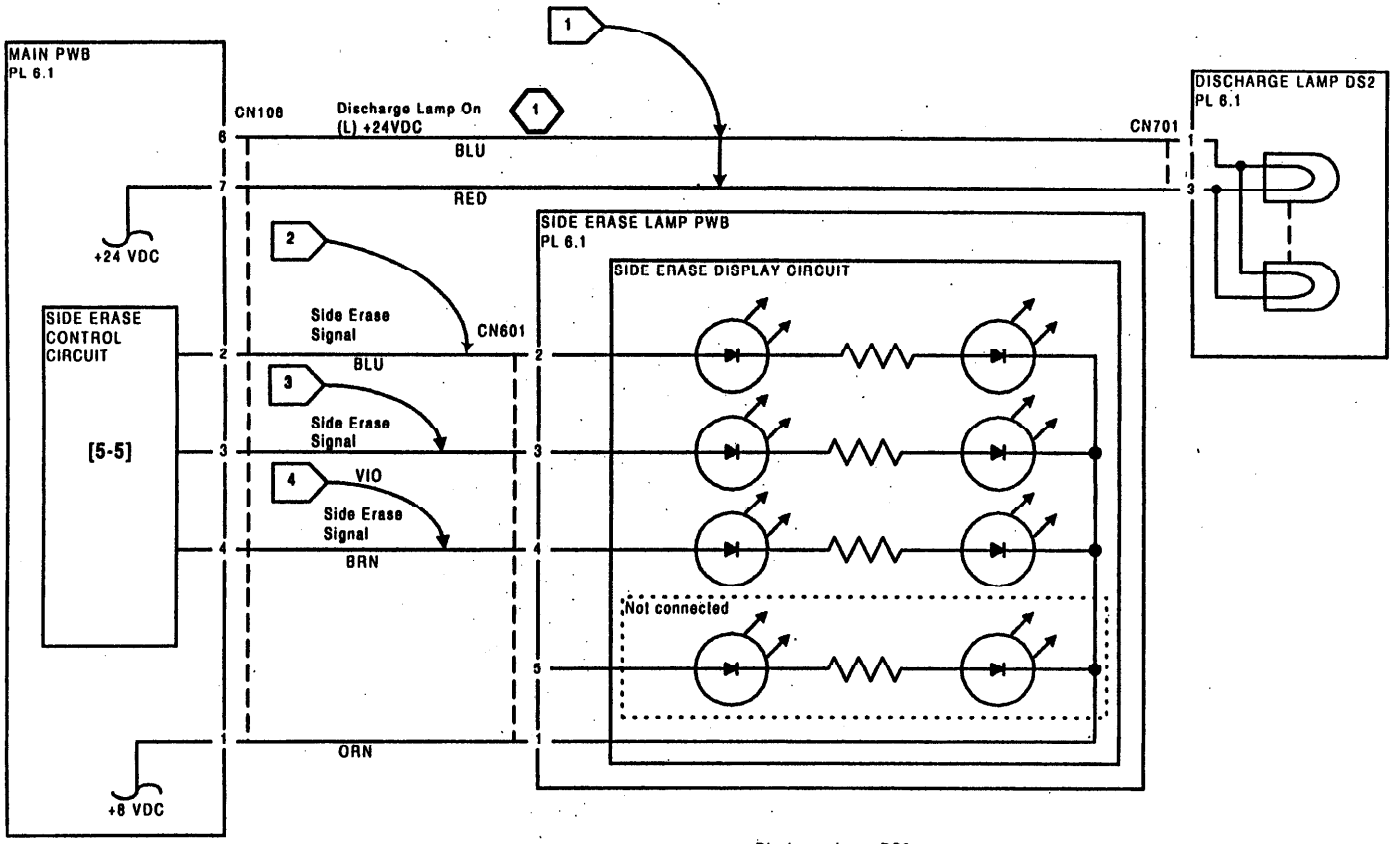

ПРИМЕЧАНИЕ: (1) **ЛАМПА РАЗРЯДКИ DS2 ЗАЖИГАЕТСЯ ПРИ ВКЛЮЧЕНИИ СОЛЕНОИДА ПОДАЧИ БУМАГИ.**

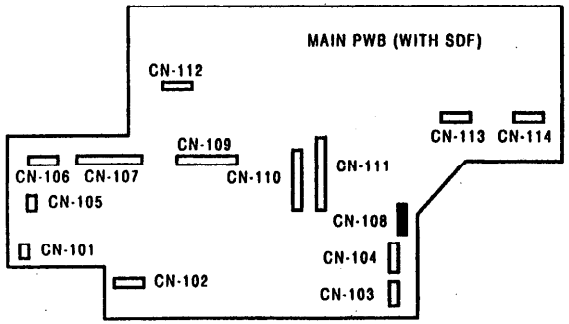

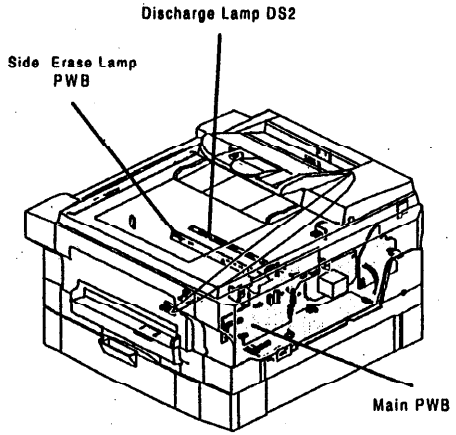

10.1 RAP "Двигатель вентилятора фьюзера MOT4" (Без SDF)

Подсоедините мультиметр между контактом 1 разъема P/J8 (+) и корпусом (-). Выключите, а затем снова включите питание копировального аппарата.

Есть постоянное напряжение +24 В.

Да Нет

Переходите к флажку 1 и проверьте наличие обрыва цепи. Если все в порядке, то замените главную печатную плату.

Подсоедините мультиметр между контактом 2 разъема P/J8 (+) и корпусом (-).

Имеется постоянное напряжение приблизительно +4,3 В.

Да Нет

Переходите к флажку 2 и проверьте наличие обрыва цепи. Если все в порядке, то замените главную печатную плату.

Нажмите кнопку запуска **Start**.

В течение 10 секунд постоянное напряжение уменьшается приблизительно до 0 В.

Да Нет

Замените главную печатную плату.

Переходите к флажку 3 и проверьте наличие обрыва цепи. Если все в порядке, то замените двигатель вентилятора фьюзера MOT4.

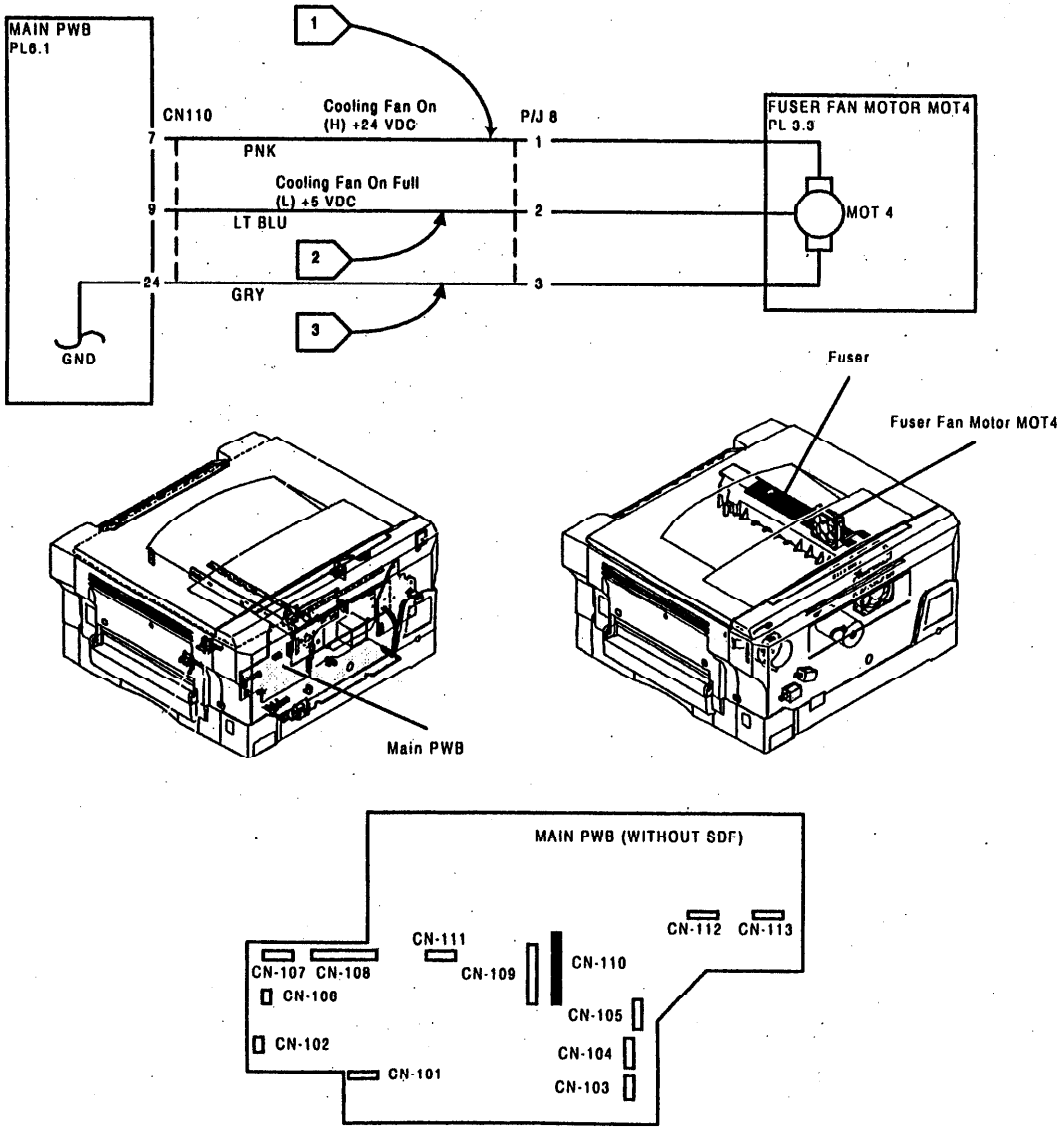
MAIN PWB
PL6.1
CN110
7
9
24
GND
1
Cooling Fan On
(H) +24 VDC
PNK
Cooling Fan On Full
(L) +5 VDC
LT BLU
2
GRY
3
P/J 8
1
2
3
FUSER FAN MOTOR MOT4
PL 3.3
MOT 4
Fuser
Fuser Fan Motor MOT4
Main PWB
MAIN PWB (WITHOUT SDF)
CN-107
CN-108
CN-111
CN-109
CN-110
CN-112
CN-113
CN-106
CN-105
CN-102
CN-104
CN-101
CN-103

10.1 RAP "Двигатель вентилятора фьюзера MOT4" (C SDF)

Подсоедините мультиметр между контактом 1 разъема P/J8 (+) и корпусом (-). Выключите, а затем снова включите питание копировального аппарата.

Есть постоянное напряжение +24 В.

Да Нет

Переходите к флажку 1 и проверьте наличие обрыва цепи. Если все в порядке, то замените главную печатную плату.

Подсоедините мультиметр между контактом 2 разъема P/J8 (+) и корпусом (-).

Имеется постоянное напряжение приблизительно +4,3 В.

Да Нет

Переходите к флажку 2 и проверьте наличие обрыва цепи. Если все в порядке, то замените главную печатную плату.

Нажмите кнопку запуска **Start**.

В течение 10 секунд постоянное напряжение уменьшается приблизительно до 0 В.

Да Нет

Замените главную печатную плату.

Переходите к флажку 3 и проверьте наличие обрыва цепи. Если все в порядке, то замените двигатель вентилятора фьюзера MOT4.

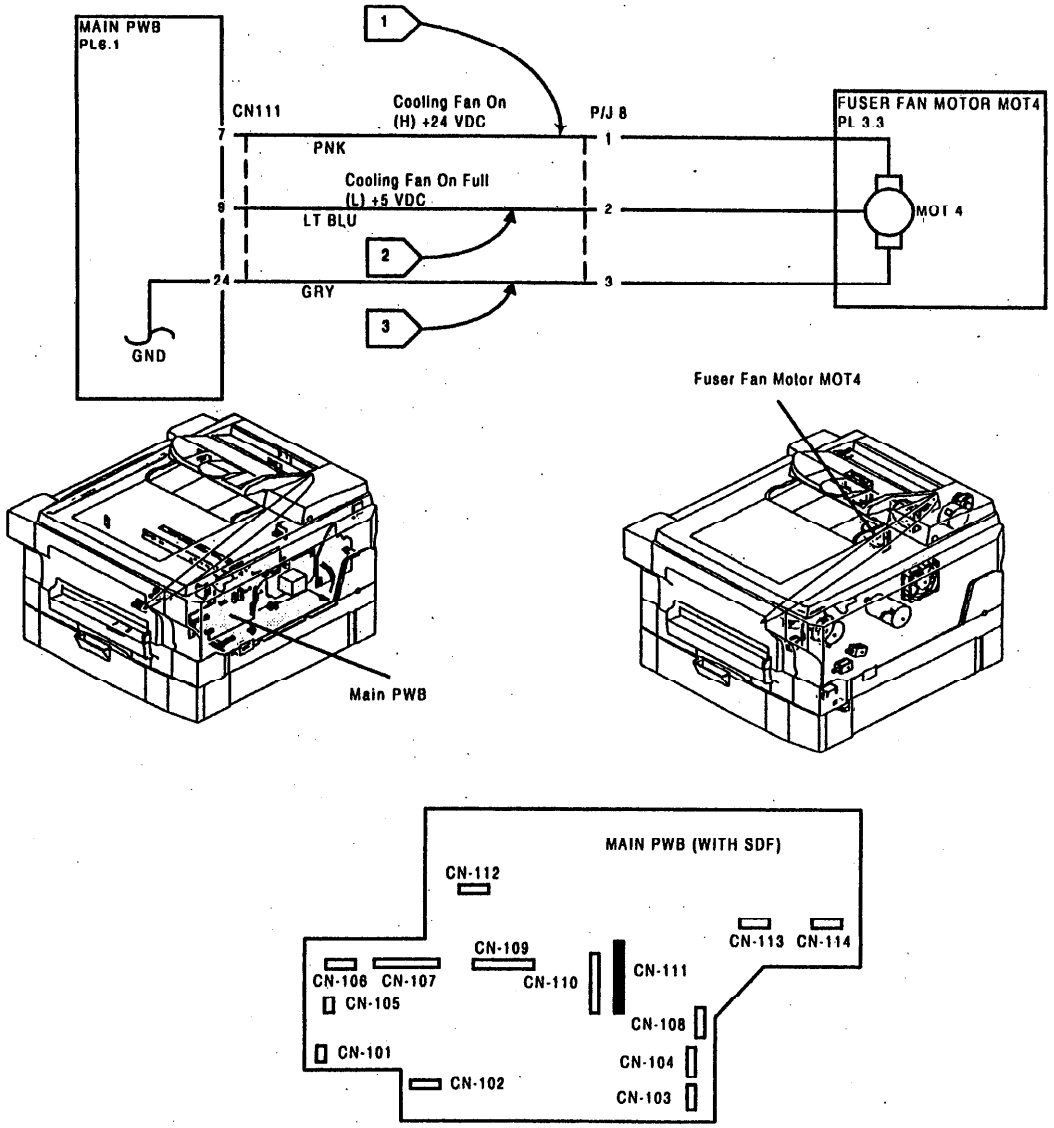
MAIN PWB
PL6.1
CN111
7
9
24
GND
Cooling Fan On
(H) +24 VDC
PNK
Cooling Fan On Full
(L) +5 VDC
LT BLU
GRY
P/J 8
1
2
3
FUSER FAN MOTOR MOT4
PL 3.3
MOT 4
Fuser Fan Motor MOT4
Main PWB
MAIN PWB (WITH SDF)
CN-112
CN-113
CN-114
CN-109
CN-106
CN-107
CN-110
CN-111
CN-105
CN-108
CN-101
CN-104
CN-102
CN-103

3. Качество изображения

Содержание раздела

НАЗВАНИЕ		СТРАНИЦА
RAPs АНАЛИЗА КАЧЕСТВА ИЗОБРАЖЕНИЯ		
RAP CQ 1	Процедура входа по дефекту копии	3-2
RAP CQ 2.1	Фон (общий)	3-6
RAP CQ 2.2	Фоновые полосы (от ведущей до задней кромки)	3-6
RAP CQ 2.3	Фоновые полосы (от передней до задней кромки)	3-6
RAP CQ 3.1	Пропуски изображения (случайные или повторяющиеся пятна)	3-7
RAP CQ 3.2	Пропуски изображения (от ведущей до задней кромки)	3-7
RAP CQ 3.3	Пропуски изображения (от передней до задней кромки)	3-7
RAP CQ 4	Бледная копия	3-8
RAP CQ 5	Линии и полоски	3-8
RAP CQ 6	Неправильная регистрация	3-8
RAP CQ 7	Остаточное изображение	3-9
RAP CQ 8	Увеличение / Разрешение	3-9
RAP CQ 9	Перекос	3-10
RAP CQ 10	Протяжки и размазывания	3-10
RAP CQ 11	Пятна	3-11
RAP CQ 12	Неоднородная плотность (от передней до задней кромки)	3-11
RAP CQ 13	Незакрепленная копия	3-12
RAP CQ 14	Темные полосы (от ведущей до задней кромки)	3-12
RAP CQ 15	Темная копия	3-12

RAP CQ 1 Процедура входа по дефекту копии

Найдите в столбце "ДЕФЕКТ" одной из четырех таблиц (таблицы 1, 2, 3 и 4) дефект, который точнее всего соответствует наблюдаемому дефекту качества изображения.

Сделайте несколько копий контрольного листа или оригинала, соответствующего этой таблице. Прочтите текст в столбце "ОПРЕДЕЛЕНИЕ ИЛИ ТЕХНИЧЕСКОЕ УСЛОВИЕ", чтобы убедиться, что дефект действительно присутствует.

Прочтите текст в столбце "УКАЗАТЕЛЬ", который описывает действия по устранению данного дефекта.

Используйте копии стороны A (контрольный лист 82P524)

ДЕФЕКТ	ОПРЕДЕЛЕНИЕ ИЛИ ТЕХНИЧЕСКОЕ УСЛОВИЕ	УКАЗАТЕЛЬ
Бледная копия	Плотность блока сплошного изображения .7 вблизи центра копии равна или больше, чем плотность области сплошного изображения .7 на контрольном листе. При выбранном режиме "Темная копия" пара линий .10 контрольного листа частично или полностью копируется (это только указание, а не техническое условие).	Переходите к RAP CQ 4 "Бледная копия".
Неправильная регистрация (ведущая кромка)	Центр эталонной линии 10 мм на копии должен быть на расстоянии 10 мм ±1 мм от ведущей кромки на копии, выполненной с коэффициентом масштабирования 100%.	Переходите к RAP CQ 6 "Неправильная регистрация".
Неправильная регистрация (поперечная)	Эталонная линия 10 мм на двух внешних эталонных областях должна быть на расстоянии 10 мм ±2 мм от передней кромки на копии, выполненной с коэффициентом масштабирования 100%.	Переходите к RAP CQ 6 "Неправильная регистрация".
Перекос (основной лоток)	Посмотрите на две внешние 10-мм эталонные области на копии, чтобы убедиться, что они смещены друг относительно друга не более чем на 2,0 мм. (Это только указание, а не техническое условие).	Переходите к RAP CQ 9 "Перекос".
Перекос (лоток для бумаги 2)	Посмотрите на две внешние 10-мм эталонные области на копии, чтобы убедиться, что они смещены друг относительно друга не более чем на 2,5 мм. (Это только указание, а не техническое условие).	Переходите к RAP CQ 9 "Перекос".
Перекос (обходной лоток/ альтернативный лоток	Посмотрите на две внешние 10-мм эталонные области на копии, чтобы убедиться, что они смещены друг относительно друга не более чем на 2,5 мм. (3,5 мм при использовании SDF с обходным лотком или альтернативным лотком) (Это только указание, а не техническое условие).	Переходите к RAP CQ 9 "Перекос".
Перекос (SDF)	Посмотрите на две внешние 10-мм эталонные области на копии, чтобы убедиться, что они смещены друг относительно друга не более чем на 3,0 мм. (3,5 мм при использовании SDF с обходным лотком или альтернативным лотком) (Это только указание, а не техническое условие).	Переходите к RAP CQ 9 "Перекос".
Незакрепленная копия	Осторожно четыре раза проведите по пятну .7 бумажной салфеткой (дважды сверху вниз и дважды поперек).	Переходите к RAP CQ 13 "Незакрепленная копия".

Таблица 1

Используйте копии стороны B (контрольный лист 82P524)

ДЕФЕКТ	ОПРЕДЕЛЕНИЕ ИЛИ ТЕХНИЧЕСКОЕ УСЛОВИЕ	УКАЗАТЕЛЬ
Протяжки / размазывания	Область 2.5 LP/mm должна быть полностью разрешена на копии, выполненной с коэффициентом масштабирования 100% (это только указание, а не техническое условие).	Переходите к RAP CQ 10 "Пропуски и размазывания".
Помарки	После переноса изображения пока еще не закрепленное тонерное изображение смазывается любой деталью аппарата или посторонним предметом.	Осмотрите область транспортировки копии от коротрона переноса до фьюзера - нет ли там причины появления этого дефекта.
Увеличение	Размер изображения на копии не соответствует выбранному коэффициенту масштабирования; погрешность превышает ±0,8%.	Переходите к RAP CQ 8 "Увеличение / разрешение".
Разрешение	Линии 4.3 LP/mm на всех областях проверки разрешения должны быть полностью разрешены как в направлении сверху вниз, так и в поперечном направлении (это только указание, а не техническое условие).	Переходите к RAP CQ 8 "Увеличение / разрешение".

Таблица 2

Используйте оригиналы заказчика

ДЕФЕКТ	ОПРЕДЕЛЕНИЕ ИЛИ ТЕХНИЧЕСКОЕ УСЛОВИЕ	УКАЗАТЕЛЬ
Фон	Область фона на копии темнее, чем соответствующая область на черно-белом оригинале. (Дефекты фона классифицируются как проявляющиеся по всей площади копии, как полосы в направлении от ведущей до задней кромки и как полосы в направлении от передней до задней кромки)	Переходите к RAP CQ 2.1 "Фон (общий)". Переходите к RAP CQ 2.2 "Фоновые полосы (от ведущей до задней кромки)". Переходите к RAP CQ 2.3 "Фоновые полосы (от передней до задней кромки)".
Темные полосы (от ведущей до задней кромки)	На копии имеются темные полосы в направлении от ведущей до задней кромки.	Переходите к RAP CQ 14 "Темные полосы (от ведущей до задней кромки)".
Темная копия	Вся копия темная, на ней совсем нет изображения или оно есть, но очень слабое.	Переходите к RAP CQ 15 "Темная копия".
Чистые / почти чистые копии	Вся копия белая, на ней совсем нет изображения или есть, но оно очень слабое.	Переходите к RAP CQ 9.2 "Чистая копия" в разделе 2.
Линии и полоски	На копии видны грязные линии.	Переходите к RAP CQ 5 "Линии и полоски".
Остаточное изображение	Электростатическое или тонерное изображение переносится на последующие копии.	Переходите к RAP CQ 7 "Остаточное изображение".
Пятна	Темные тонерные пятна появляются на копии в областях без изображения.	Переходите к RAP CQ 11 "Пятна".
Неоднородная плотность	Плотность изображения изменяется по ширине копии.	Переходите к RAP CQ 12 "Неоднородная плотность (от передней до задней кромки)".

Таблица 3

Используйте лист темного напыления (полученный при выполнении копирования с открытой крышкой стекла оригинала)

ДЕФЕКТ	ОПРЕДЕЛЕНИЕ ИЛИ ТЕХНИЧЕСКОЕ УСЛОВИЕ	УКАЗАТЕЛЬ
ПРОПУСКИ ИЗОБРАЖЕНИЯ	Область на копии, в которой отсутствует тонерное изображение или имеется, но очень слабое. Области пропуска изображения могут быть любой формы и могут быть случайно распределены по поверхности копии. ***ПРИМЕЧАНИЕ:*** *Вдоль ведущей кромки всех копий имеется область установленного пропуска изображения шириной от 1 до 4 мм (максимум). Вдоль задней кромки на всех копиях имеется область установленного пропуска изображения шириной до 4 мм (максимум).* (Дефекты пропуска изображения классифицируются как случайные или повторяющиеся пятна, как пропуски изображения в направлении от ведущей до задней кромки и как пропуски изображения в направлении от передней до задней кромки)	Переходите к RAP CQ 3.1 "Пропуски изображения (случайные или повторяющиеся пятна)". Переходите к RAP CQ 3.2 "Пропуски изображения (от ведущей до задней кромки)". Переходите к RAP CQ 3.3 "Пропуски изображения (от передней до задней кромки)".

Таблица 4

RAP CQ 2.1 "Фон (общий)"

Начальные действия

Убедитесь, что оптика и коротрон переноса не загрязнены.

Процедура

ПРИМЕЧАНИЕ: *Если фон появляется на первых 10 см копии, то переходите к RAP 9.6 "Лампа разрядки".*

Сделайте одну копию стороны A стандартного контрольного листа (82P524), при этом режим экспонирования должен быть установлен на **Текст (Text)**, а контраст копии должен быть установлен нормальный **(Normal).**

Пара линий .05 передана на копии частично или полностью.

Да Нет

| Замените тонер-картридж (PL 4.2).

1. Выполните регулировку ADJ 9.1 "Напряжение смещения проявителя".

   ПРИМЕЧАНИЕ: *Если эта регулировка не дает результатов, то переходите к RAP 9.1 "Напряжение смещения проявителя".*

2. Выполните регулировку ADJ 6.1 "Экспонирование".

   ПРИМЕЧАНИЕ: *Если эта регулировка не дает результатов, то переходите к RAP 6.1 "Экспонирование".*

3. Замените тонер-картридж (PL 4.2).
4. Замените барабан-картридж (PL 4.2).

RAP CQ 2.2 "Фоновые полосы (от ведущей до задней кромки)"

Процедура

ПРИМЕЧАНИЕ: *Осмотрите копию в том положении, как она лежит в приемном лотке. "Ведущая кромка" копии - эта та кромка, которая первой выходит из фьюзера. "Задняя кромка" копии означает ту кромку, которая последней выходит из фьюзера.*

1. Если фон появляется на первых 10 см копии, то переходите к RAP 9.6 "Лампа разрядки".
2. Выполните процедуру GP1 "Изображение на фоторецепторе" (раздел 6).

- **Если полосы появляются на фоторецепторе**, то осмотрите оптику на наличие загрязнений. Если все в порядке, то осмотрите лампу экспонирования на наличие признаков обесцвечивания. Если на ней есть темные области, которые не удается очистить, то замените лампу экспонирования (PL 3.4). Если все в порядке, то переходите к RAP 6.1 "Экспонирование".
- **Если на фоторецепторе полосы не появляются**, то очистите коротрон переноса. Если неисправность остается, то замените коротрон переноса (ED2) (PL4.1).

RAP CQ 2.3 "Фоновые полосы (от передней до задней кромки)"

Процедура

ПРИМЕЧАНИЕ: *Осмотрите копию в том положении, как она лежит в приемном лотке. "Передняя кромка" копии - эта та кромка, которая обращена к передней части копировального аппарата, когда копия выходит из фьюзера. "Задняя кромка" копии означает ту кромку, которая обращена к задней части копировального аппарата, когда копия выходит из фьюзера.*

1. Если фон появляется на первых 10 см копии, то переходите к RAP 9.6 "Лампа разрядки".
2. Если фон появляется в виде полосы или полос в определенных местах, то переходите к RAP 9.1 "Напряжение смещения проявителя".
3. Если фон появляется в виде случайно расположенной полосы или полос, то выполните процедуру GP1 "Изображение на фоторецепторе" (раздел 6).

- **Если полосы появляются на фоторецепторе**, то сделайте копию в режиме Текст и осмотрите лампу экспонирования в момент выполнения сканирования.

  Примечание: Если копия сделана в режиме **Авто,** при сканировании лампа будет менять всю интенсивность.

  — Если лампа экспонирования мигает или тускло светит, то замените ее (PL 3.4). Если неисправность остается, замените печат-ную плату переменного напряжения (PL 6.3). Если неисправность опять не устранена, то замените главную печатную плату (PL 6.1). В противном случае замените высоковольтный блок питания HVPS (PL 6.1).
- **Если на фоторецепторе полосы не появляются**, то замените высоковольтный блок питания HVPS (PL 6.1).

RAP CQ 3.1 "Пропуски изображения (случайные или повторяющиеся пятна)"

Процедура

1. **Если пропуск изображения повторя-ется через каждые 58 мм**, то осмотрите прижимной ролик на наличие повреждений и при необходимости замените его (PL 5.2).
2. **Если пропуск изображения повторяет-ся через каждые 80 мм**, то осмотрите нагревательный ролик на наличие повреждений и при необходимости замените его (PL 5.1).
3. **Если пропуск изображения повторяет-ся через каждые 95 мм**, то посмотрите, нельзя ли устранить дефект путем очистки фоторецептора с помощью мягкой ткани и растворителя пленок. Если дефект устра-нить не удается, то замените барабан-картридж (PL 4.2).
4. **Если пропуск изображения не повторяется через 58, 80 или 95 мм**, то выполните процедуру GP1 "Изображение на фоторецепторе" (раздел 6).
   - **Если пропуски изображения появляются на фоторецепторе**, то убедитесь, что коротрон зарядки чистый. Также убедитесь, что материал проявителя не загрязнен. Если все в порядке, то замените тонер-картридж (PL 4.2). Если неисправность по-прежнему присутствует, то замените барабан-картридж (PL 4.2).
   - **Если пропуски изображения на барабан-картридже не появляются**, то воспользуйтесь для копирования бу-магой из новой пачки. Если неисправ-ность не будет устранена, то очистите коротрон переноса. Если неисправность по-прежнему остается, то проверьте коротрон переноса на наличие люфтов или повреждений. Замените его при необходимости. (PL 4.1).

RAP CQ 3.2 "Пропуски изображения (от ведущей до задней кромки)"

Процедура

ПРИМЕЧАНИЕ: *Осмотрите копию в том положении, как она лежит в приемном лотке. "Ведущая кромка" копии - эта та кромка, которая первой выходит из фьюзера. "Задняя кромка" копии означает ту кромку, которая последней выходит из фьюзера.*

1. **Если пропуск изображения проявляется как линии или полосы, соответствующие положению пальцев отделения фьюзера или термистора**, то осмотрите пальцы отделения и термистор на наличие признаков загрязнения или повреждения. В случае необходимости очистите или замените термистор (PL 5.1).
2. Выполните процедуру GP1 "Изображение на фоторецепторе" (раздел 6).
   - **Если пропуски изображения появляются на фоторецепторе**, то убедитесь, что коротрон зарядки чистый. Также проверьте, что в магнитном ролике на тонер-картридже и в фоторецепторе нет никаких посторонних предметов, например, скрепки или обрывка бумаги. Если все в порядке, то замените тонер-картридж (PL 4.2). Если неисправность по-прежнему присут-ствует, то замените барабан-картридж (PL 4.2).
   - **Если на фоторецепторе пропуски изображения не появляются**, то очистите коротрон переноса. Если неисправность по-прежнему остается, то проверьте коротрон переноса на наличие люфтов или повреждений. Замените его при необходимости (PL 4.1).

RAP CQ 3.3 "Пропуски изображения (от передней до задней кромки)"

Процедура

ПРИМЕЧАНИЕ: *Осмотрите копию в том положении, как она лежит в приемном лотке. "Передняя кромка" копии - эта та кромка, которая обращена к передней части копировального аппарата, когда копия выходит из фьюзера. "Задняя кромка" копии означает ту кромку, которая обращена к задней части копировального аппарата, когда копия выходит из фьюзера.*

1. Если пропуск изображения возникает вдоль ведущей кромки и расположен на расстоянии более 4 мм от ведущей кромки копии, то выполните регулировку ADJ 8.1 "Регистрация / синхронизация ведущей кромки".
2. Выполните процедуру GP1 "Изображение на фоторецепторе" (раздел 6).
   - **Если пропуски расположены на фоторецепторе случайно**, то очистите контакт и пружину коротрона зарядки и соприкасающиеся с ними контакты. Осмотрите эти контакты (и пружину) на наличие повреждений. Также осмотрите коротрон на наличие признаков искрения. Выполните необходимый ремонт (PL 6.2). Если все в порядке, то замените высоковольтный блок питания HVPS (PL 6.1).
   - **Если пропуски изображения расположены на фоторецепторе в определенных местах**, то переходите к RAP 9.3 "Постоянно включены коротроны".
   - **Если пропуски не появляются на фоторецепторе**, то очистите пружину на коротроне переноса и соприкасаещийся с ним контакт. Осмотрите этот контакт и пружину на наличие повреждений. Проверьте коротрон переноса на наличие люфтов или повреждений. Замените в случае необходимости (PL 4.1). Также проверьте коротрон на наличие призна-ков искрения. Осуществите необходимый ремонт (PL 4.1). Если все в порядке, то замените высоковольтный блок питания HVPS (PL 6.1).

RAP CQ 4 "Бледная копия"

Процедура

Начальное действие:
Убедитесь, что коротрон переноса чистый.

Сделайте одну копию стороны A стандартного контрольного листа (82P524), контраст копии при этом должен быть установлен темным (DARK).
Пара линий .10 передана на копии частично или полностью.
Да Нет

1. Выполните регулировку ADJ 9.2 "Напряжение смещения сетки".

   ПРИМЕЧАНИЕ: *Если эта регулировка не дает результатов, то переходите к RAP 9.4 "Напряжение смещения сетки".*

2. Выполните регулировку ADJ 9.1 "Напряжение смещения проявителя".

   ПРИМЕЧАНИЕ: *Если эта регулировка не дает результатов, то переходите к RAP 9.1 "Напряжение смещения проявителя".*

3. Выполните регулировку ADJ 6.1 "Экспонирование".

   ПРИМЕЧАНИЕ: *Если эта регулировка не дает результатов, то переходите к RAP 6.1 "Экспонирование".*

4. Замените тонер-картридж (PL 4.2).
5. Замените барабан-картридж (PL 4.2).

Замените тонер-картридж (PL 4.2).

RAP CQ 5 "Линии и полоски"

Начальное действие

Убедитесь, что оптика не загрязнена и на ней нет каких-либо посторонних предметов.

Процедура

Выполните процедуру GP1 "Изображение на фоторецепторе" (раздел 6).
Если на фоторецепторе появилась линия или полоска, то посмотрите, нельзя ли стереть этот дефект с фоторецептора с помощью мягкой ткани.
Если дефект можно стереть с фоторецептора, то замените барабан-картридж (PL 4.2).
Если на фоторецепторе линии или полоски не появились, то определите причину дефекта по его положению.
Если линия или полоска соответствуют положению пальцев отделения фьюзера или термистора, то осмотрите пальцы отделения и термистор на наличие признаков загрязнения или повреждения и на наличие повреждений на нагревательном ролике, которые они могли вызвать. В случае необходимости очистите или замените эти элементы (PL 5.1).
В противном случае осмотрите тракт транспортировки бумаги от коротрона переноса до выходного лотка и проверьте, нет ли скоплений тонера в областях, соответствующих положению линии или полоски на копии. В случае необходимости очистите или замените эти элементы. Проверьте прижимной ролик и очистительный ролик на наличие загрязнений. В случае необходимости очистите или замените эти элементы.

RAP CQ 6 "Неправильная регистрация"

Процедура

ПРИМЕЧАНИЕ: *Осмотрите копию в том положении, как она лежит в приемном лотке. "Ведущая кромка" копии - эта та кромка, которая первой выходит из фьюзера. "Задняя кромка" копии означает ту кромку, которая последней выходит из фьюзера.*

Неправильная регистрация передней кромки

Если регистрация изменяется от копии к копии при коэффициенте масштабирования 100%, то выполните следующее:

- Убедитесь, что ролик регистрации и прижимной ролик регистрации чистые.
- Осмотрите соленоид ролика регистрации SOL 2 (PL 5.2) на наличие заедания.
- Осмотрите лапку ролика регистрации на наличие признаков износа.
- Осмотрите тракт транспортировки бумаги на наличие препятствий, например, заусениц.
- Замените шестеренку муфты ролика регистрации (24 зубца) и пружину (PL 5.2).

Если регистрация изменяется от копии к копии при коэффициенте масштаби-рования 70% и 141%, то

- Выполните регулировку ADJ 8.3 "Синхронизация ведущей кромки".

Если регистрация неправильная, но одинаковая на всех копиях, то

- Выполните регулировку ADJ 8.1 "Регистрация ведущей кромки".

(продолжение на следующей странице)

RAP CQ 6 "Неправильная регистрация" (продолжение)

Неправильная поперечная регистрация

Сделайте копию с использованием альтернативного лотка (или обходного лотка), основного лотка для бумаги и лотка для бума-ги 2. Также сделайте копию с использованием SDF. Сравните поперечную регистрацию на всех копиях.

- **Если неправильная регистрация имеет место только при подаче из основного или второго лотка,** выполните ADJ 8.4 "Поперечная регистрация".
- **Если неправильная регистрация имеет место при подаче из всх лотков,** выполните ADJ 6.6 "Регистрация объектива".
- **Если неправильная регистрация имеет место только при использовании SDF,** переходите к ADJ 5.1 "Регистрация SDF).

RAP CQ 7 "Остаточное изображение"

Процедура

Откройте копировальный аппарат и вставьте имитатор блокировки.
Удалите тонер-картридж и барабан-картридж.
Понаблюдайте за лампой разрядки.
Введите диагностический код 5-4.
Лампа горит.

Да **Нет**

Переходите к RAP 9.6 "Лампа разрядки"

Выполните процедуру GP1 "Изображение на фоторецепторе" (раздел 6).

- **Если на фоторецепторе появилось остаточное изображение**, то замените барабан-картридж (PL 4.2).
- **Если на фоторецепторе остаточное изображение не появилось**, то осмотрите нагревательный ролик, прижимной ролик и очистительный ролик на наличие признаков загрязнения или повреждений. В случае необходимости очистите или замените ролики (PL 5.1, PL 5.2). Если все в порядке, то проверьте, что поверхность термистора чистая и правильно расположена относительно нагревательного ролика.

RAP CQ 8 "Увеличение / Разрешение"

Начальные действия

Воспользуйтесь для копирования бумагой из новой пачки. Убедитесь, что оптика чистая.

Процедура

Имеется только неисправность увеличения.

Да **Нет**

Наблюдается неисправность разрешения, или есть искажение изображения.

1. Выполните регулировку ADJ 6.3 "Каретка зеркала № 4/5 ".
2. Выполните регулировку ADJ 6.4 "Кулачок привода каретки зеркала № 4/5 ".
3. Выполните регулировку ADJ 6.5 "Каретка зеркала № 2/3 ".
4. Замените барабан-картридж (PL 4.2).

Выполните регулировку ADJ 6.8 "Увеличение".

RAP CQ 9 "Перекос"

Процедура

Откройте копировальный аппарат и снимите тонер-картридж.
Липкой лентой прикрепите кусочек бумаги к верхней части тонер-картриджа и загните эту бумагу вверх так, чтобы она частично перекрывала оптический путь (Рис. 1).
Установите на место тонер-картридж, закройте копировальный аппарат и сделайте копию.
Темная полоса параллельна передней кромке копии.
Да Нет

- Проверьте, чтобы амортизаторы лотка для бумаги свободно двигались.
- Проверьте, что направляющая лотка для бумаги установлена правильно в соответствии с шириной листов бумаги.
- Осмотрите тракт транспортировки бумаги от этого лотка до области регистрации бумаги на наличие препятствий, таких, например, как заусенцы.
- Осмотрите ролик регистрации [PL 5.2] и его прижимной ролик [PL6.1] на наличие признаков загрязнения и износа. По мере необходимости очистите ролики (только с помощью растворителя пленок) или замените их.
- Проверьте состояние пружин прижимного ролика регистрации [PL 6.1], чтобы убедиться, что они натянуты одинаково.
- Проверьте на наличие повреждений кромку регистрации, которая касается верхней части оригинала.

Выполните регулировку ADJ 6.7 "Оптический перекос".

RAP CQ 10 "Протяжки и размазывания"

Процедура

Выполните процедуру GP1 "Изображение на фоторецепторе" (раздел 6).
Дефект появляется на фоторецепторе.
Да Нет

(Это означает, что неисправность возникает во время процесса переноса). Осмотрите копии, которые вы сделали при входе в процедуру CQ1.

- **Если размазывания повторяются через один и тот же интервал**, то осмотрите шестеренки, которые пере-дают вращение на фьюзер, на наличие признаков загрязнения или износа. При необходимости очистите или замените шестеренки (PL 1.1, PL 5.1). Также осмотрите на наличие признаков загрязнения и износа те шестеренки, которые приводят в движение бумагу после регистрации. Если нужно очистите или замените шестеренки (PL 1.1, PL 5.2).
- **Если размазывания появляются случайно** или в одних и тех же местах, то выполните следующие действия:
  - Убедитесь, что плотность бумаги соответствует требованиям технических условий.
  - Очистите проволоку коротрона переноса. Если неисправность не будет устранена, то замените проволоку коротрона переноса (PL 4.1).
  - Замените высоковольтный блок питания HVPS (PL 6.1).
  - Проверьте, не имеет ли повреждений прижимной ролик и обеспечивает ли он равномерное давление.
  - Проверьте ролик регистрации на наличие загрязнений. В случае необходимости очистите его.

A

(Это означает, что неисправность возникает до процесса переноса). Осмотрите копии, которые вы сделали при входе в процедуру CQ1.

- **Если протяжки появляются в одном и том же месте на каждой копии**, то проверьте рельсы каретки на наличие загрязнений. Также проверьте задевание между кареткой лампы экспонирования и сборкой объектива или крышкой объектива.
- **Если протяжки повторяются с одинаковым интервалом**, то выполните следующие действия:
  - Осмотрите шестеренки, которые приводят в движение каретку копирования, на наличие признаков загрязнения или износа. По мере необходимости очистите или замените шестеренки (PL 1.1).
  - Осмотрите шестеренки, которые приводят в движение привод сканирования, на наличие признаков загрязнения или износа. По мере необходимости очистите или замените шестеренки (PL 1.1, PL 3.1).
- **Если протяжки появляются в случайных местах**, то проверьте плавность работы двигателя привода сканирования, шестеренок и тросика. По мере необходимости выполните замену / очистку / смазку (PL 3.1).

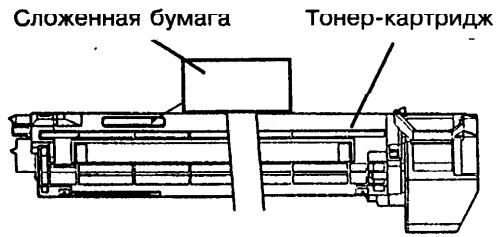

Рис. 1. Блокировка оптического тракта

RAP CQ 11 "Пятна"

Процедура

1. **Если пятна появляются в одних и тех же местах на всех копиях**, то убедитесь, что на оригинале нет пятен. Осмотрите и очистите обе стороны стекла оригинала. Убедитесь, что шторка стекла оригинала не загрязнена.
2. **Если пятна появляются на копиях не на одних и тех же местах**, то выполните процедуру GP1 "Изображение на фоторецепторе" (раздел 6).
   - Если пятна появились на фоторецепторе, то посмотрите, нельзя ли удалить дефект с фоторецептора с помощью мягкой ткани.
     - Если дефект с фоторецептора стереть можно, то осмотрите область тонер-картриджа и материал проявителя на наличие загрязнений. В случае необходимости замените тонер-картридж (PL 4.2).
     - **В противном случае,**
     - попытайтесь очистить фоторецептор с помощью мягкой ткани и растворителя пленок. Если дефект очистить не удается, то замените барабан-картридж (PL 4-2).
   - **Если пятна на фоторецепторе не появились.**
     - Осмотрите тракт транспортировки бумаги от коротрона переноса до выходного лотка и проверьте, нет ли скоплений тонера в областях, соответствующих положению пятен на копии. В случае необходимости очистите или замените эти элементы.
     - Осмотрите пальцы отделения и термистор на наличие загрязнений и повреждений, а также проверьте наличие повреждений, которые они могли нанести нагревательному ролику. В случае необходимости очистите или замените эти элементы (PL 5.1).
     - Проверьте прижимной ролик и очистительный ролик на наличие загрязнений. В случае необходимости очистите или замените прижимной ролик и очистительный ролик (PL 5.2).
     - Проверьте майларовую направляющую, расположенную под тонер-картриджем на наличие скоплений тонера. Очистите ее в случае необходимости.
     - Проверьте, чтобы шнековый механизм копи-картриджа не был заполнен.

RAP CQ 12 "Неоднородная плотность (от передней до задней кромки)"

ПРИМЕЧАНИЕ: *Осмотрите копию в том положении, как она лежит в приемном лотке. "Передняя кромка" копии - эта та кромка, которая обращена к передней части копировального аппарата, когда копия выходит из фьюзера. "Задняя кромка" копии означает ту кромку, которая обращена к задней части копировального аппарата, когда копия выходит из фьюзера.*

Процедура

1. Сделайте копию при открытой крышке стекла оригинала.
   Плотность равномерная от передней до задней кромки копии.
   Да Нет
   Выполните процедуру GP1 "Изобра-жение на фоторецепторе" (раздел 6).
   - **Если на фоторецепторе наблюдается неравномерная плотность**, то замените тонер-картридж (PL 4.2). Если неисправность не устранена, то замените барабан-картридж (PL 4.2).
   - **Если на фоторецепторе наблюдается равномерная плотность**, то очистите коротрон переноса. Если неисправность не устранена, то замените проволоку коротрона переноса (PL 4.1). Также проверьте, обеспечивает ли прижимной ролик равномерное давление.

   Осмотрите оптику на наличие загрязнений. Если все в порядке, то осмотрите лампу экспонирования на наличие признаков обесцвечивания. Если на ней есть темные области, которые очистить не удается, то замените лампу экспонирования (PL 3.1). Если все в порядке, то переходите к RAP 6.1 "Экспонирование".

RAP CQ 13 "Незакрепленная копия"

Процедура

1. Воспользуйтесь для копирования бумагой из новой пачки.
2. Проверьте, не имеет ли повреждений прижимной ролик и обеспечивает ли он равномерное давление.
3. Замените термистор RT1 (PL 5.1).
4. Замените нагревательный стержень HTR1 (PL 5.1).

RAP CQ 14 "Темные полосы (от ведущей до задней кромки)"

Процедура

Темные полосы появляются только в режиме уменьшения.

Да Нет

Проверьте наличие препятствий в оптическом пути. Если все в порядке, то переходите к RAP CQ5 "Линии и полоски".

Откройте копировальный аппарат и установите имитатор блокировки.

Снимите тонер-картридж и барабан-картридж. Следите за лампами бокового стирания. Введите диагностический код 5-5.

Все шесть ламп светятся. (Каждый раз при нажатии кнопки запуска *Start* лампы боковой кромки / стирания по очереди загораются и остаются включенными на 10 секунд).

Да Нет

Переходите к RAP 9.7 "Лампы бокового стирания".

Убедитесь, что при изготовлении копий в режиме уменьшения крышка стекла оригинала закрыта.

RAP CQ 15 "Темная копия"

Процедура

Введите диагностический код 5-3 и следите при этом за лампой экспонирования.

Лампа экспонирования светится.

Да Нет

Переходите к RAP 9.5 "Лампа экспонирования".

Переходите к RAP CQ 2.1 "Фон (общий)".

4. Процедуры ремонта и регулировки

Содержание раздела

Название **Страница**

Процедуры ремонта

ЭЛЕКТРИЧЕСКАЯ СИСТЕМА

REP 1.1 Выключатель питания (S1) / Блокировочный выключатель (S2).. 4-3
REP 1.2 Низковольтный блок питания (LVPS) 4-4
REP 1.3 Высоковольтный блок питания (HVPS)..... 4-5
REP 1.4 Печатная плата панели управления4-6
REP 1.5 Главная печатная плата 4-7
REP 1.6 Крышка печатной платы переменного напряжения / Печатная плата переменного напряжения 4-8
REP 4.1 Узел главного привода / Главный двигатель (MOT1) / Кодировщик главного двигателя (Q6)..... 4-9

УСТРОЙСТВО ПОДАЧИ КОМПЛЕКТА ОРИГИНАЛОВ (SDF)

REP 5.1 Верхняя крышка SDF..... 4-10
REP 5.2 Узел SDF..... 4-11
REP 5.3 Узел крепления печатной платы .. 4-12
REP 5.4 Датчик выхода оригинала (Q12)... 4-13
REP 5.5 Датчик подачи оригинала (Q10)... 4-14
REP 5.6 Датчик регистрации оригинала (Q11)..... 4-15
REP 5.7 Тормозной ролик SDF 4-16
REP 5.8 Двигатель SDF (MOT7) 4-17
REP 5.9 Узел рамы привода SDF..... 4-18
REP 5.10 Узел кулачковой муфты SDF 4-19
REP 5.11 Узел муфты подачи SDF..... 4-20
REP 5.12 Ролик подачи оригинала SDF..... 4-21
REP 5.13 Муфта ролика регистрации SDF (CL1) 4-22

Название .....Страница

REP 5.14 Соленоид подачи оригинала SDF (SOL5) 4-23

ОПТИКА

REP 6.1 Лампа экспонирования (LP1).....4-24
REP 6.2 Тепловой предохранитель (F1).....4-25
REP 6.3 Двигатель вентилятора охлаждения оптики (MOT3).....4-26
REP 6.4 Датчик автоматического экспонирования (CR1) 4-27
REP 6.5 Двигатель объектива (MOT5).....4-28
REP 6.6 Датчик исходного положения объектива (Q7).....4-29
REP 6.7 Датчик исходного положения сканирования (Q5) 4-30
REP 6.8 Двигатель привода сканирования (MOT6).....4-31
REP 6.9 Крышка объектива / Объектив 4-32
REP 6.10 Каретка зеркала № 4/5.....4-33
REP 6.11 Тросик сканирования.....4-34

ПОДАЧА БУМАГИ

REP 8.1 Соленоид подачи бумаги (SOL1) ..4-36
REP 8.2 Соленоид ролика регистрации (SOL2) 4-37
REP 8.3 Датчик подачи бумаги (Q1).....4-38
REP 8.4 Датчик регистрации (Q2) 4-39
REP 8.5 Ролик подачи из альтернативного лотка (ТОЛЬКО XC810/1040) 4-40
REP 8.6 Соленоид альтернативного лотка (SOL3) (ТОЛЬКО XC810/1040/1045/1245) 4-42
REP 8.7 Муфта ролика подачи из альтернативного лотка (ТОЛЬКО XC810/1040/1045/1245) 4-43

Название ..... Страница

REP 8.8 Кулачковая муфта альтернативного лотка (ТОЛЬКО XC810/1040/1045/1245).....4-44
REP 8.9 Тормозной ролик альтернативного лотка (ТОЛЬКО XC810/1040/1045/1245) 4-45
REP 8.10 Задняя крышка лотка 2 (ТОЛЬКО XC1255).....4-46
REP 8.11 Блок подачи бумаги из лотка 2 (ТОЛЬКО XC1255).....4-47
REP 8.12 Соленоид подачи бумаги из лотка 2 (SOL4) (ТОЛЬКО XC1255) 4-48
REP 8.13 Датчик подачи бумаги из лотка 2 (Q9) (ТОЛЬКО XC1255) 4-49
REP 8.14 Выключатель обнаружения лотка 2 (S4) (ТОЛЬКО 1255).....4-50
REP 8.15 Ролик подачи бумаги из лотка 2 (ТОЛЬКО XC1255).....4-51
REP 8.16 Муфта подачи бумаги из лотка 2 (ТОЛЬКО 1255) 4-52
REP 8.17 Ролик транспортировки лотка 2 (ТОЛЬКО 1255) 4-53

КСЕРОГРАФИЯ

REP 9.1 Коротрон переноса (ED2).....4-54
REP 9.2 Тонер-картридж / Барабан-картридж.....4-55
REP 9.3 Двигатель подачи тонера (MOT2) 4-56
REP 9.4 Лампа разрядки (DS2).....4-57
REP 9.5 Печатная плата лампы бокового стирания (с лампами).....4-58
REP 9.6 Датчик нового барабана (Q3).....4-59
REP 9.7 Озоновый фильтр 4-60
REP 9.8 Датчик обнаружения тонер-картриджа (Q8).....4-61

Название		Страница
ЗАКРЕПЛЕНИЕ		
REP 10.1	Узел фьюзера	4-62
REP 10.2	Нагревательный стержень (HTR1)	4-63
REP 10.3	Термостат (S3)	4-64
REP 10.4	Термистор (RT1)	4-65
REP 10.5	Датчик выхода бумаги (Q4)	4-66
REP 10.6	Крышка узла фьюзера	4-67
REP 10.7	Нагревательный вал	4-68
REP 10.8	Прижимной ролик	4-69
REP 10.9	Очистительный ролик	4-70
REP 10.10	Двигатель вентилятора фьюзера (MOT4)	4-71
КРЫШКИ		
REP 14.1	Крышка оригинала и стекло оригинала	4-72
REP 14.2	Смягчающая прокладка крышки оригинала	4-73
REP 14.3	Левая крышка	4-74
REP 14.4	Правая крышка	4-75
REP 14.5	Задние крышки	4-76
REP 14.6	Нижняя передняя крышка	4-77
REP 14.7	Узел рамы блока оптики	4-78

Название		Страница
РЕГУЛИРОВКИ		
ADJ 5.1	Регистрация SDF	4-79
ADJ 6.1	Экспонирование	4-80
ADJ 6.2	Выравнивание пластины экспонирования	4-83
ADJ 6.3	Каретка зеркала № 4/5	4-84
ADJ 6.4	Положение кулачка привода каретки зеркала № 4/5	4-85
ADJ 6.5	Каретка зеркала № 2/3	4-86
ADJ 6.6	Регистрация объектива	4-88
ADJ 6.7	Перекос в блоке оптики	4-89
ADJ 6.8	Увеличение	4-90
ADJ 8.1	Регистрация ведущей кромки	4-91
ADJ 8.2	Стирание ведущей кромки/ задней кромки	4-92
ADJ 8.3	Синхронизация ведущей кромки	4-93
ADJ 8.4	Регистрация в поперечном направлении	4-94
ADJ 9.1	Напряжение смещения проявителя	4-95
ADJ 9.2	Напряжение смещения сетки	4-96
ADJ 10.1	Температура фьюзера	4-97

REP 1.1 Выключатель питания (S1) / Блокировочный выключатель (S2)

Перечень деталей в PL 6.3

Снятие

ПРЕДОСТЕРЕЖЕНИЕ

Выключите питание копировального аппарата и отсоедините сетевой шнур.

1. Снимите следующие узлы:
   a) Тонер-картридж и барабан-картридж (REP 9.2)
   b) Задние крышки (REP 14.5)
2. (Рис. 1): Снимите крышку печатной платы переменного напряжения.

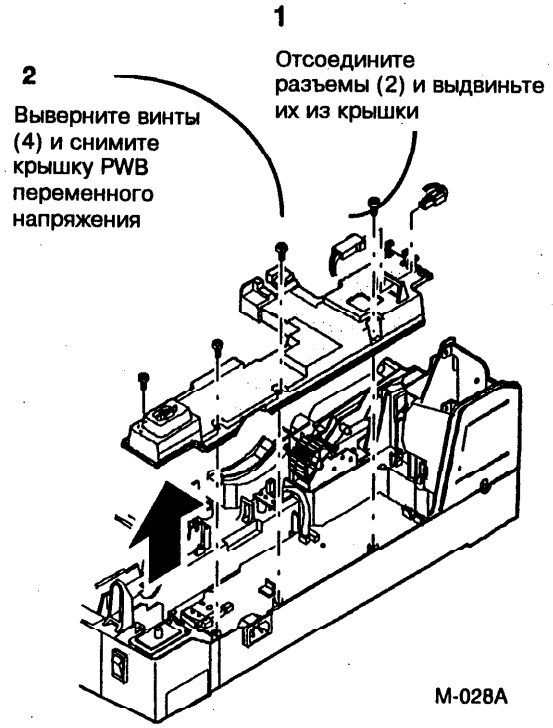

Рис. 1. Снятие крышки печатной платы переменного напряжения

3. (Рис. 2): Снимите нужную деталь.

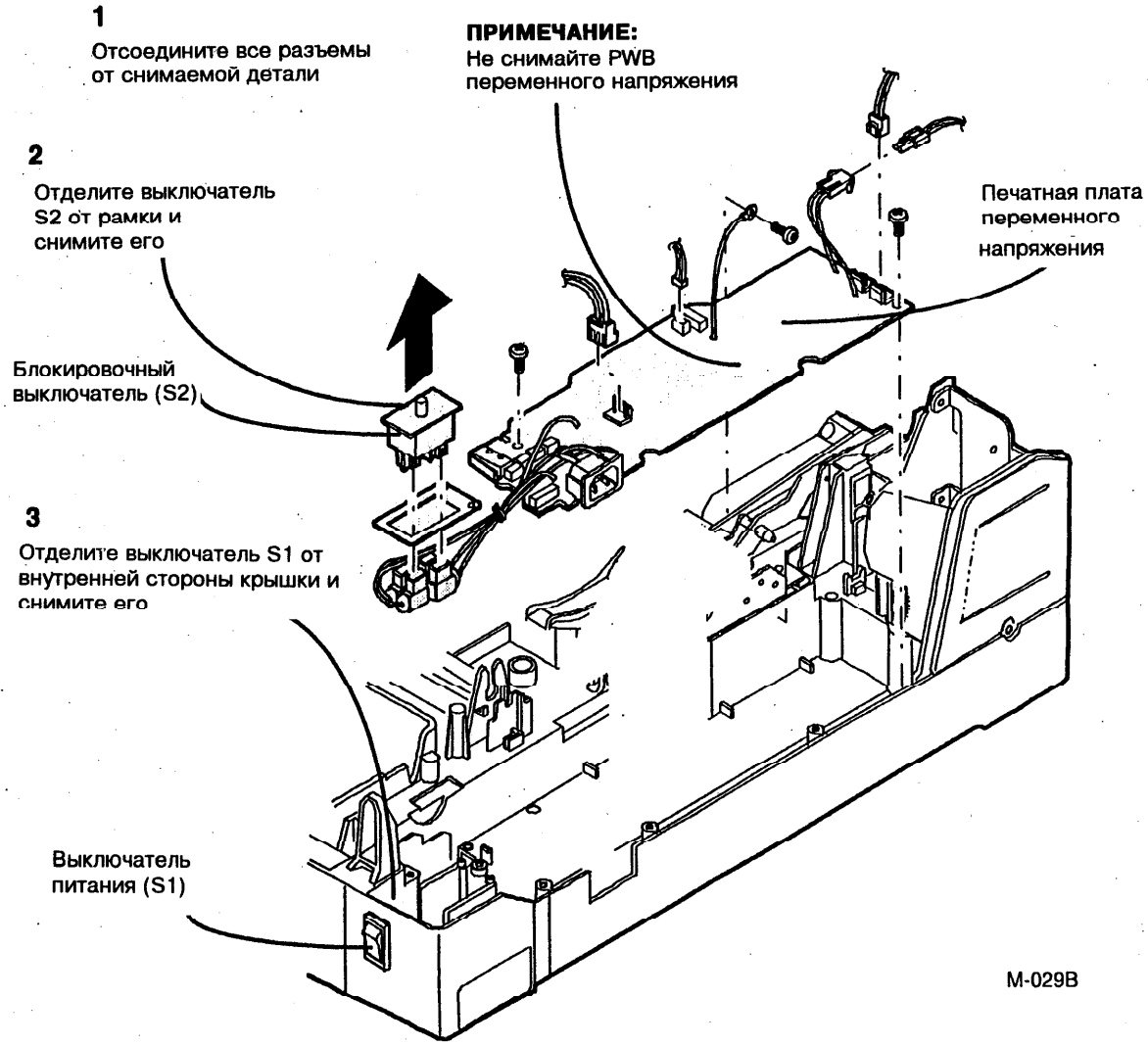

Рис. 2. Снятие выключателя питания и блокировочного выключателя (S2)

REP 1.2 Низковольтный блок питания (LVPS)

Перечень деталей в PL 6.3

Снятие

ПРЕДОСТЕРЕЖЕНИЕ

Выключите питание копировального аппарата и отсоедините сетевой шнур.

1. Откройте копировальный аппарат.

   ПРИМЕЧАНИЕ: *Перед снятием барабан-картриджа необходимо снять тонер-картридж. Чтобы предотвратить световой удар, поместите барабан-картридж в черный пластиковый пакет.*

2. Снимите следующие узлы:
   b) Тонер-картридж и барабан-картридж (REP 9.2)
   c) Задние крышки (REP 14.5)

3. (Рис.1): Снимите низковольтный блок питания LVPS.

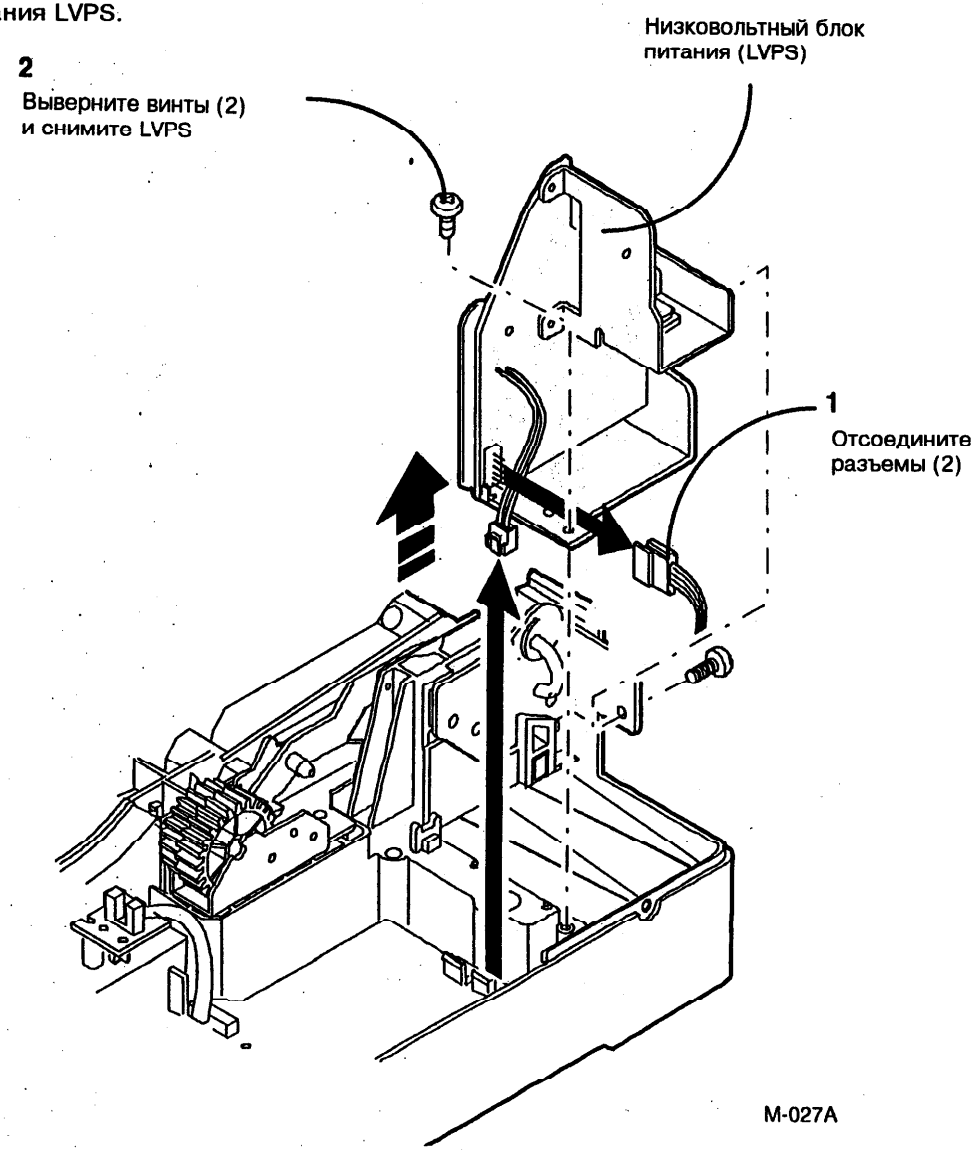

Рис. 1. Снятие низковольтного блока питания LVPS

REP 1.3 Высоковольтный блок питания (HVPS)

Перечень деталей в PL 6.1

Снятие

ПРЕДОСТЕРЕЖЕНИЕ

Выключите питание копировального аппарата и отсоедините сетевой шнур.

1. Откройте копировальный аппарат.
2. Снимите следующие узлы:
   a) Тонер-картридж и барабан-картридж (REP 9.2)
   b) Задние крышки (REP 14.5)
   c) Главную печатную плату (REP 1.5).
3. (Рис. 1): Снимите высоковольтный блок питания HVPS.

Установка на место

Выполните проверки и/или регулировки в соответствии со следующим:

a) ADJ 9.1

b) ADJ 9.2

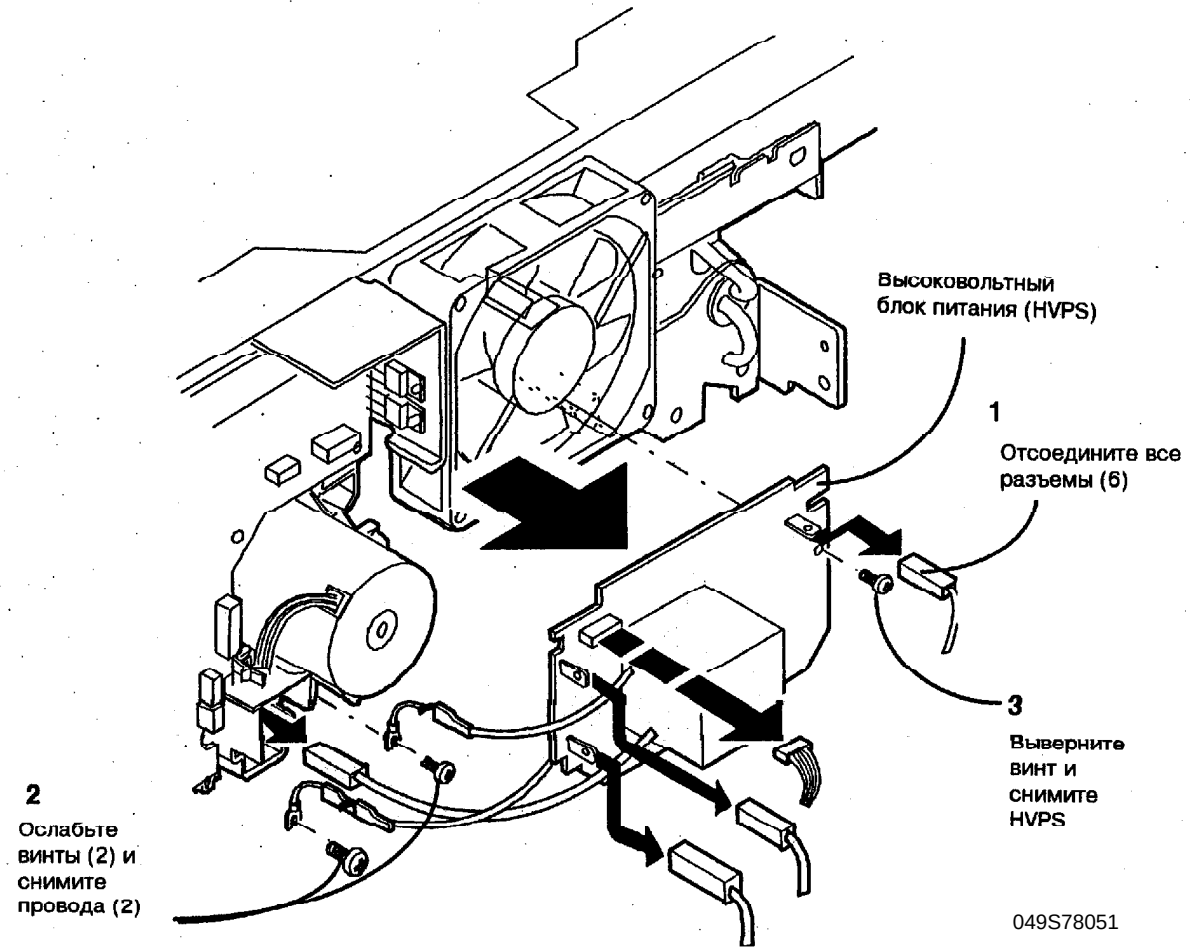

Рис. 1. Снятие высоковольтного блока питания HVPS

REP 1.4 Печатная плата панели управления

Перечень деталей в PL 7.1

Снятие

ПРЕДОСТЕРЕЖЕНИЕ
Выключите питание копировального аппарата и отсоедините сетевой шнур.

1. Снимите крышку оригинала (REP 14.1).
2. (Рис. 1): Снимите панель управления.

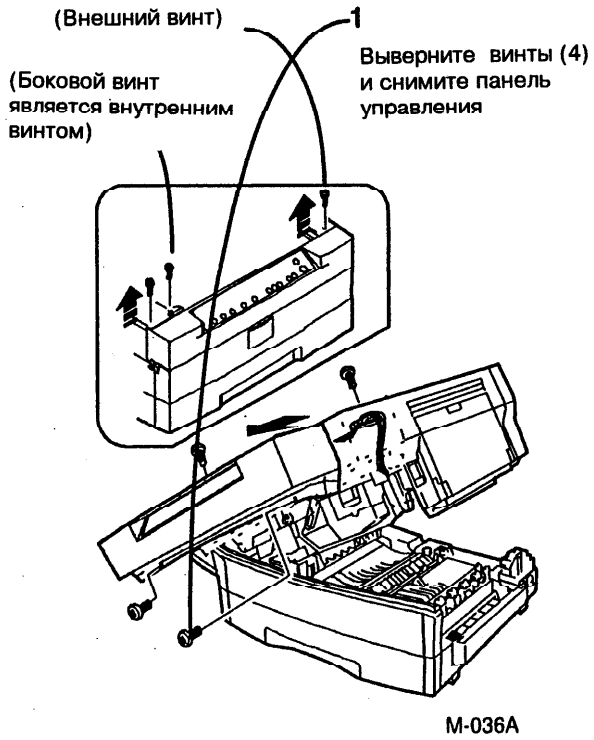

Рис. 1. Снятие панели управления

3. (Рис. 2): Снимите держатель печатной платы панели управления.

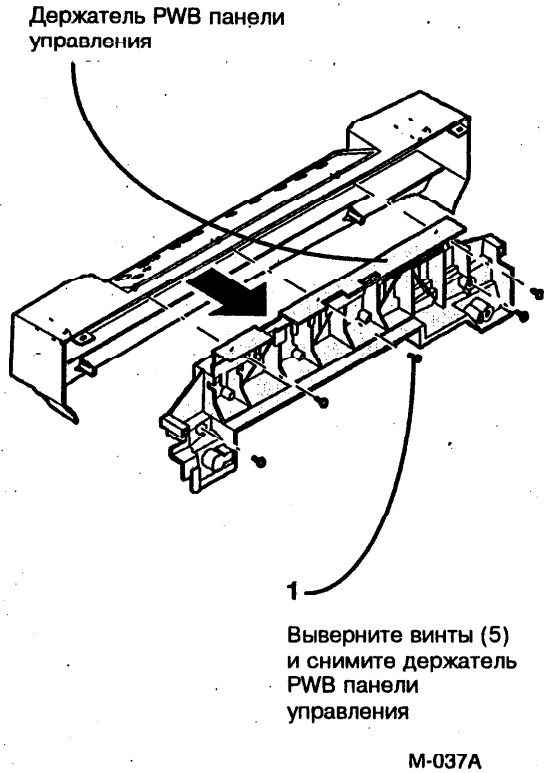

Рис. 2. Снятие держателя печатной платы панели управления

4. (Рис. 3): Снимите печатную плату панели управления.

ПРИМЕЧАНИЕ: Будьте осторожны: следите за тем, чтобы при снятии печатной платы кнопки выбора режимов панели управления не выпали.

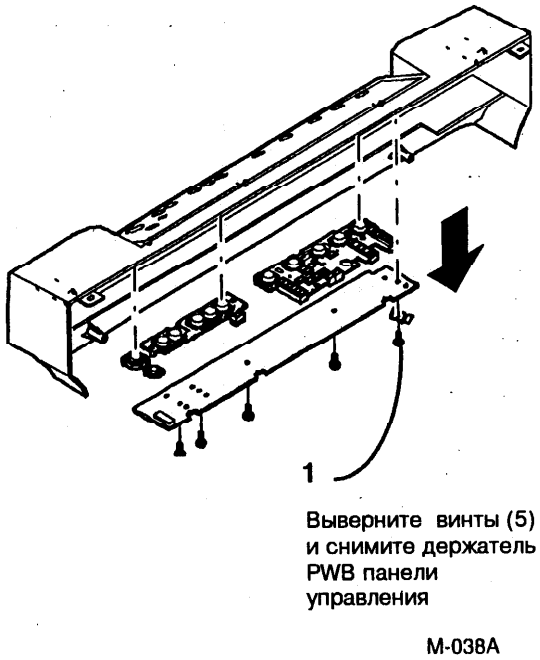

Рис. 3. Снятие печатной платы панели управления

REP 1.5 Главная печатная плата

Перечень деталей в PL 6.1

Снятие

ПРЕДОСТЕРЕЖЕНИЕ

Выключите питание копировального аппарата и отсоедините сетевой шнур.

1. Откройте копировальный аппарат.
2. Снимите следующие узлы:
   a) Тонер-картридж и барабан-картридж (REP 9.2)
   b) Задние крышки (REP 14.5)

ВНИМАНИЕ

Убедитесь, что электропроводка двигателя главного привода не пережата задней крышкой.

3. (Рис.1): Снимите главную печатную плату.

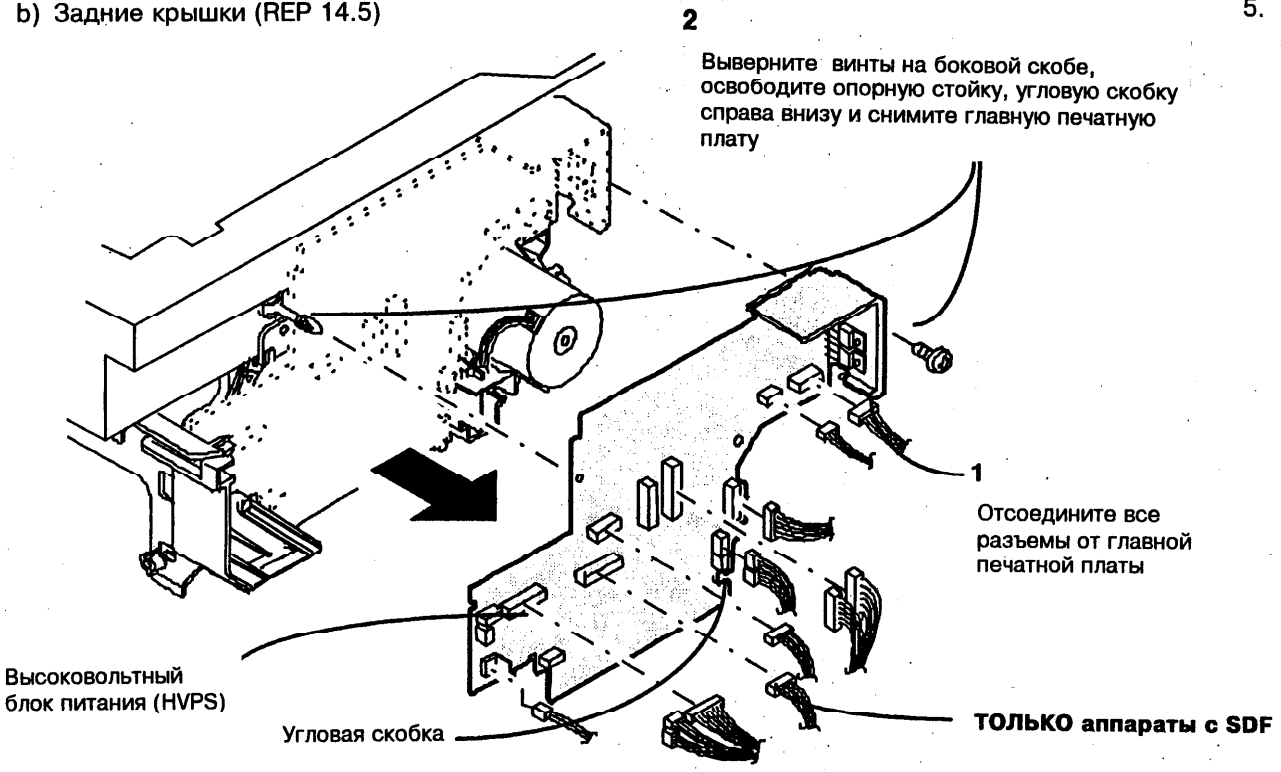

Рис. 1. Снятие главной печатной платы

Установка на место

Выполните проверки и/или регулировки в соответствии со следующим:

1. ADJ 6.1
2. ADJ 8.1
3. ADJ 8.2
4. Перейтиде к разделу "Настройка вашего копировального аппарата " Руководства пользователя и установите все функции на величины по умолчанию или на величины пользователя, если они известны.
5. Перейдите к кодам конфигурации в разделе 6 и установите коды 26-1, 26-6, 26-11 и 27 на подходящие значения.

REP 1.6 Крышка печатной платы переменного напряжения / Печатная плата переменного напряжения

Перечень деталей в PL 6.1

Снятие

ПРЕДОСТЕРЕЖЕНИЕ

Выключите питание копировального аппарата и отсоедините сетевой шнур.

1. Снимите тонер-картридж и барабан-картридж (REP 9.2)
2. Снимите задние крышки (REP 14.5)
3. (Рис. 1): Снимите крышку печатной платы переменного напряжения.
4. (Рис. 2): Снимите печатную плату переменного напряжения.

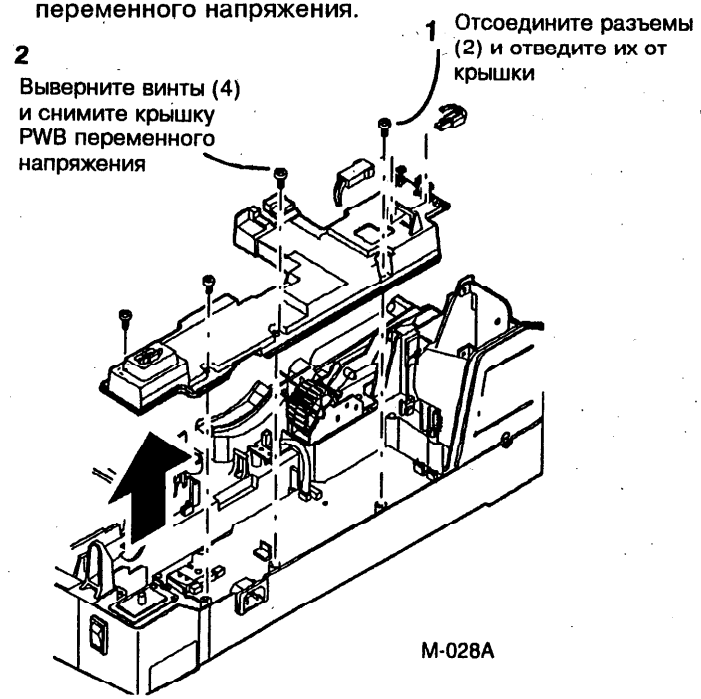

Рис. 1. Снятие крышки печатной платы переменного напряжения

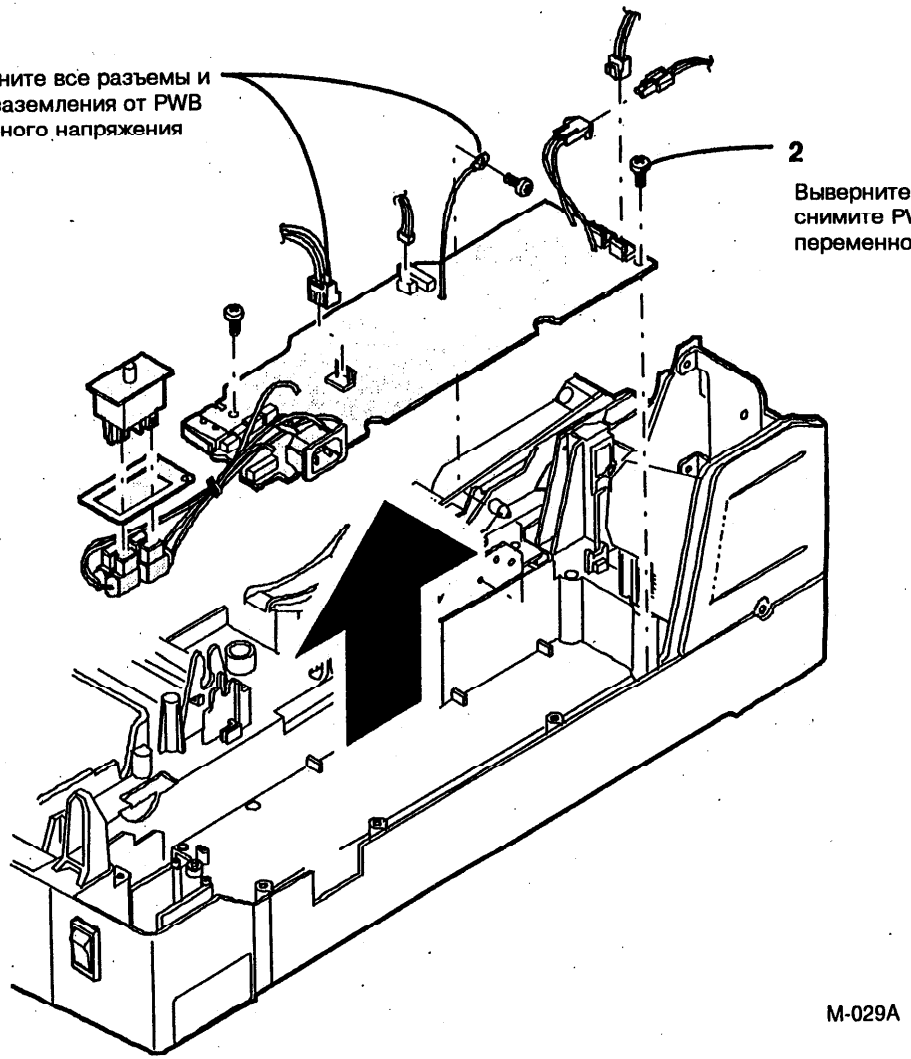

Рис. 2. Снятие печатной платы переменного напряжения

REP 4.1 Узел главного привода / Главный двигатель (MOT1) / Кодировщик главного двигателя (Q6)

Перечень деталей в PL 6.1

Снятие

ПРЕДОСТЕРЕЖЕНИЕ

Выключите питание копировального аппарата и отсоедините сетевой шнур.

1. Снимите следующие узлы:
   a) Тонер-картридж и барабан-картридж (REP 9.2)
   b) Задние крышки (REP 14.5)
   c) Высоковольтный блок питания HVPS (REP 1.3)
   d) Главную печатную плату (REP 1.5)

ПРИМЕЧАНИЕ: *Для освобождения монтажного жгута проводов возможно потребуется разрезать некоторые кабельные стяжки.*

2. (Рис. 1): Снимите главный двигатель или кодировщик главного двигателя (Q6).

Установка на место

Примечание: *Если удалена какая-либо приводная шестеренка со ступицей (позиции 14 или 19 в PL 1.1), замените ее новой шестеренкой.*

ВНИМАНИЕ

Убедитесь, что электропроводка двигателя главного привода не пережата задней крышкой.

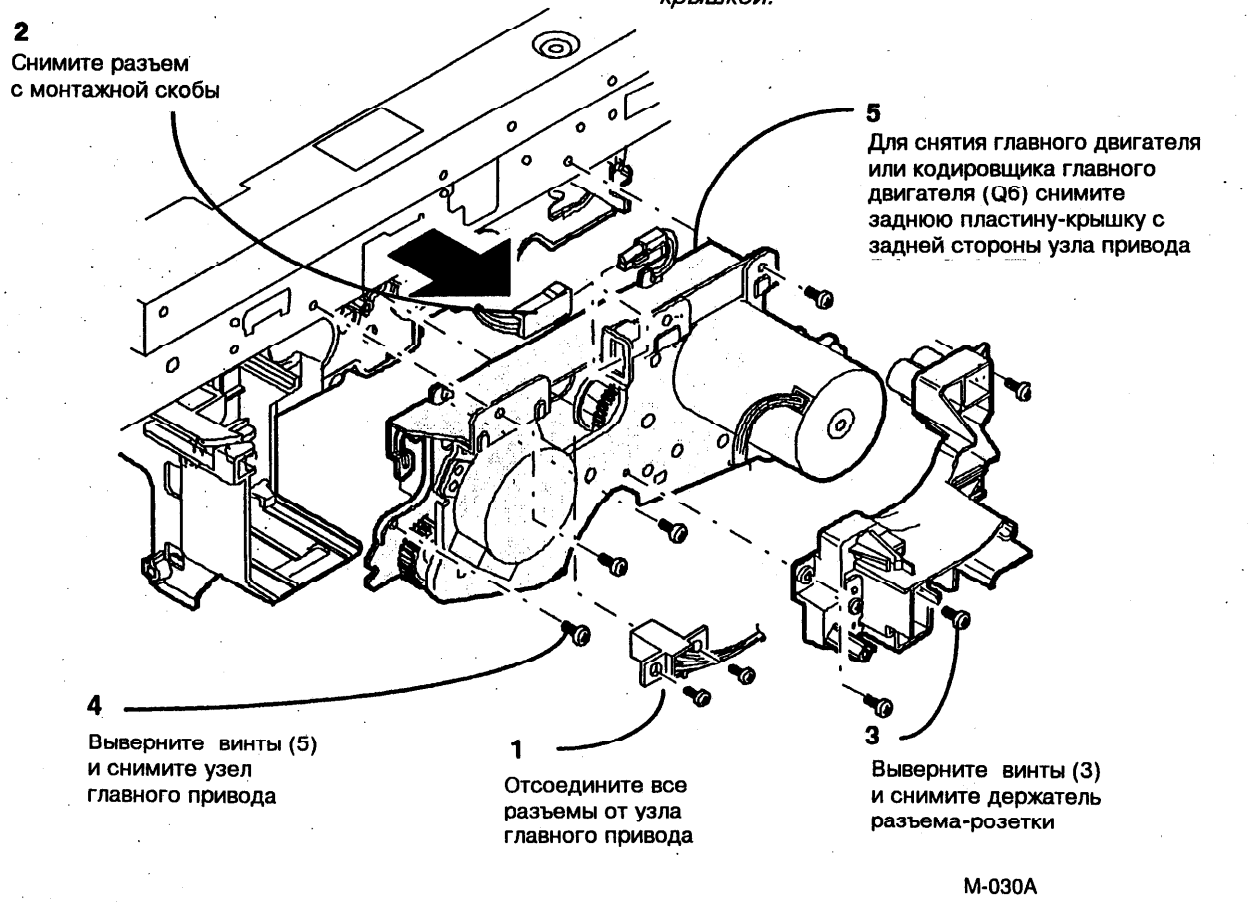

Рис. 1. Снятие главного двигателя (MOT1) или кодировщика главного двигателя (Q6)

REP 5.1 Верхняя крышка SDF

Перечень деталей в PL 8.1

Снятие

ПРЕДОСТЕРЕЖЕНИЕ

Выключите питание копировального аппарата и отсоедините сетевой шнур.

1. (Рис.1) : Снимите верхнюю крышку SDF.

Установка на место

ВНИМАНИЕ

Не перетягивайте винты, которые удерживают крышки (максимальный момент затяжки 1,9 Н·м). Это может привести к повреждению крышек.

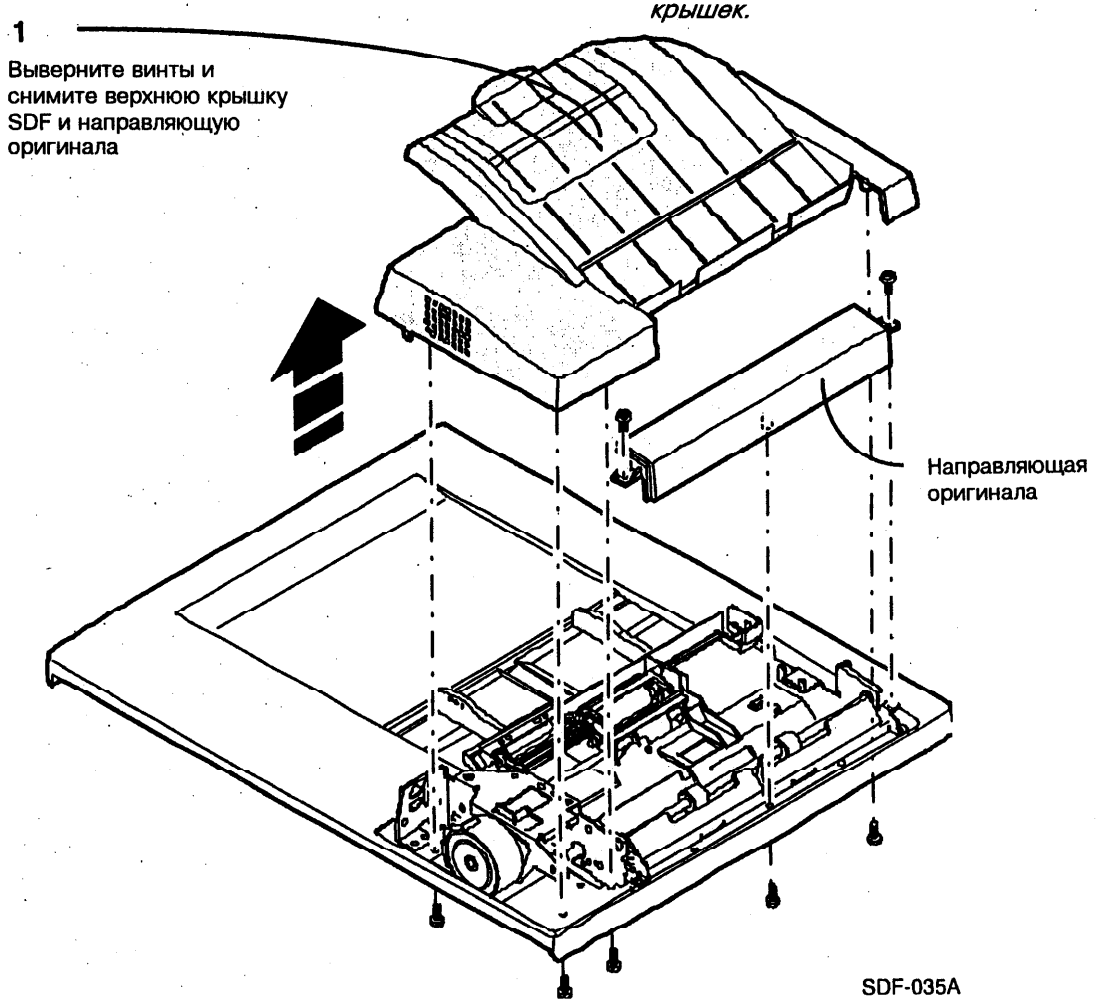

Рис. 1. Снятие верхней крышки SDF

REP 5.2 Узел SDF

Перечень деталей в PL 8.1

Снятие

ПРЕДОСТЕРЕЖЕНИЕ

Выключите питание копировального аппарата и отсоедините сетевой шнур.

1. (Рис. 1) Снимите верхнюю заднюю крышку.
2. Отсоедините главную электропроводку SDF (на главной печатной плате) и провод заземления.
3. Снимите верхнюю крышку SDF (REP 5.1)
4. (Рис. 2) Снимите узел SDF.

Установка на место

ВНИМАНИЕ

Не перетягивайте винты, которые удерживают крышки (максимальный момент затяжки 1,9 Н·м). Это может привести к повреждению крышек.

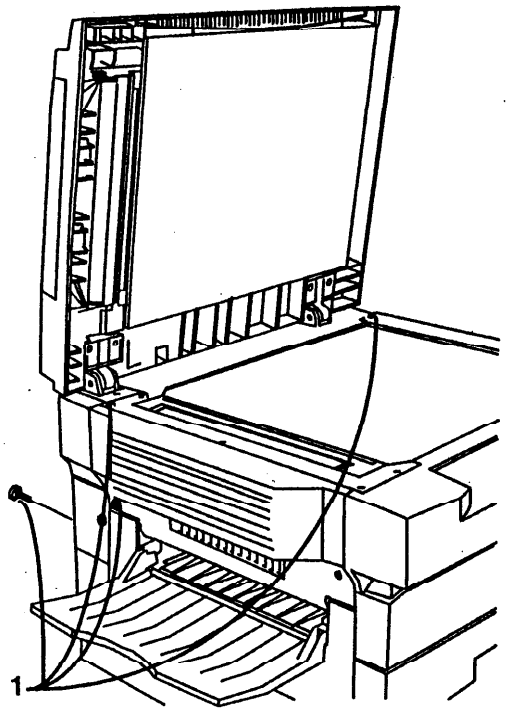

Рис. 1. Снятие задней верхней крышки

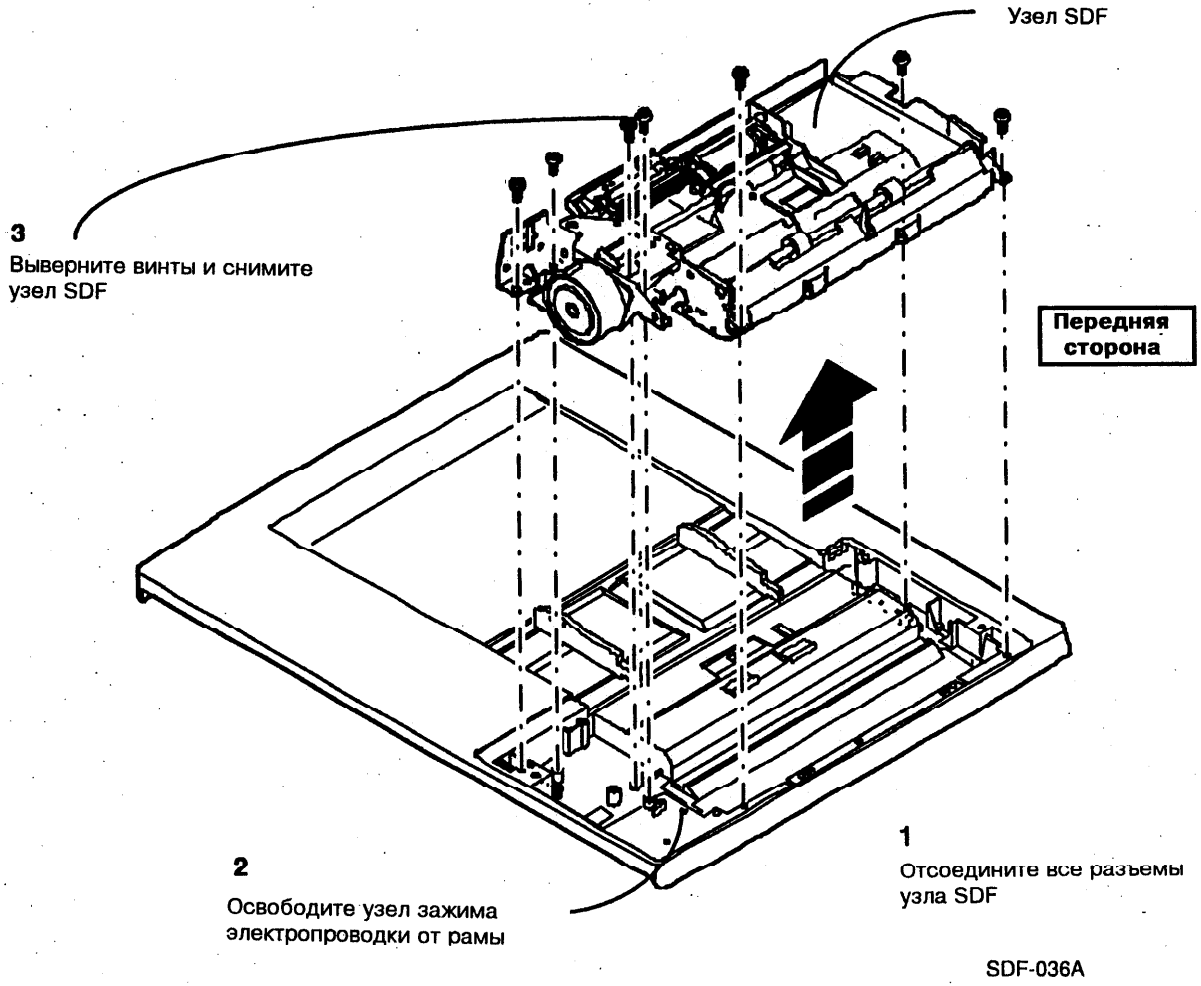

Рис. 2. Снятие узла SDF

REP 5.3 Узел крепления печатной платы

Перечень деталей в PL 8.2

Снятие

ПРЕДОСТЕРЕЖЕНИЕ

Выключите питание копировального аппарата и отсоедините сетевой шнур.

1. Снимите верхнюю крышку SDF. (REP 5.1)

2. (Рис. 1) Снимите узел крепления печатной платы

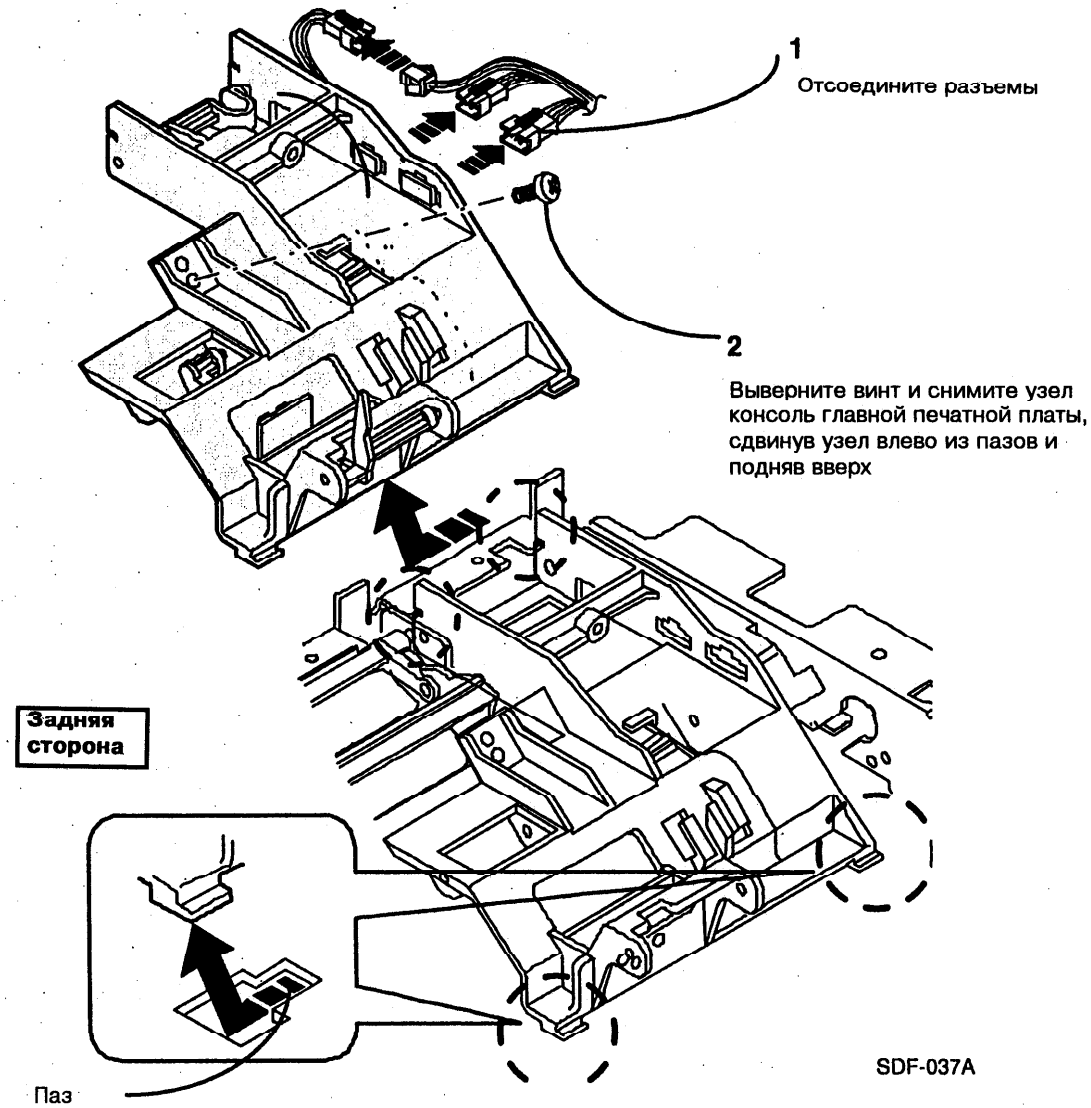

Рис. 1. Снятие узла крепления печатной платы

REP 5.4 Датчик выхода оригинала (Q12)

Перечень деталей в PL 8.2

Снятие

ПРЕДОСТЕРЕЖЕНИЕ

Выключите питание копировального аппарата и отсоедините сетевой шнур.

1. Снимите следующее
   a) верхнюю крышку SDF. (REP 5.1)
   b) узел крепления печатной платы SDF (REP 5.3)

2. (Рис. 1) Снимите датчик выхода оригинала (Q12)

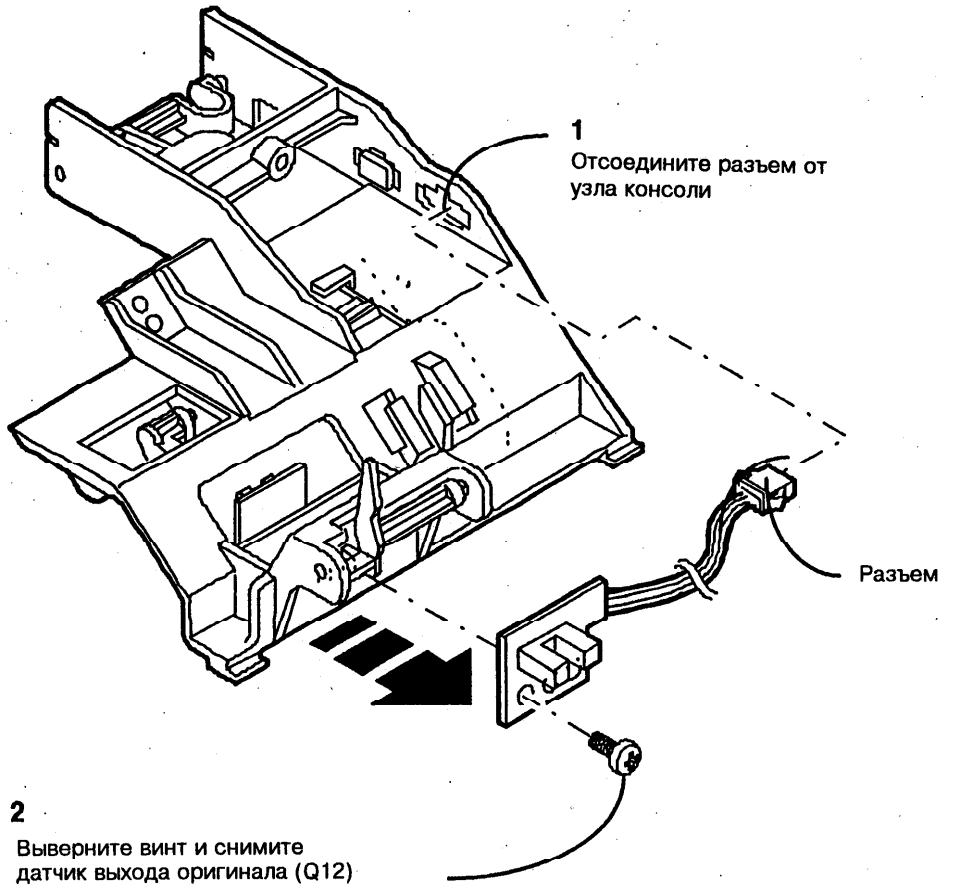

Рис. 1. Снятие датчика выхода оригинала (Q12)

REP 5.5 Датчик подачи оригинала (Q10)

Перечень деталей в PL 8.2

Снятие

ПРЕДОСТЕРЕЖЕНИЕ

Выключите питание копировального аппарата и отсоедините сетевой шнур.

1. Снимите следующее
   a) верхнюю крышку SDF. (REP 5.1)
   b) узел крепления печатной платы SDF (REP 5.3)

2. (Рис. 1) Снимите датчик выхода оригинала (Q10)

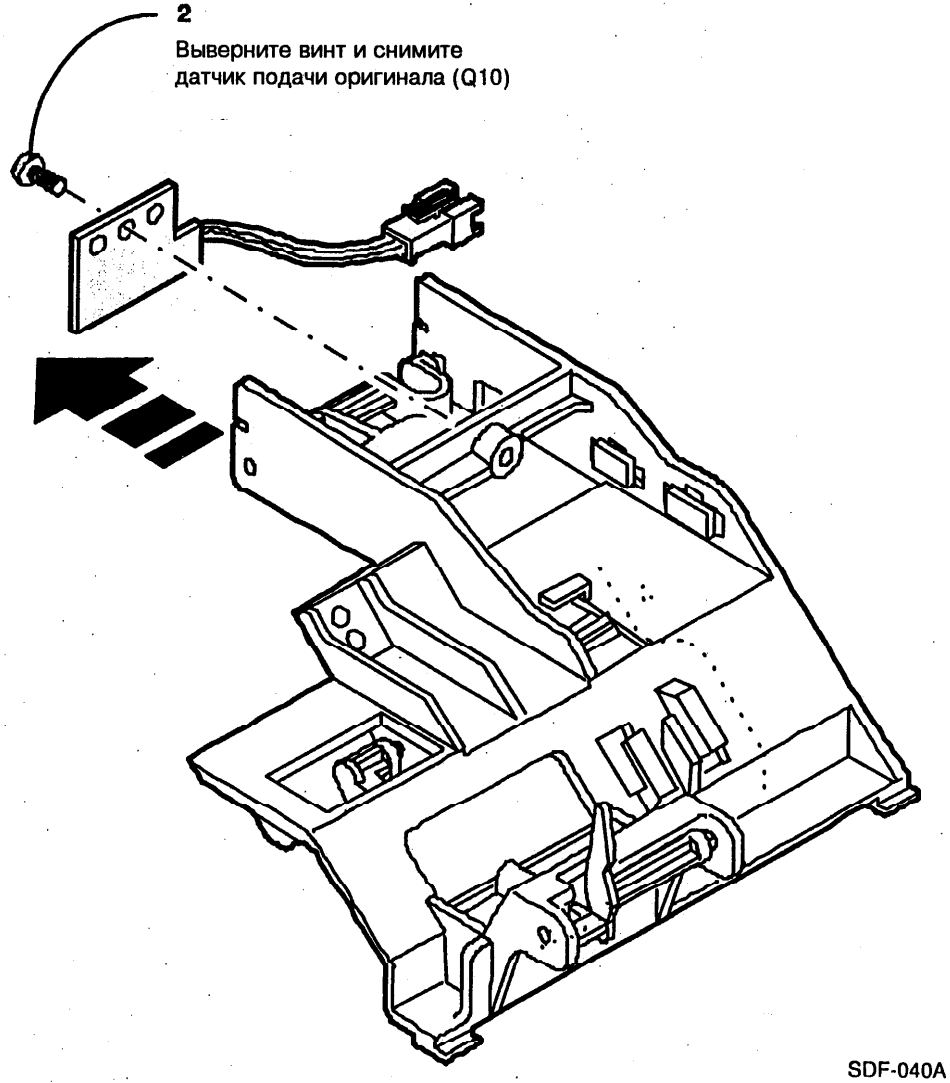

Рис. 1. Снятие датчика подачи оригинала (Q10)

REP 5.6 Датчик регистрации оригинала (Q11)

Перечень деталей в PL 8.2

Снятие

ПРЕДОСТЕРЕЖЕНИЕ

Выключите питание копировального аппарата и отсоедините сетевой шнур.

1. Снимите следующее
   a) верхнюю крышку SDF. (REP 5.1)
   b) узел крепления печатной платы SDF (REP 5.3)

2. (Рис. 1) Снимите датчик регистрации оригинала (Q11)

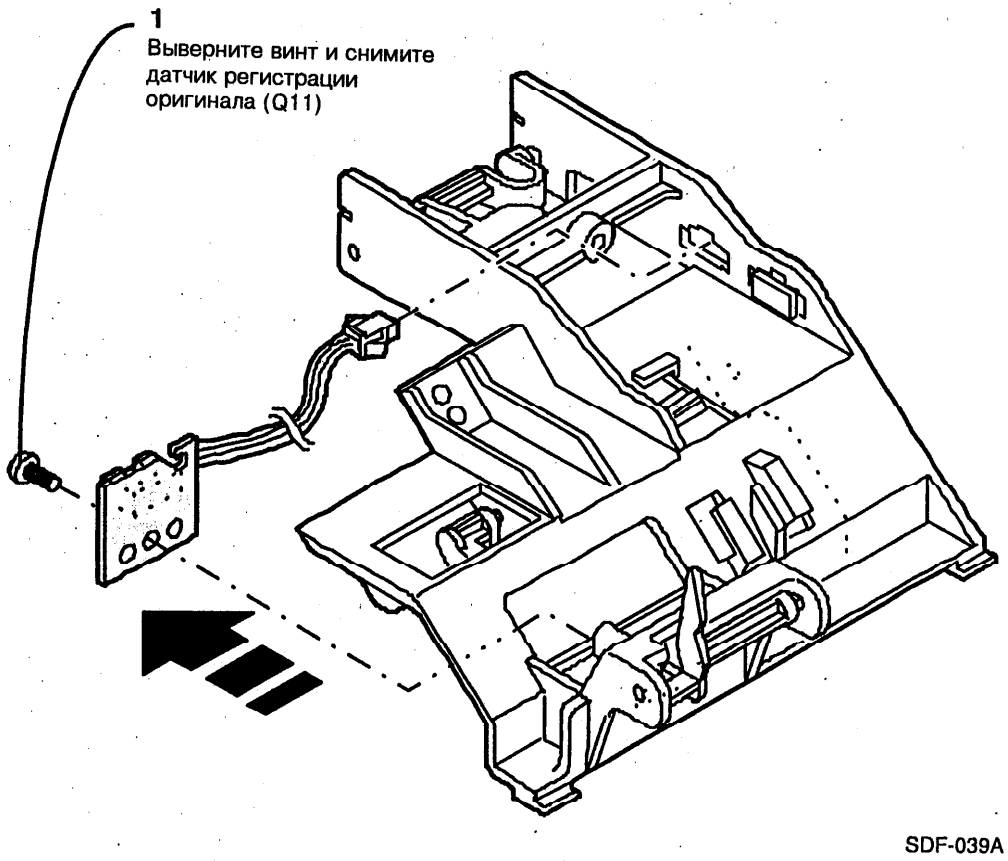

Рис. 1. Снятие датчика регистрации оригинала (Q11)

REP 5.7 Тормозной ролик SDF

Перечень деталей в PL 8.3

Снятие

ПРЕДОСТЕРЕЖЕНИЕ

Выключите питание копировального аппарата и отсоедините сетевой шнур.

1. Снимите следующее
   a) верхнюю крышку SDF. (REP 5.1)
   b) узел крепления печатной платы SDF (REP 5.3)

Примечание: Перед снятием узла тормозной пластины зафиксируйте положение всех частей для более легкой сборки.

2. (Рис.2) Снимите тормозной ролик SDF.

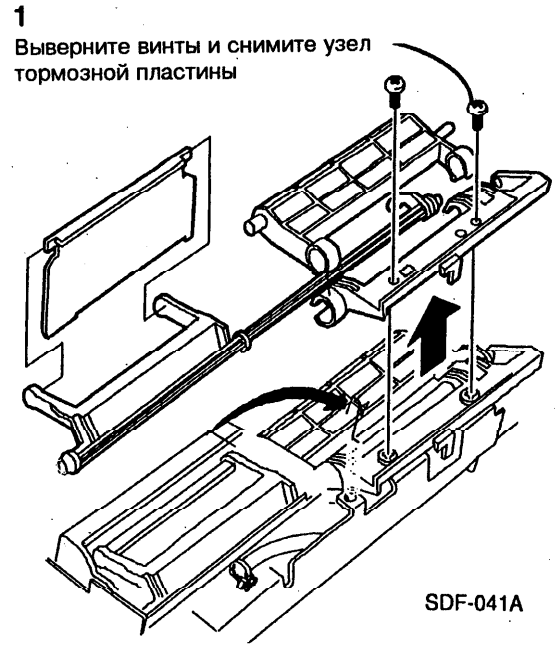

Рис.1 Снятие узла тормозной пластины SDF

3. (Рис. 2) Снимите тормозной ролик.

Примечание:

Тщательно проверьте каждую деталь перед снятием.

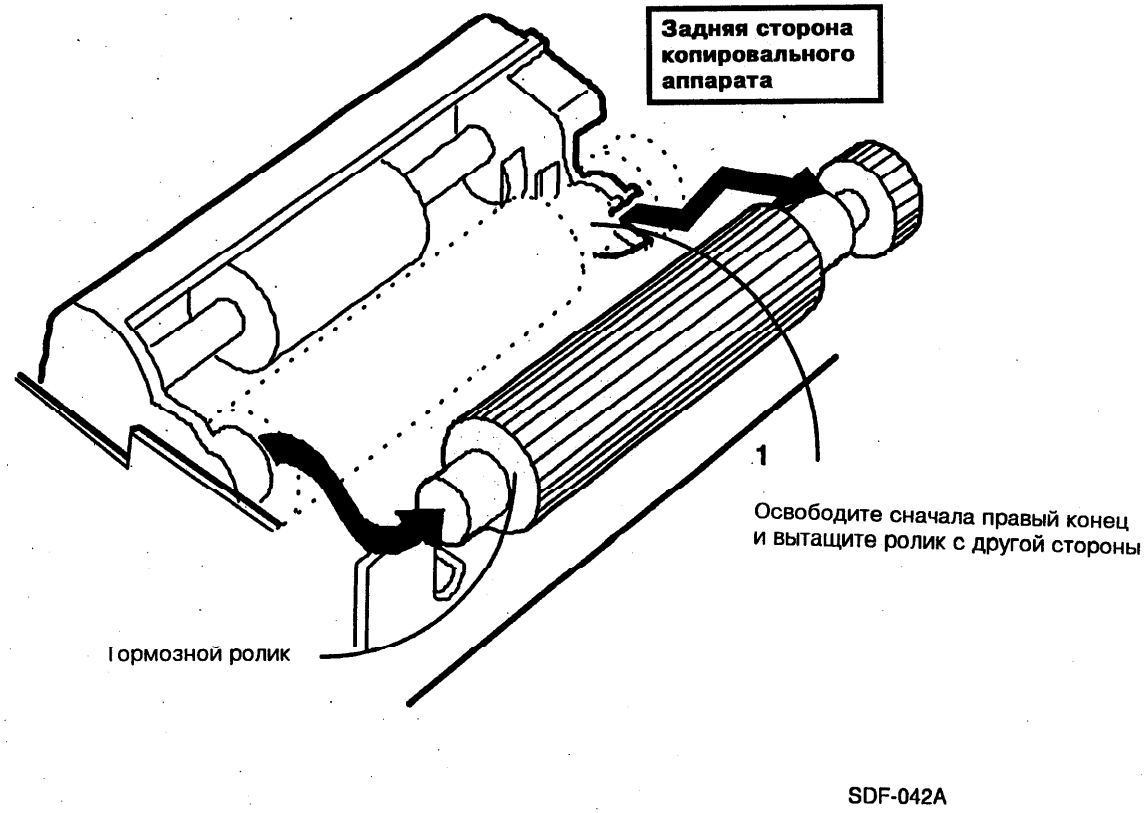

Рис. 2. Снятие тормозного ролика SDF

REP 5.8 Двигатель SDF (MOT7)

Перечень деталей в PL 8.3

Снятие

ПРЕДОСТЕРЕЖЕНИЕ

Выключите питание копировального аппарата и отсоедините сетевой шнур.

1. Снимите следующее
   a) верхнюю крышку SDF (REP 5.1)
   b) узел SDF (REP 5.2)

2. (Рис. 1) Снимите двигатель SDF (MOT7)

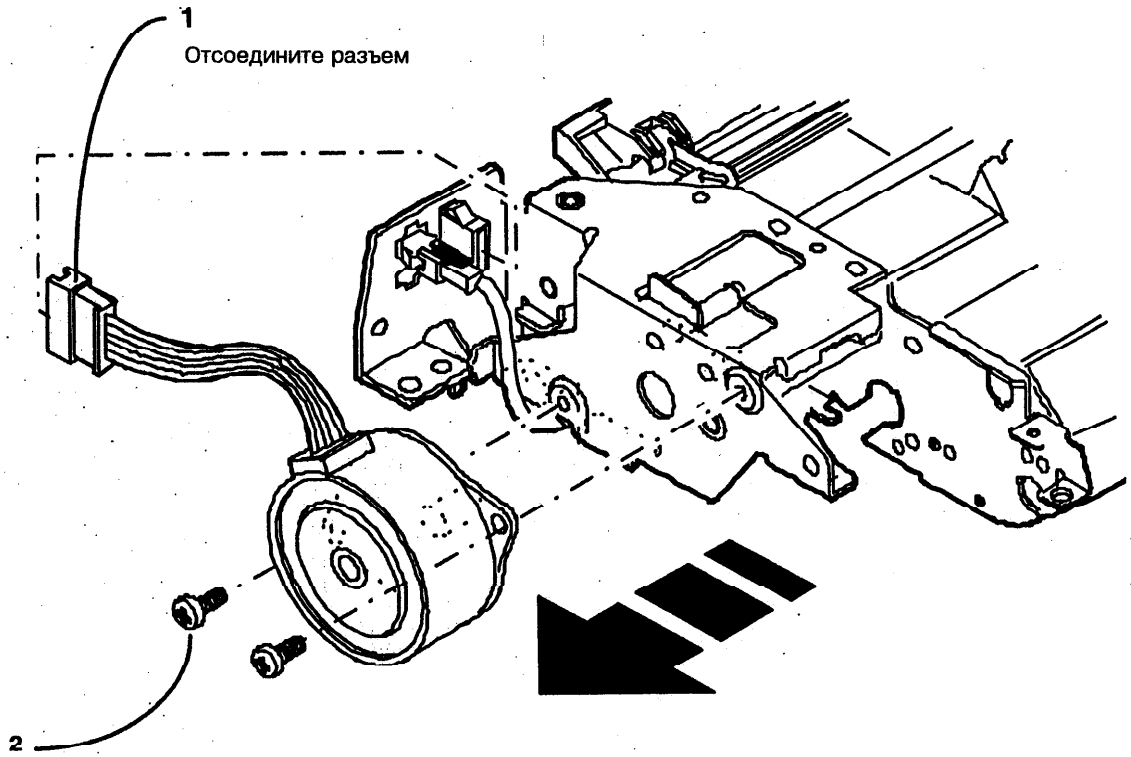

Рис. 1. Снятие двигателя SDF (MOT7)

REP 5.9 Узел рамы привода SDF

Перечень деталей в PL 8.3

Снятие

ПРЕДОСТЕРЕЖЕНИЕ

Выключите питание копировального аппарата и отсоедините сетевой шнур.

1. Снимите следующее
   a) верхнюю крышку SDF (REP 5.1)
   b) узел SDF (REP 5.2)

2. (Рис. 1) Снимите узел рамы привода SDF.

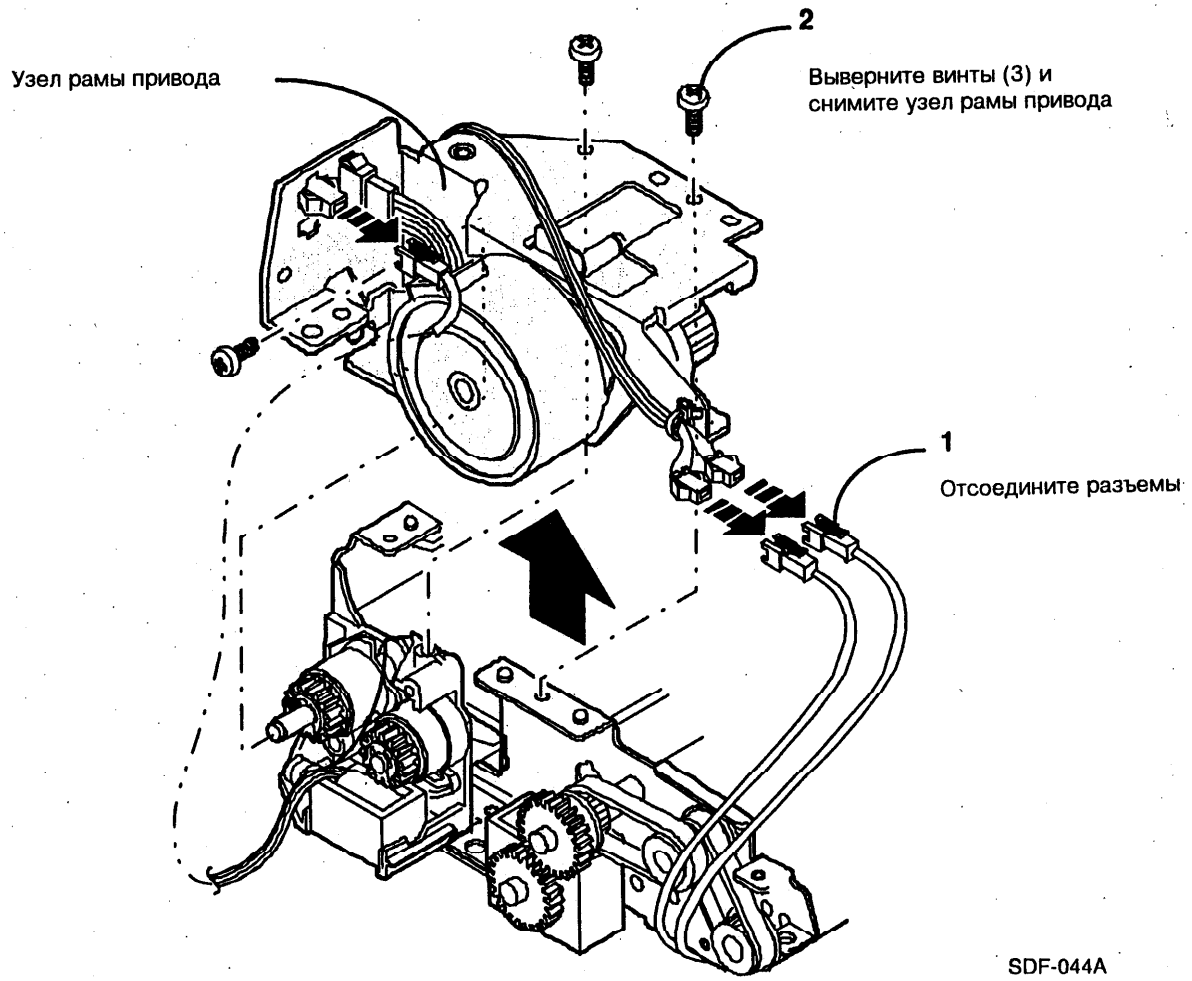

Рис. 1. Снятие узла рамы привода SDF

REP 5.10 Узел кулачковой муфты SDF

Перечень деталей в PL 8.3

Снятие

ПРЕДОСТЕРЕЖЕНИЕ

Выключите питание копировального аппарата и отсоедините сетевой шнур.

1. Снимите следующее
   a) верхнюю крышку SDF (REP 5.1)
   b) узел SDF (REP 5.2)
   c) узел рамы привода SDF (REP 5.9)

2. (Рис. 1) Снимите узел кулачковой муфты SDF

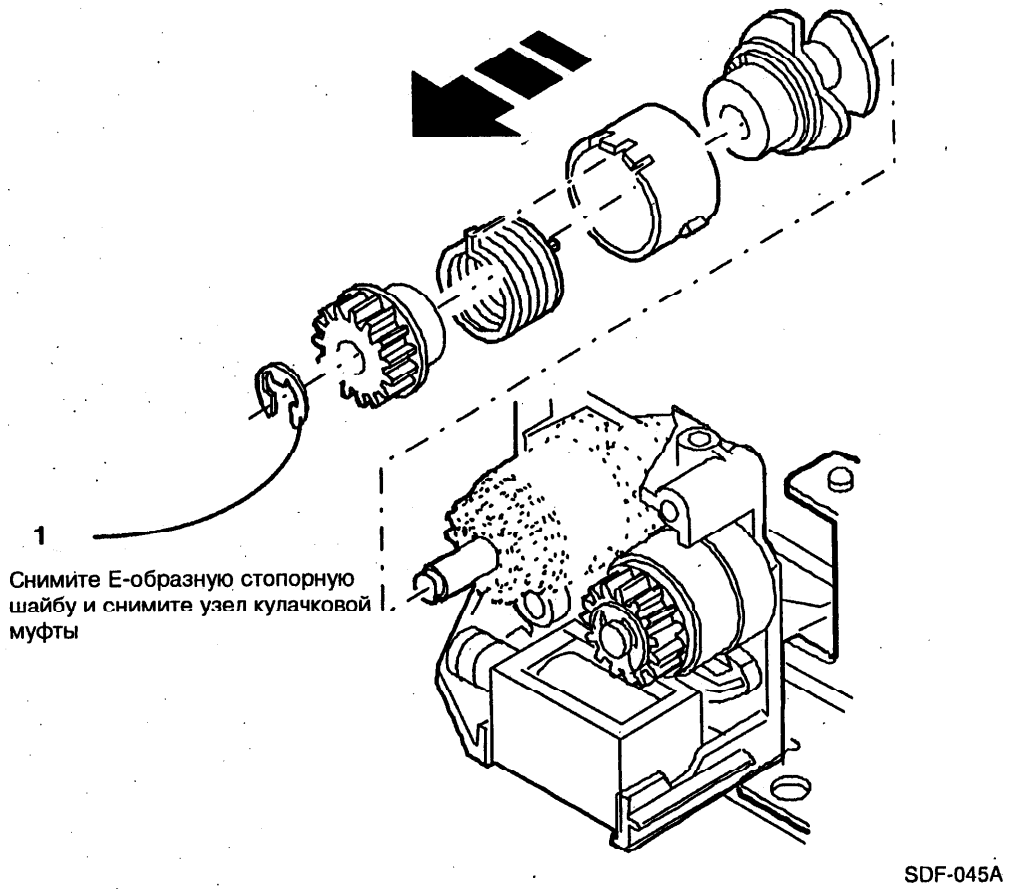

Рис. 1. Снятие узла кулачковой муфты SDF

REP 5.11 Узел муфты подачи SDF

Перечень деталей в PL 8.3

Снятие

ПРЕДОСТЕРЕЖЕНИЕ

Выключите питание копировального аппарата и отсоедините сетевой шнур.

1. Снимите следующее
   a) верхнюю крышку SDF (REP 5.1)
   b) узел SDF (REP 5.2)
   c) узел рамы привода SDF (REP 5.9)

2. (Рис. 1) Снимите муфту подачи SDF

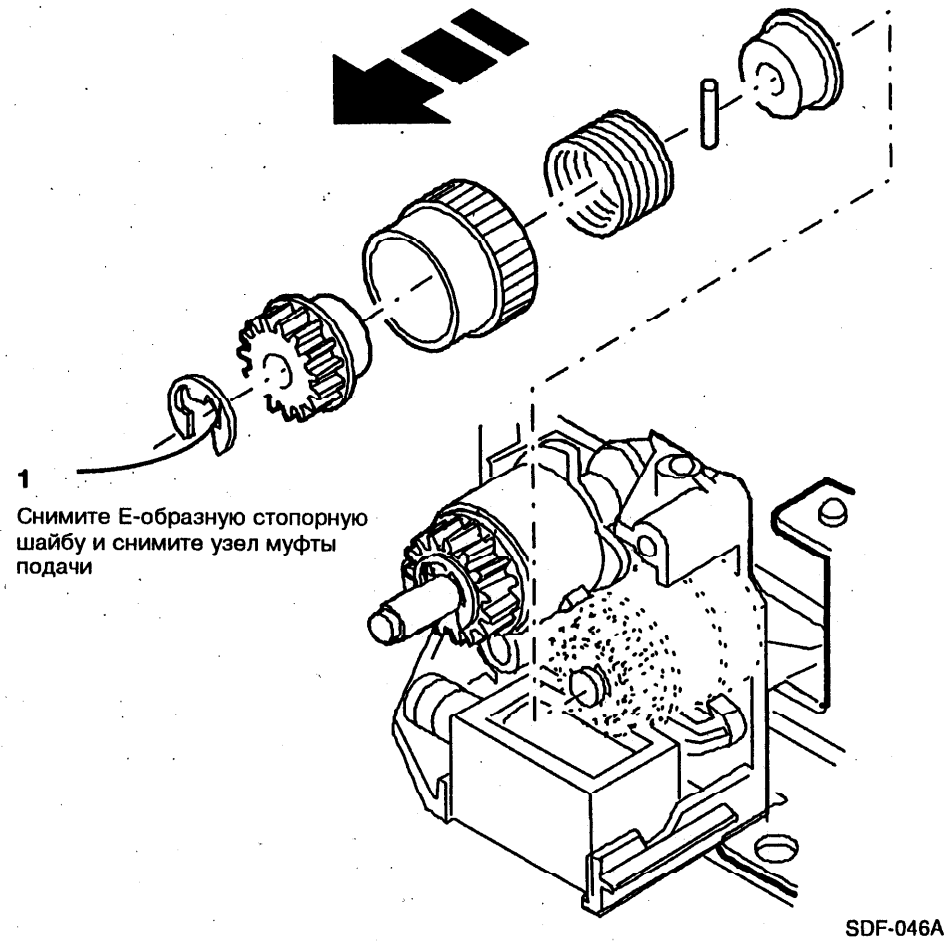

Рис. 1. Снятие узла муфты подачи

REP 5.12 Ролик подачи оригинала SDF

Перечень деталей в PL 8.3

Снятие

ПРЕДОСТЕРЕЖЕНИЕ

Выключите питание копировального аппарата и отсоедините сетевой шнур.

1. Снимите следующее
   a) верхнюю крышку SDF (REP 5.1)
   b) узел SDF (REP 5.2)
   c) узел рамы привода SDF (REP 5.9)

2. (Рис. 1) Снимите ролик подачи оригинала SDF

1

Снимите Е-образные стопорные шайбы (3) и снимите, как показано, ролик подачи оригинала

Установка на место

ПРИМЕЧАНИЕ: Обратитесь к REP 8.5 (Ролик подачи из альтернативного лотка), которая показывает ориентацию нового ролика подачи, который такой же, как и ролик подачи оригинала

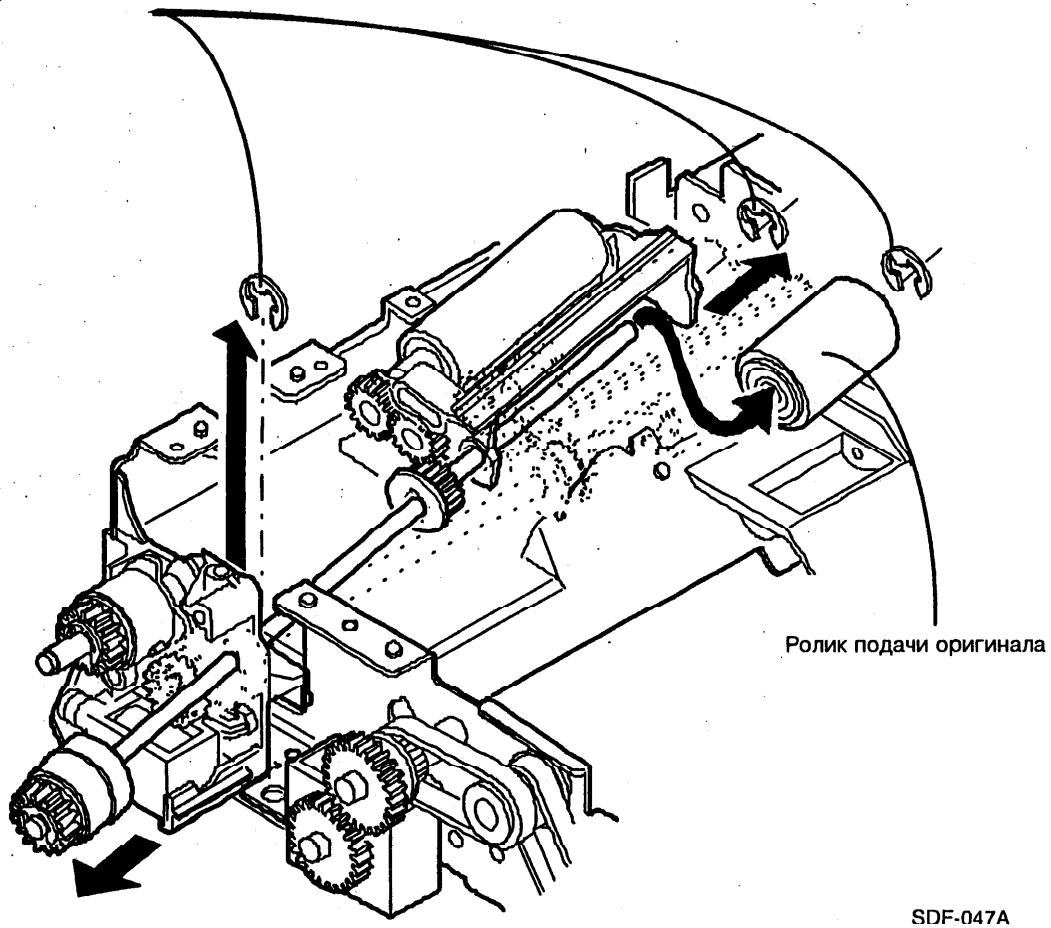

Рис. 1. Снятие ролика подачи оригинала

REP 5.13 Муфта ролика регистрации SDF (CL1)

Перечень деталей в PL 8.3

Снятие

ПРЕДОСТЕРЕЖЕНИЕ

Выключите питание копировального аппарата и отсоедините сетевой шнур.

1. Снимите следующее
   a) верхнюю крышку SDF (REP 5.1)
   b) узел SDF (REP 5.2)
   c) узел рамы привода SDF (REP 5.9)

2. (Рис. 1) Снимите муфту ролика регистрации (CL1).

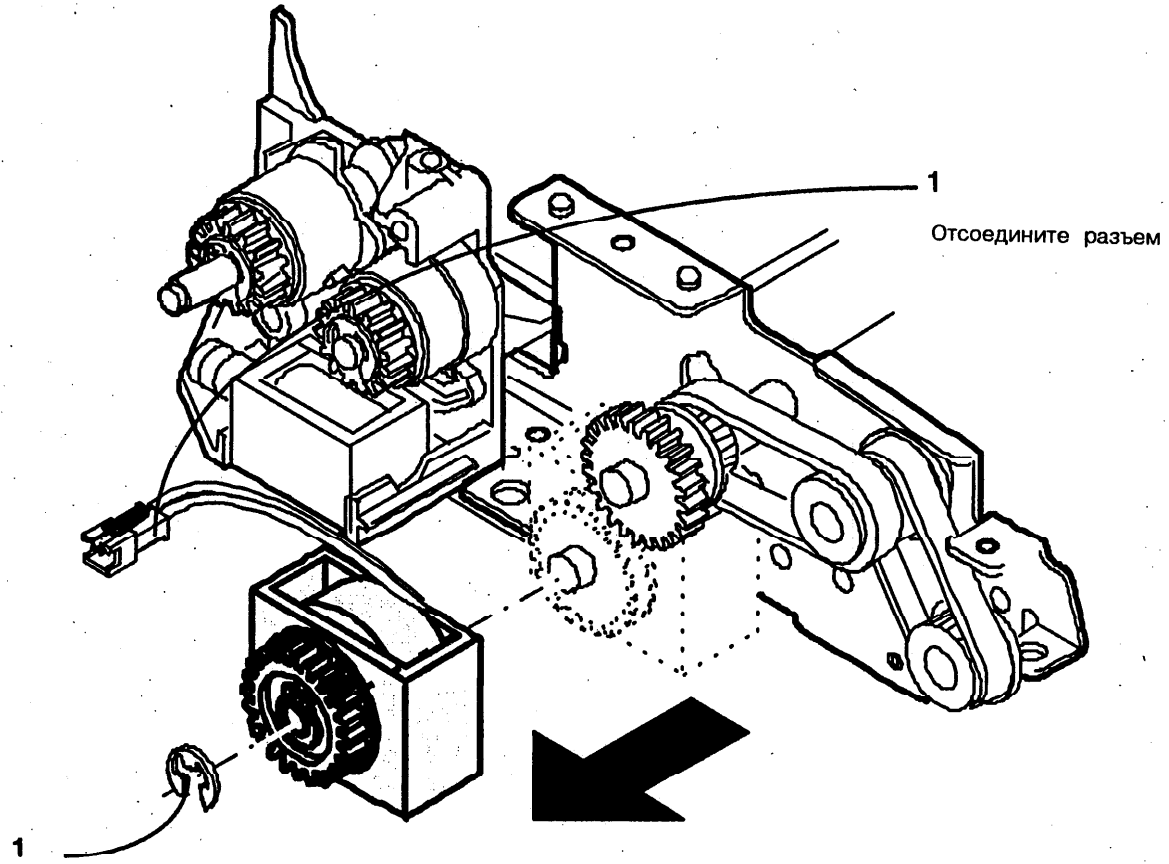

Рис. 1. Снятие муфты ролика регистрации

REP 5.14 Соленоид подачи оригинала SDF (SOL5)

Перечень деталей в PL 8.3

Снятие

ПРЕДОСТЕРЕЖЕНИЕ

Выключите питание копировального аппарата и отсоедините сетевой шнур.

1. Снимите следующее
   a) верхнюю крышку SDF (REP 5.1)
   b) узел SDF (REP 5.2)
   c) узел рамы привода SDF (REP 5.9)

2. (Рис. 1) Снимите соленоид подачи оригинала (SOL5)

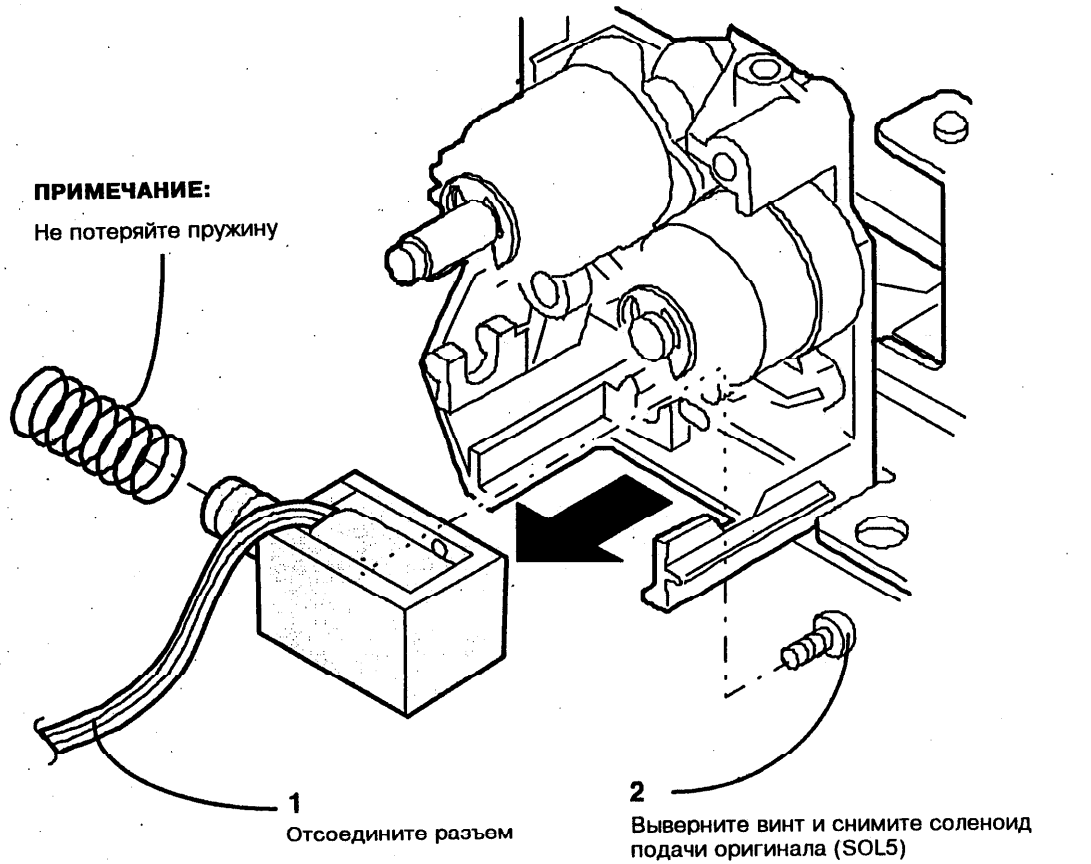

Рис. 1. Снятие соленоида подачи оригинала (SOL5)

REP 6.1 Лампа экспонирования (LP1)

Перечень деталей в PL 3.4

Снятие

ПРЕДОСТЕРЕЖЕНИЕ

Выключите питание копировального аппарата и отсоедините сетевой шнур.

1. Снимите следующие узлы:
   a) Крышку оригинала и стекло оригинала (REP 14.1).
   b) Панель управления (REP 14.6).
2. (Рис.1): Снимите узел каретки лампы экспонирования.

ВНИМАНИЕ

Не прикасайтесь к стеклу лампы экспонирования. Держите лампу за ее торцы. Если вы дотронулись до стекла лампы, то протрите его растворителем пленок.

3. (Рис.2): Снимите лампу экспонирования.

Установка на место

1. (Рис.2): Установите лампу так, чтобы выступ был повернут вверх.
2. Проверьте и/или отрегулируйте общий уровень экспонирования (ADJ 6.1).

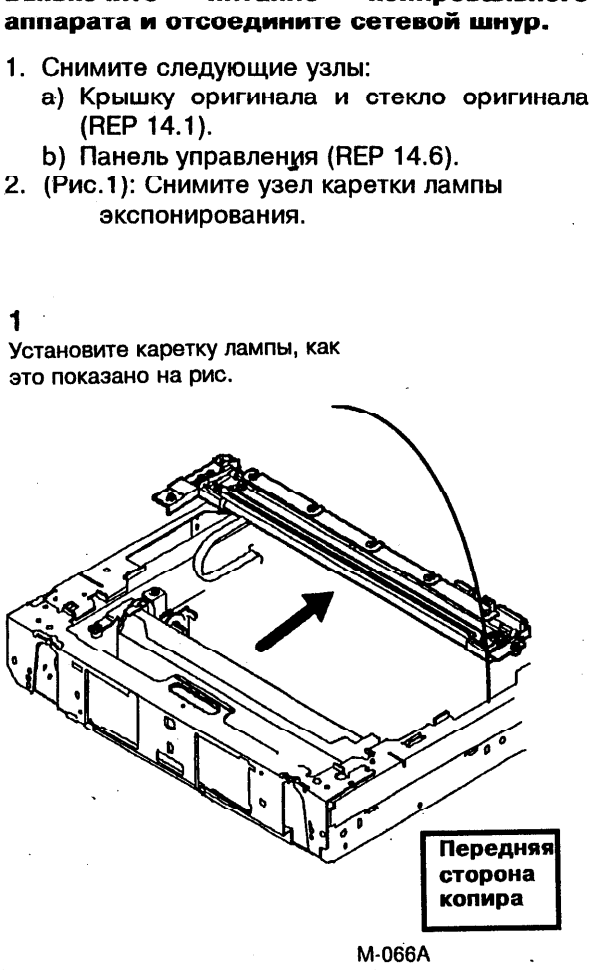

Рис. 1. Расположение узла каретки лампы экспонирования

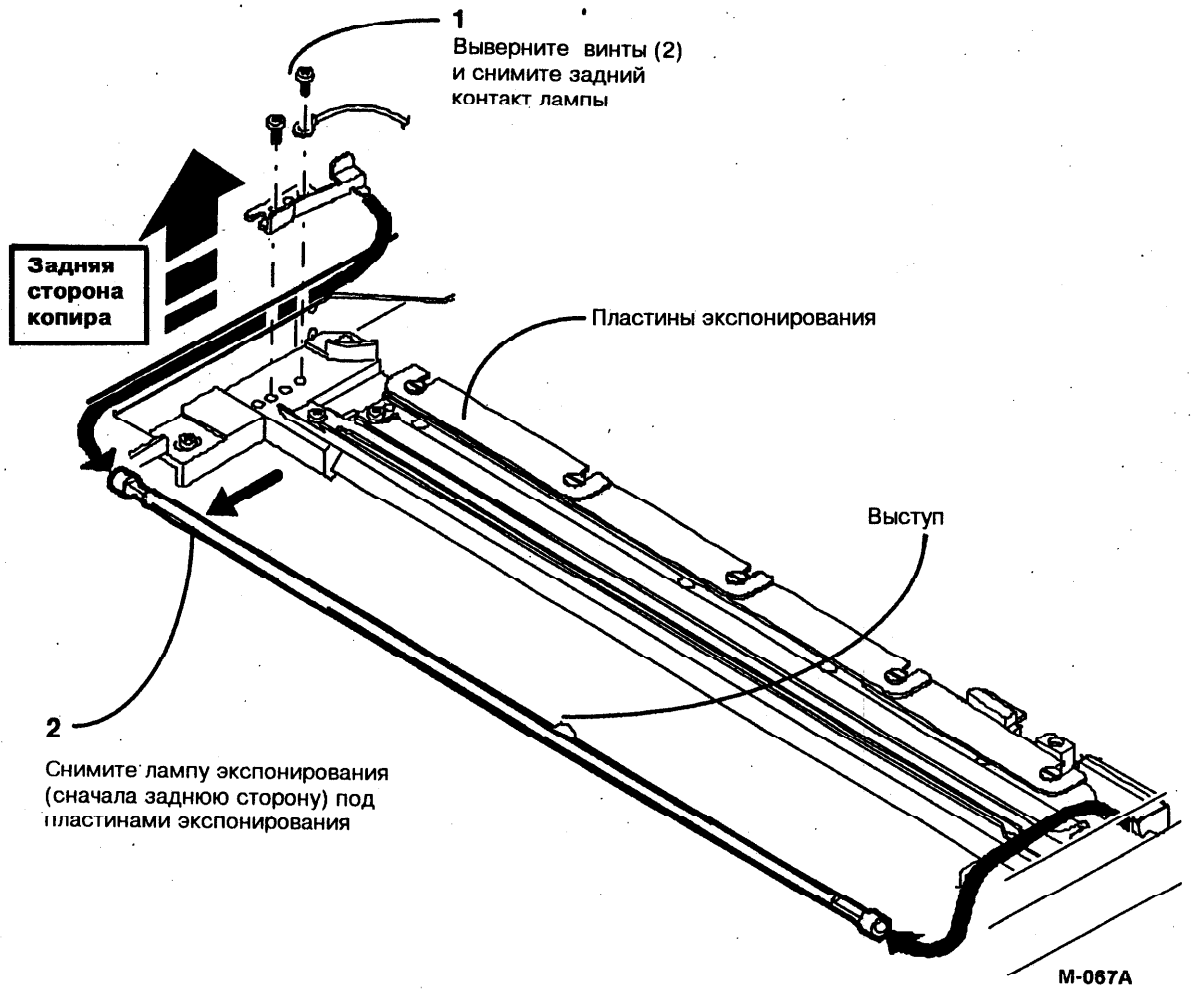

Рис. 2. Снятие лампы экспонирования

REP 6.2 Тепловой предохранитель (F1)

Перечень деталей в PL 3.4

Снятие

ПРЕДОСТЕРЕЖЕНИЕ

Выключите питание копировального аппарата и отсоедините сетевой шнур.

1. Снимите следующие узлы:
   a) Крышку оригинала и стекло оригинала (REP 14.1).
   b) Панель управления (REP 14.6).

1. (Рис.1): Снимите тепловой предохранитель (F1).

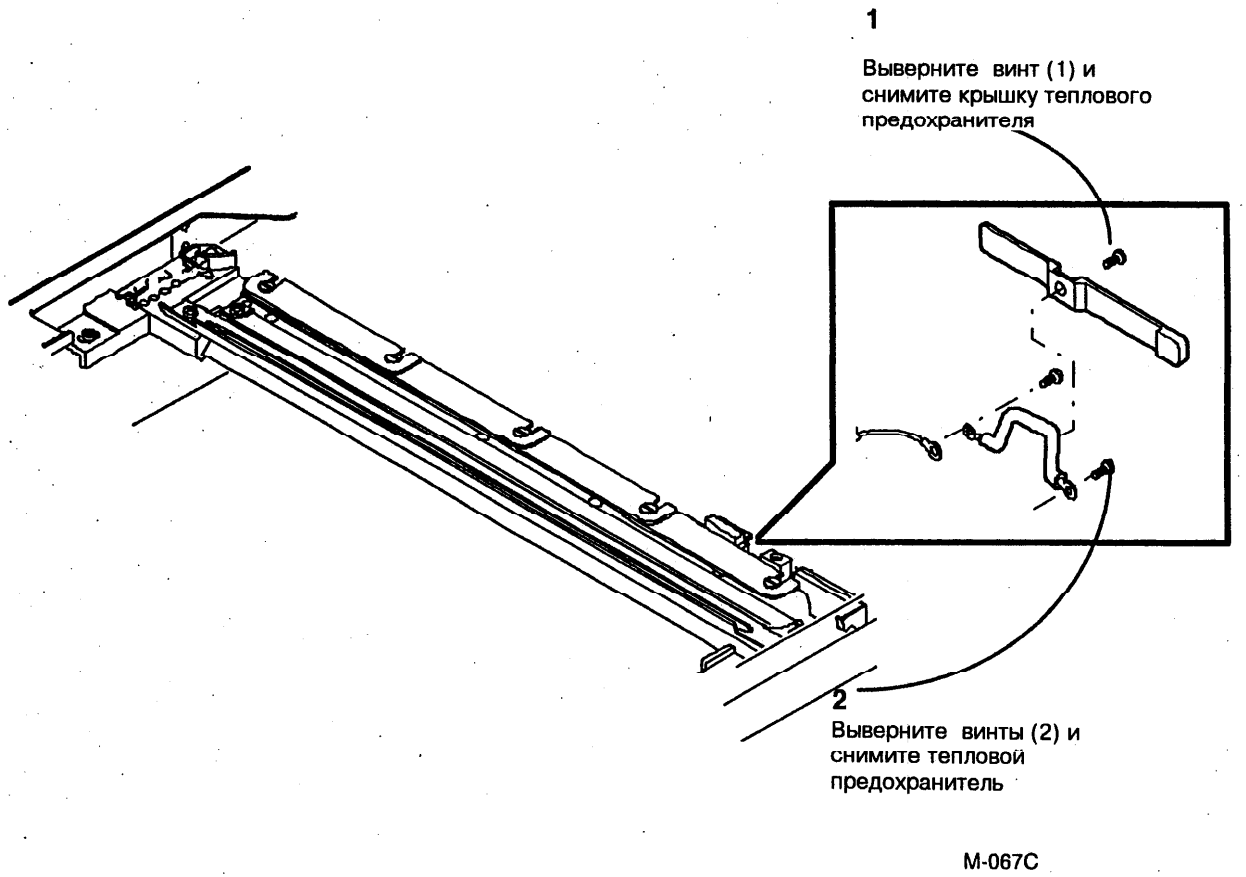

Рис. 1. Снятие теплового предохранителя (F1)

REP 6.3 Двигатель вентилятора охлаждения оптики (MOT3)

Перечень деталей в PL 3.1

Снятие

ПРЕДОСТЕРЕЖЕНИЕ

Выключите питание копировального аппарата и отсоедините сетевой шнур.

1. Снимите следующие узлы:
   a) Крышку оригинала и стекло оригинала (REP 14.1).
   b) Задние крышки (REP 14.5)

1. (Рис.1): Снимите двигатель вентилятора охлаждения оптики (MOT3).

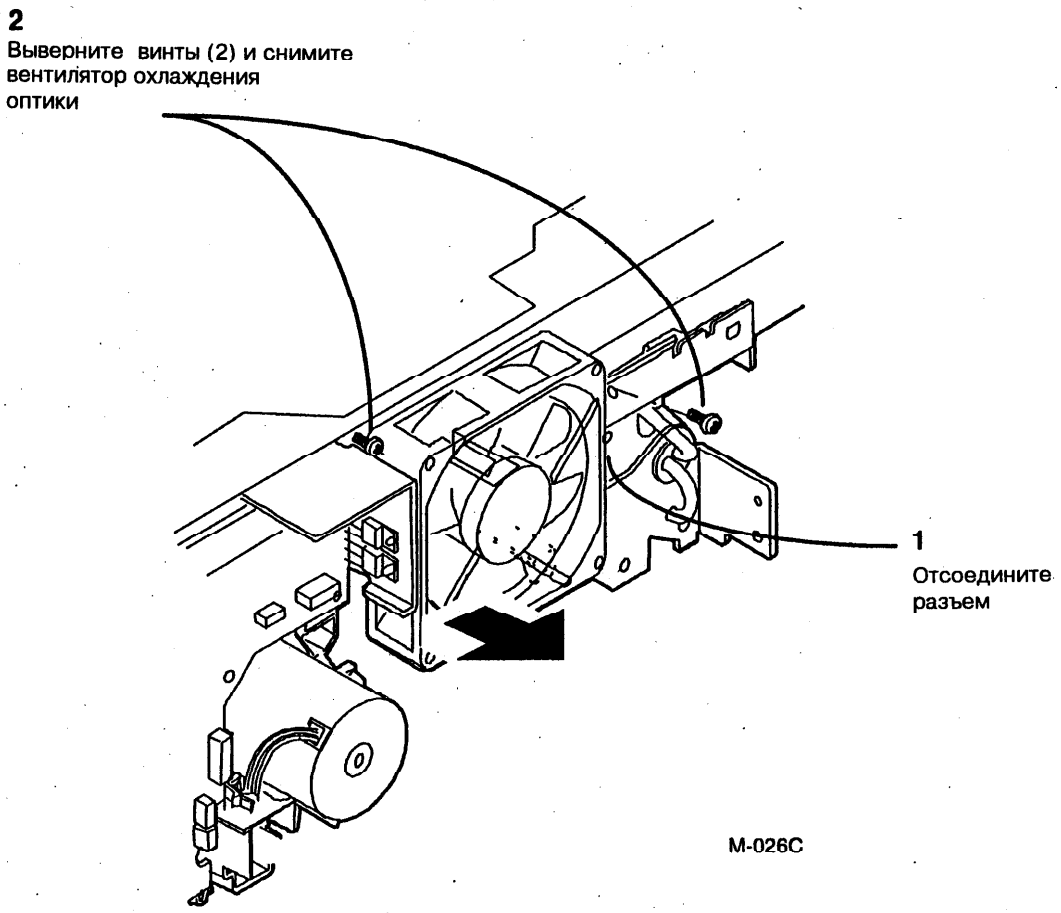

Рис. 1. Снятие двигателя вентилятора охлаждения оптики

REP 6.4 Датчик автоматического экспонирования (CR1)

Перечень деталей в PL 3.2

Снятие

ПРЕДОСТЕРЕЖЕНИЕ

Выключите питание копировального аппарата и отсоедините сетевой шнур.

1. Снимите крышку оригинала и стекло оригинала (REP 14.1).
2. (Рис.1): Снимите датчик автоматического экспонирования.

Установка на место

Будьте внимательны и не перекрутите монтажный жгут проводов при замене. Также проверьте и/или отрегулируйте общий уровень экспонирования (ADJ 6.1).

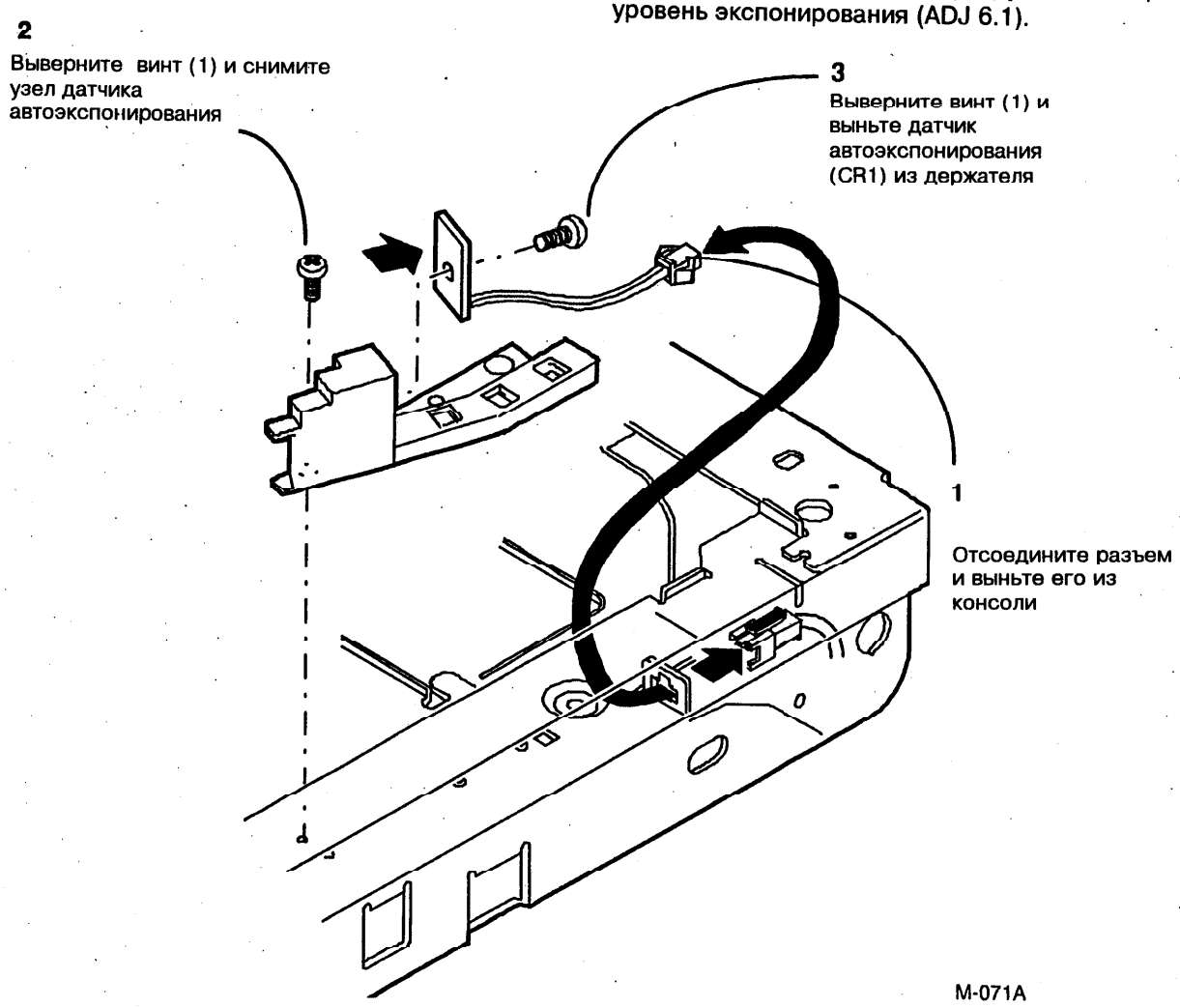

Рис. 1. Снятие датчика автоматического экспонирования (CR1)

REP 6.5 Двигатель объектива (MOT5)

Перечень деталей в PL 3.2

Снятие

ПРЕДОСТЕРЕЖЕНИЕ

Выключите питание копировального аппарата и отсоедините сетевой шнур.

1. Снимите следующие узлы:
   a) Крышку оригинала и стекло оригинала (REP 14.1).
   b) Левую крышку (REP 14.3).
   c) Правую крышку (REP 14.4).
   d) Заднюю крышку (REP 14.5).
   e) Каретку зеркала № 4/5 (REP 6.10)

1. (Рис.1): Снимите двигатель объектива (MOT5).

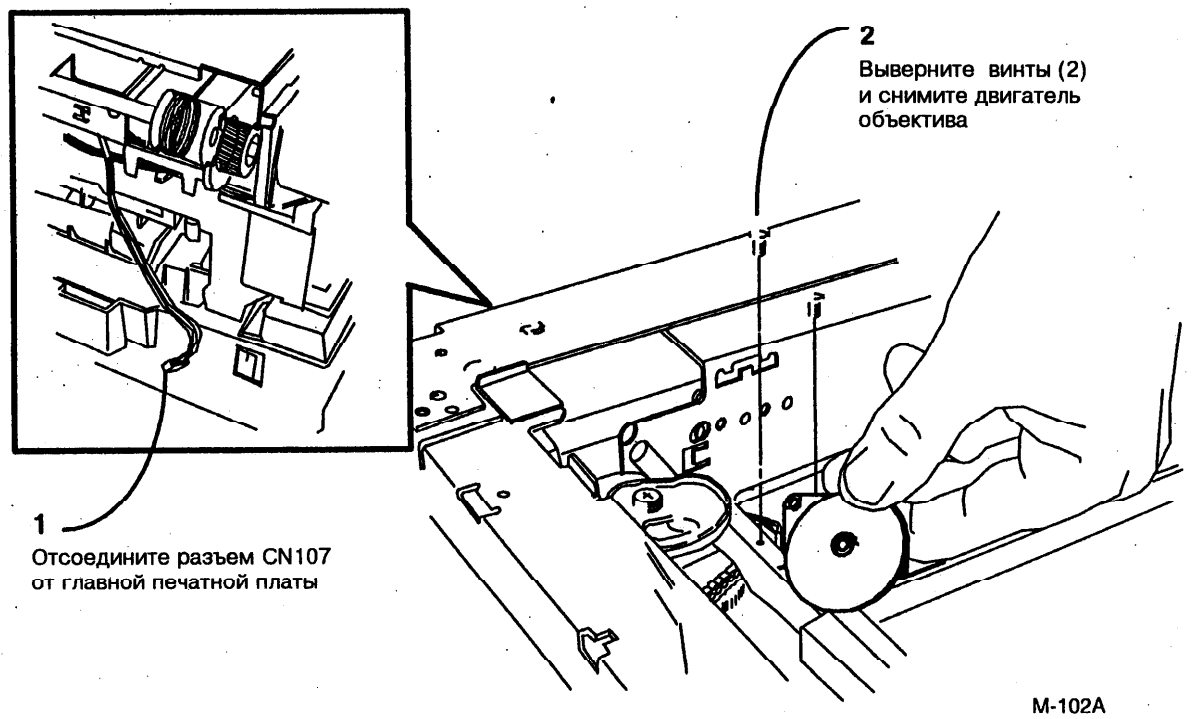

Рис. 1. Снятие двигателя объектива (MOT5).

REP 6.6 Датчик исходного положения объектива (Q7)

Перечень деталей в PL 3.1

Снятие

ПРЕДОСТЕРЕЖЕНИЕ

Выключите питание копировального аппарата и отсоедините сетевой шнур.

1. Снимите следующие узлы:
   a) Крышку оригинала и стекло оригинала (REP 14.1).
   b) Задние крышки (REP 14.5).
   c) Главную печатную плату (REP 1.5)
2. (Рис.1): Снимите датчик исходного положения объектива (Q7).

Установка на место

ПРИМЕЧАНИЕ: *Убедитесь, что датчик установлен прямо.*

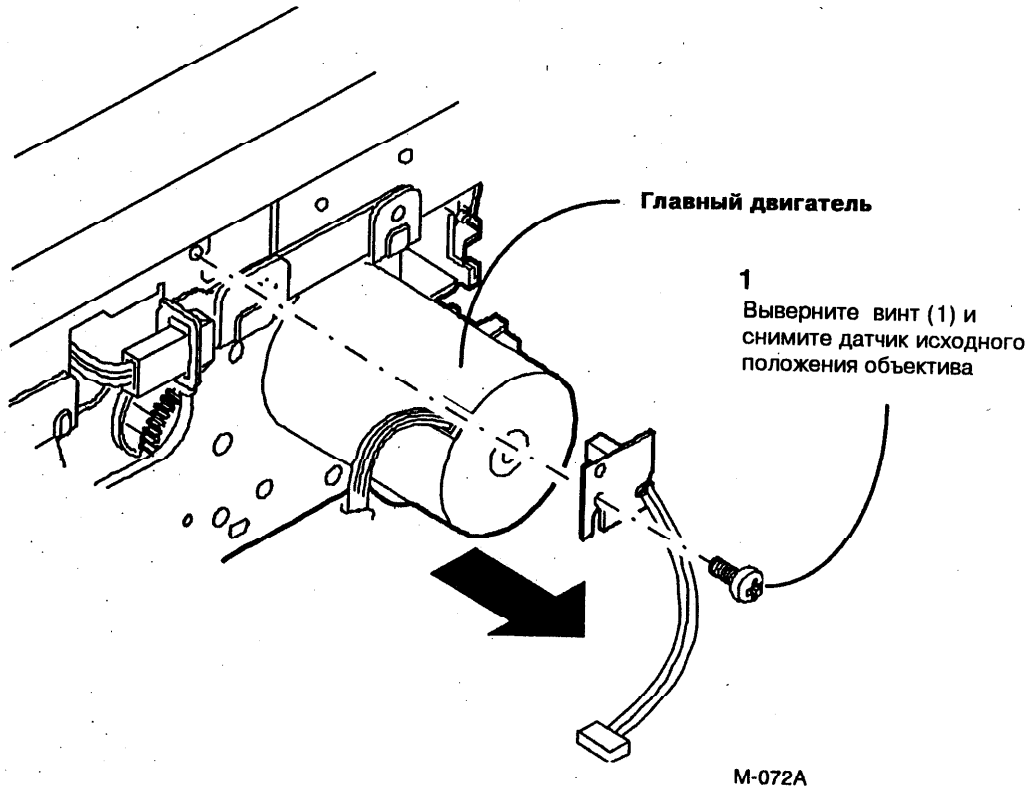

Рис. 1. Снятие датчика исходного положения объектива (Q7)

REP 6.7 Датчик исходного положения сканирования (Q5)

Перечень деталей в PL 3.1

Снятие

ПРЕДОСТЕРЕЖЕНИЕ

Выключите питание копировального аппарата и отсоедините сетевой шнур.

1. Снимите задние крышки (REP 14.5).
2. (Рис.1): Снимите датчик иоходного положения сканирования (Q5).

Установка на место

ПРИМЕЧАНИЕ: *Убедитесь, что датчик установлен прямо*

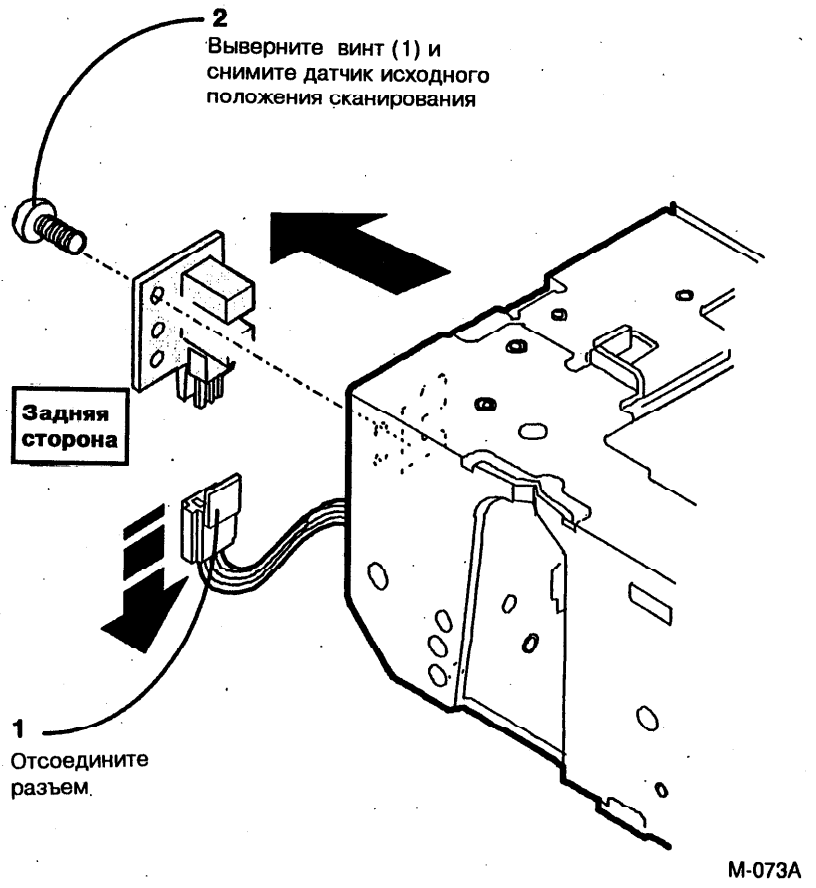

Рис. 1. Снятие датчика исходного положения сканирования (Q5)

REP 6.8 Двигатель привода сканирования (MOT6)

Перечень деталей в PL 3.1

Снятие

ПРЕДОСТЕРЕЖЕНИЕ

Выключите питание копировального аппарата и отсоедините сетевой шнур.

1. Снимите следующие узлы:
   a) Крышку оригинала (REP 14.1).
   b) Задние крышки (REP 14.5).
2. (Рис.1): Снимите двигатель привода сканирования (MOT6).

Установка на место

ПРИМЕЧАНИЕ: *Убедитесь, что электропроводка двигателя привода сканирования установлена правильно, так что она не закорочена на шасси двигателя.*

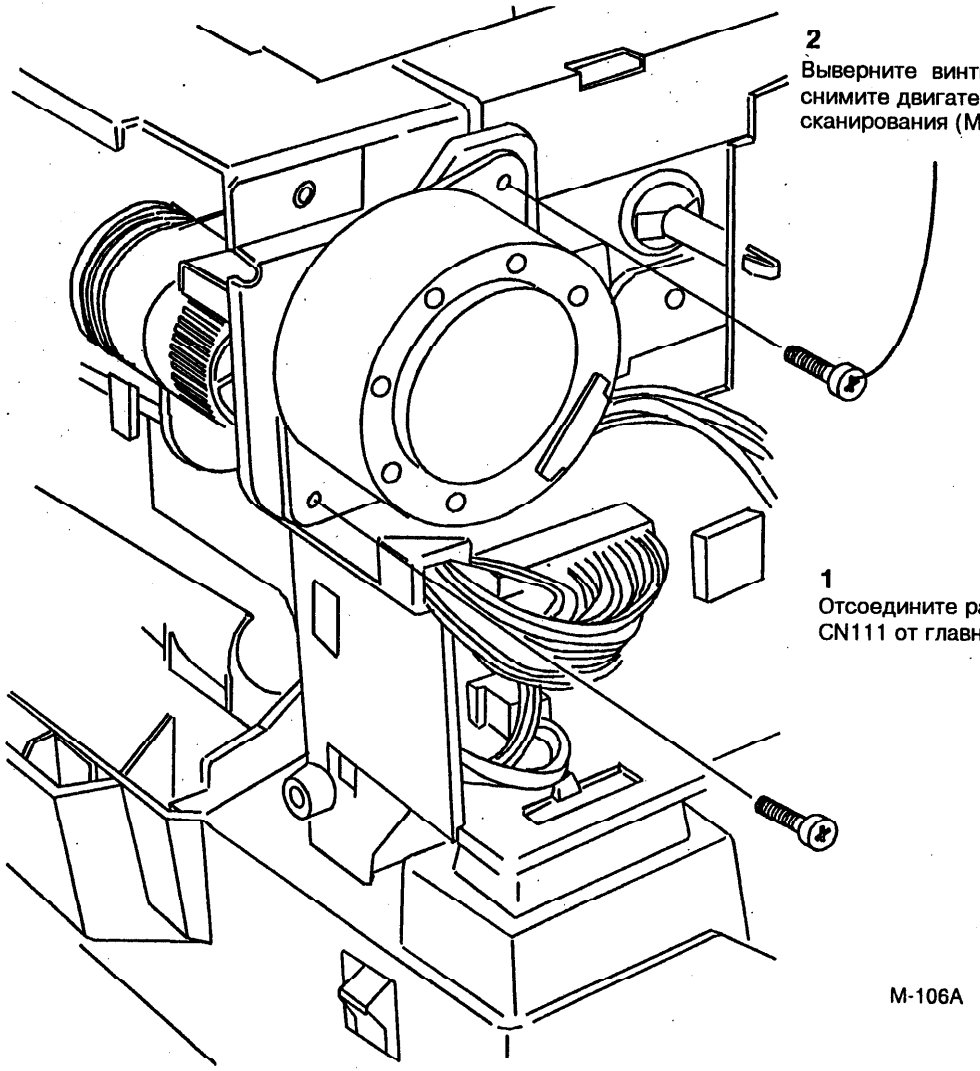

Рис. 1. Снятие двигателя привода сканирования (MOT6)

REP 6.9 Крышка объектива / каретка объектива

Перечень деталей в PL 3.2 / PL 3.6

Снятие

ПРЕДОСТЕРЕЖЕНИЕ

Выключите питание копировального аппарата и отсоедините сетевой шнур.

1. Снимите следующие узлы:
   a) Крышку оригинала и стекло оригинала (REP 14.1).
1. (Рис. 1): Снимите крышку объектива.

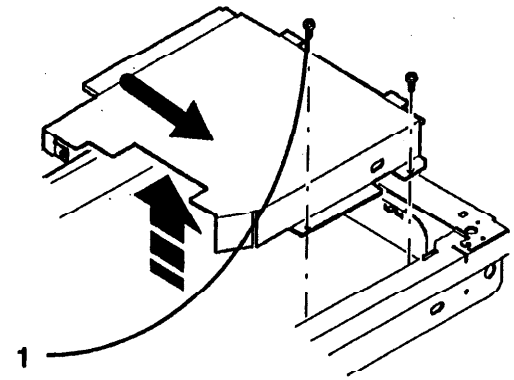

Рис. 1. Снятие крышки объектива

ПРИМЕЧАНИЕ: *Отметьте положение любого элемента блока оптики перед тем, как его снять.*

3. (Рис. 2): Снимите каретку объектива.

Установка на место

Установите цилиндр объектива так, чтобы белые отметки на нем были обращены в сторону падающего света.

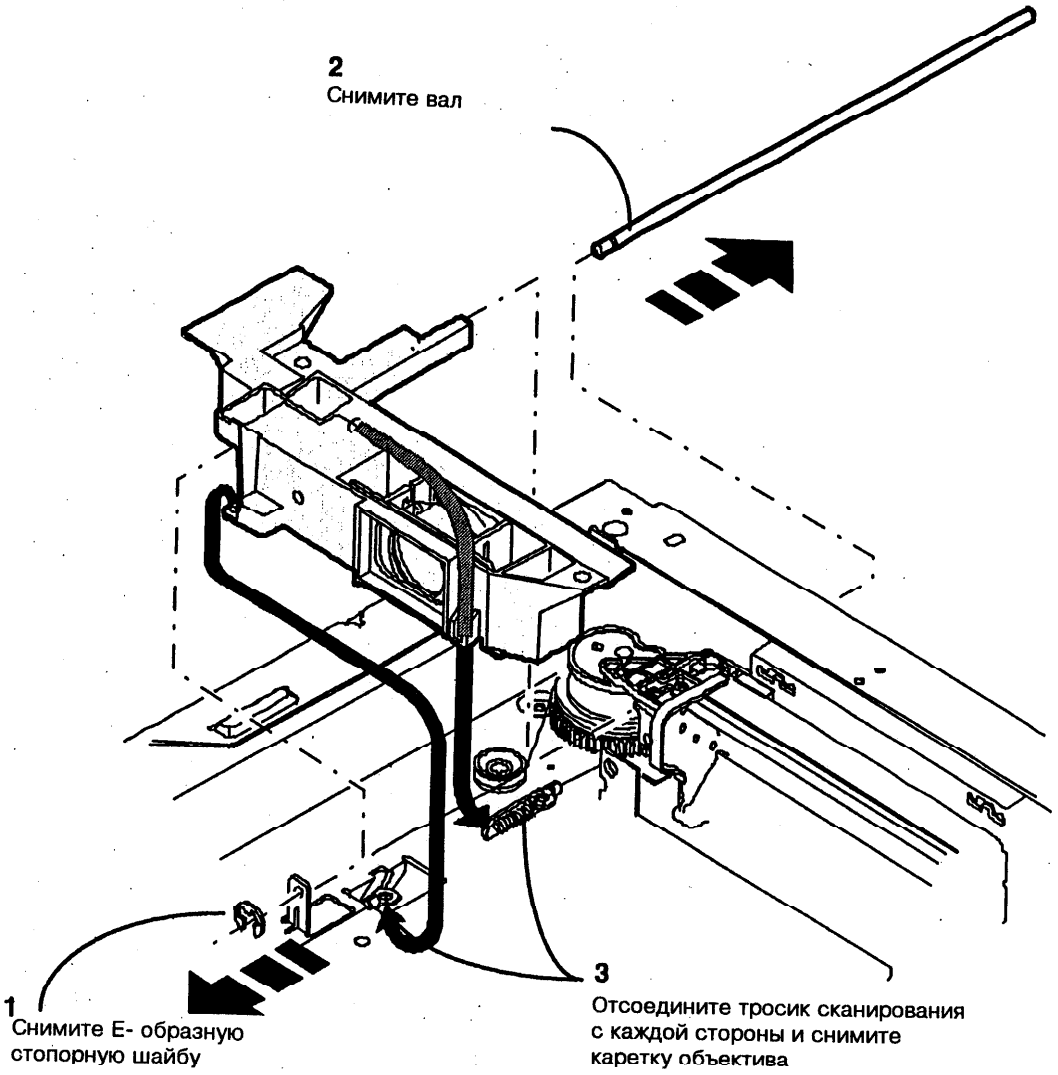

Рис. 2. Снятие каретки объектива.

REP 6.10 Каретка зеркала № 4/5

Перечень деталей в PL 3.2

Снятие

ПРЕДОСТЕРЕЖЕНИЕ

Выключите питание копировального аппарата и отсоедините сетевой шнур.

1. Снимите следующие узлы:
   a) Крышку оригинала и стекло оригинала (REP 14.1).
   b) Задние крышки (REP 14.5).
   c) Крышку объектива (REP 6.9)

2. (Рис.1): Снимите каретку зеркала № 4/5.

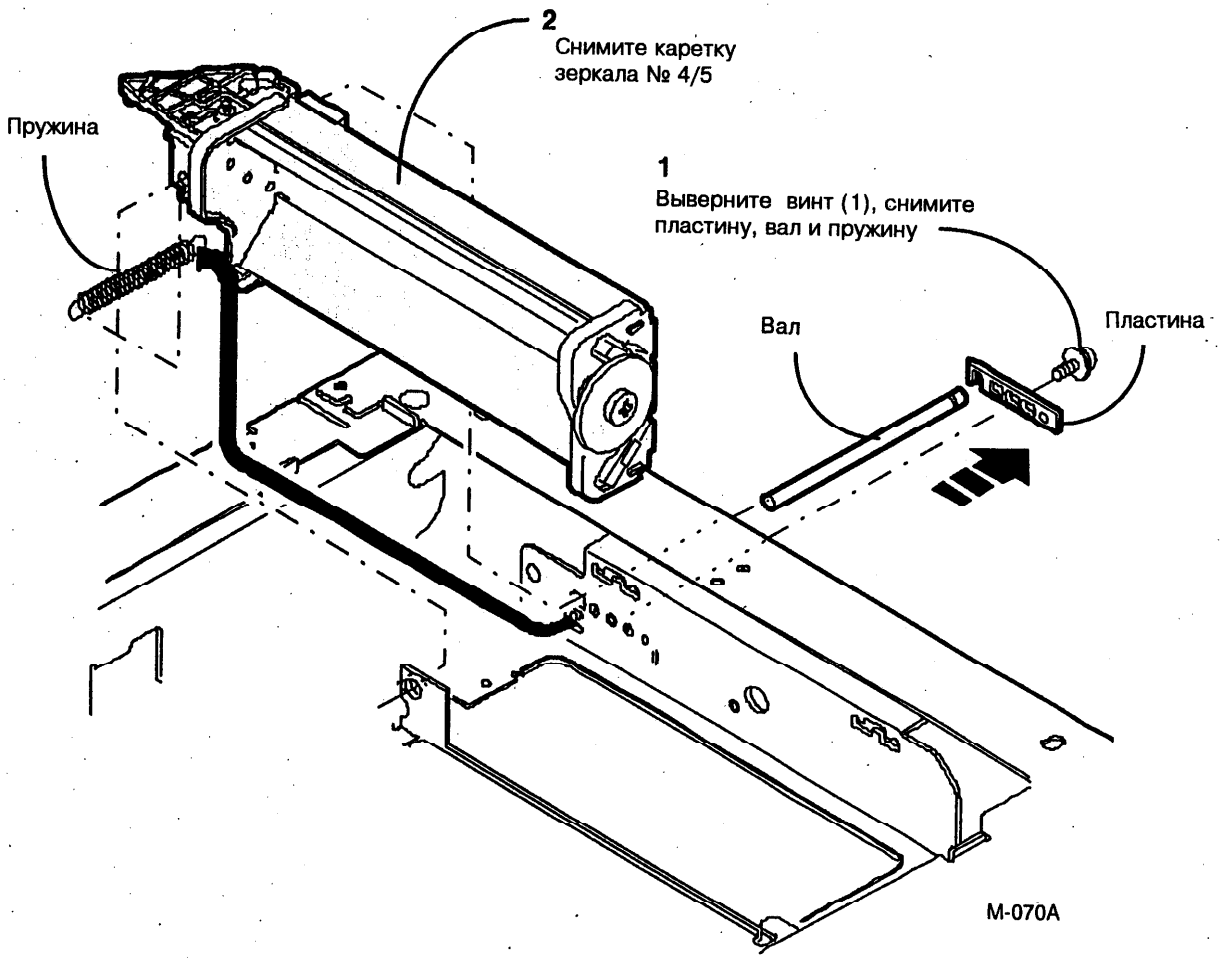

Рис. 1. Снятие каретки зеркала № 4/5

REP 6.11 Тросик сканирования

Перечень деталей в PL 3.1

Снятие

ПРЕДОСТЕРЕЖЕНИЕ

Выключите питание копировального аппарата и отсоедините сетевой шнур.

ПРИМЕЧАНИЕ: *Перед снятием какого-либо элемента блока оптики запишите по возможности его положение при коэффициенте увеличения 100%.*

1. Снимите следующие узлы:
   a) Крышку оригинала и стекло оригинала (REP 14.1).
   b) Крышку объектива (REP 6.8)
   c) Все верхние крышки и панель управления.
   d) Каретку лампы экспонирования, каретку зеркала № 2/3, каретку зеркала № 4/5 и каретку объектива

2. (Рис.1): Снимайте тросик сканирования, сначала отцепив его в положении 1 и далее отцепляйте его в следующих положениях до положения 7, как это показано на Рис. 1. Выполните эту операцию для переднего и заднего тросиков и затем снимите тросики.

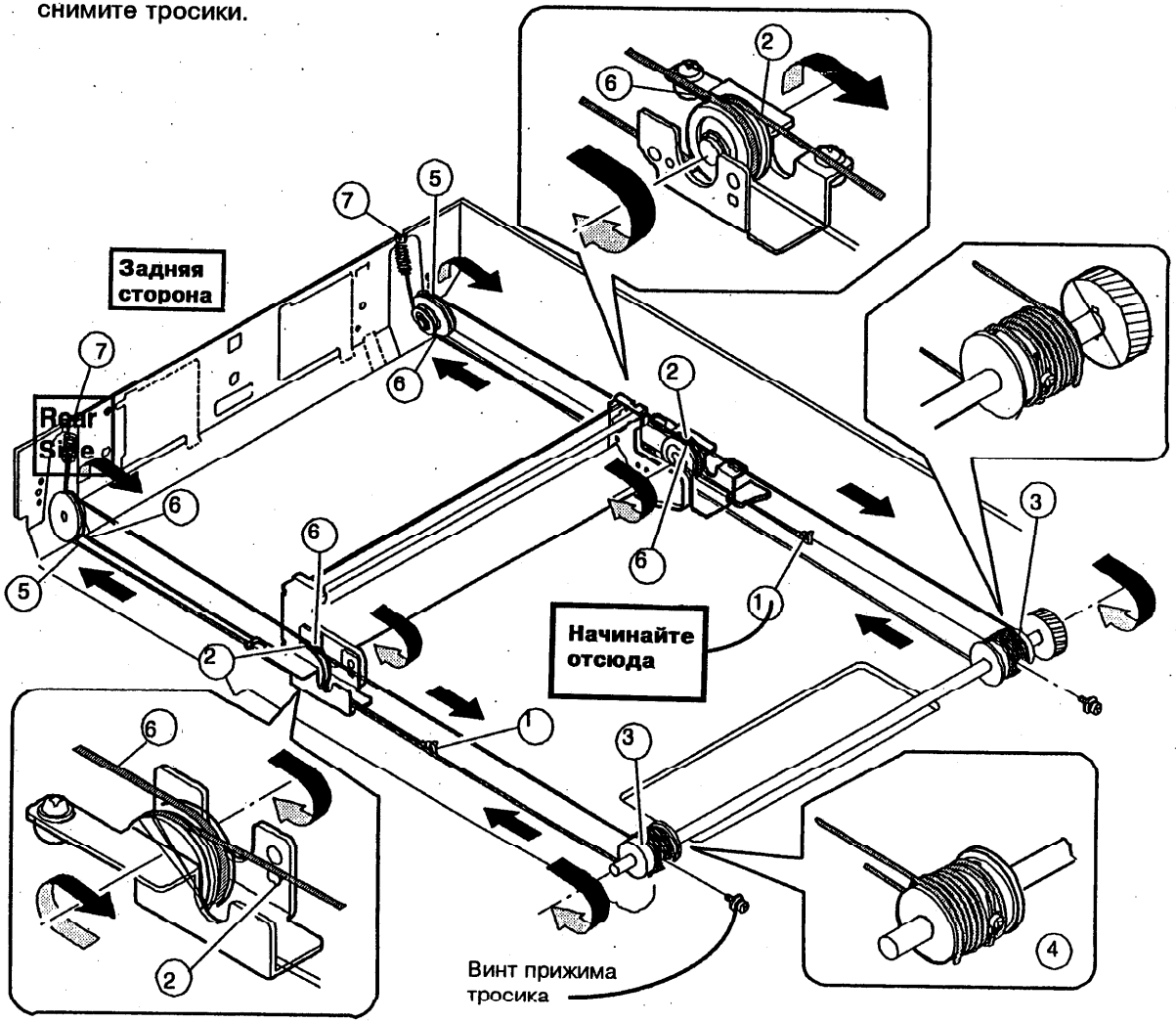

Рис. 1. Снятие тросика сканирования

M-064A

Установка на место

1. (Рис. 2): Прикрепите тросик сканирования к концу пружины в положении 7 и продолжайте устанавливать его в порядке, обратном порядку снятия.
2. Проверьте качество копирования и выполните все необходимые регулировки.

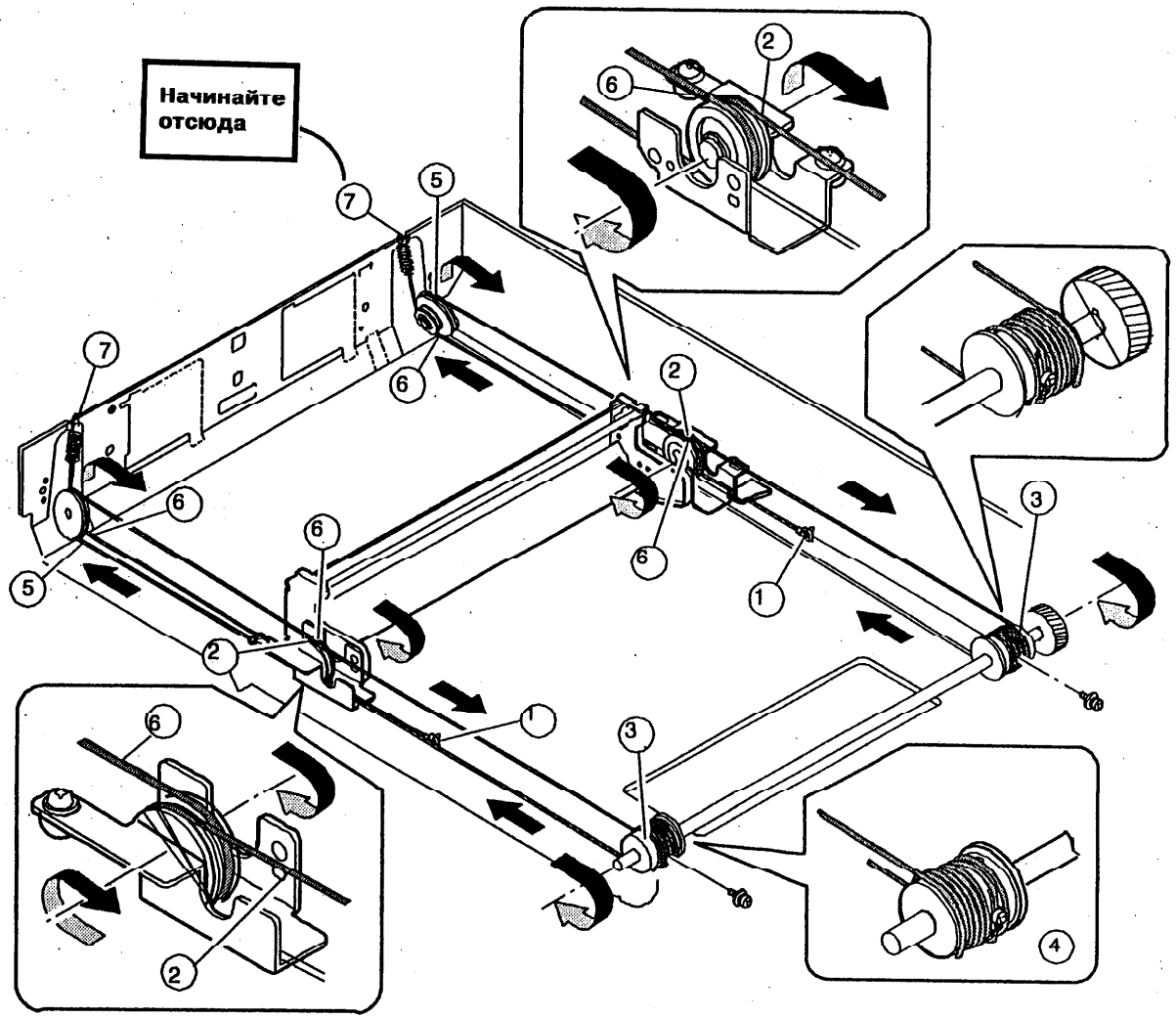

Рис. 2. Установка тросика сканирования

REP 8.1 Соленоид подачи бумаги (SOL1)

Перечень деталей в PL 5.2

Снятие

ПРЕДОСТЕРЕЖЕНИЕ

Выключите питание копировального аппарата и отсоедините сетевой шнур.

1. Откройте копировальный аппарат.
2. Сместите ролик регистрации и муфту в сторону, сдвинув для этого стопорную Е-образную шайбу на валу ролика регистрации. Это позволит снять внутренний подшипник со скобы и сдвинуть вал вверх.
3. (Рис.1): Снимите соленоид подачи бумаги.

Установка на место

1. Установка соленоида проводится в порядке, обратном порядку разборки. Следует проследить, чтобы все пружины были установлены.

ПРИМЕЧАНИЕ: *Во время сборки проследите, чтобы майларовая полоска находилась над роликом регистрации.*

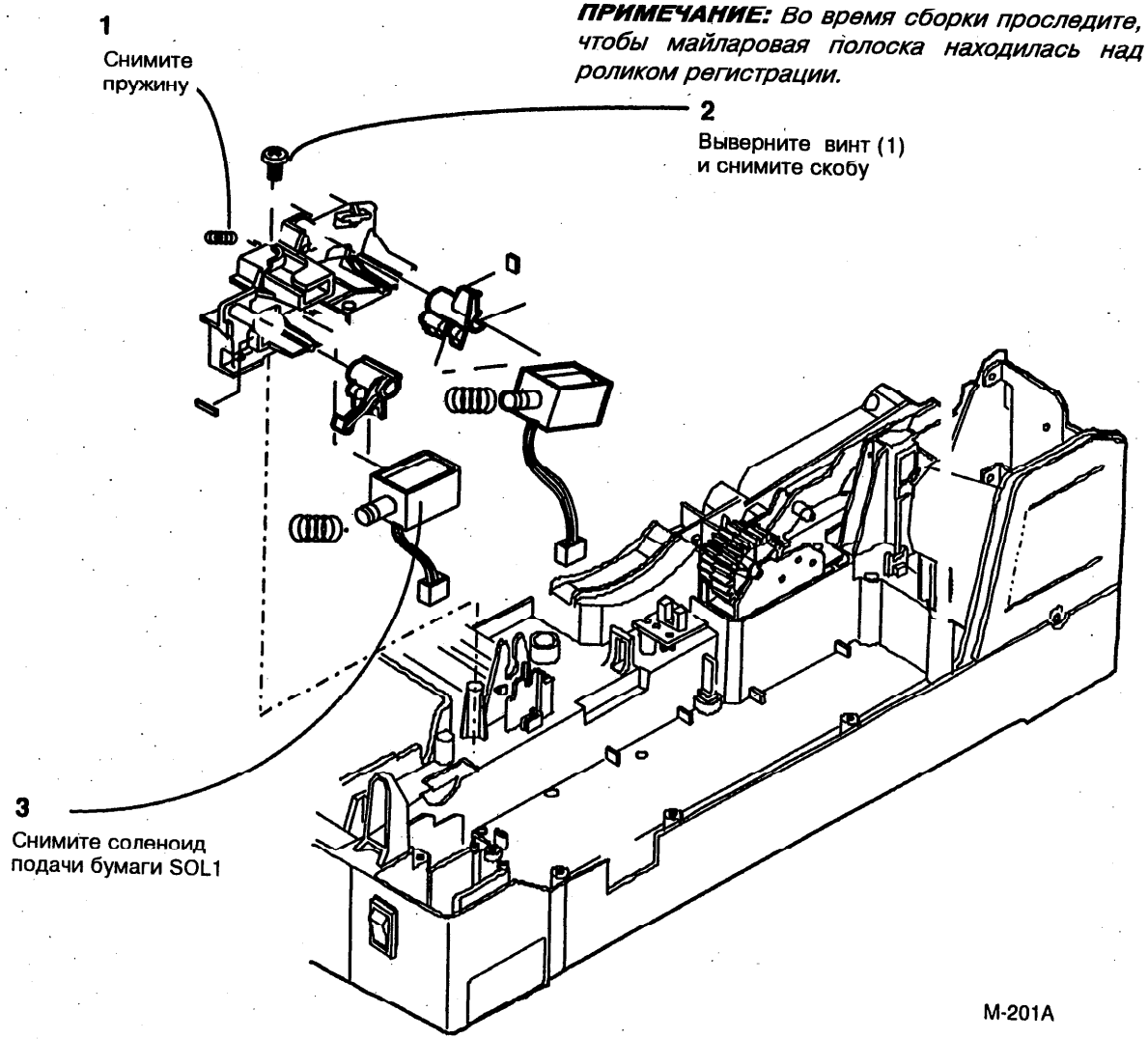

Рис. 1. Снятие соленоида подачи бумаги (SOL1)

REP 8.2 Соленоид ролика регистрации (SOL2)

Перечень деталей в PL 5.2

Снятие

ПРЕДОСТЕРЕЖЕНИЕ

Выключите питание копировального аппарата и отсоедините сетевой шнур.

1. Откройте копировальный аппарат.
2. Сместите ролик регистрации и муфту в сторону, сдвинув для этого стопорную Е-образную шайбу на валу ролика регистрации. Это позволит снять внутренний подшипник со скобы и сдвинуть вал вверх.
3. (Рис.1): Снимите соленоид ролика регистрации (SOL 2).

Установка на место

1. Установка соленоида проводится в порядке, обратном порядку разборки. Следует проследить, чтобы все пружины были установлены.

***ПРИМЕЧАНИЕ**: Во время сборки проследите, чтобы майларовая полоска находилась над роликом регистрации.*

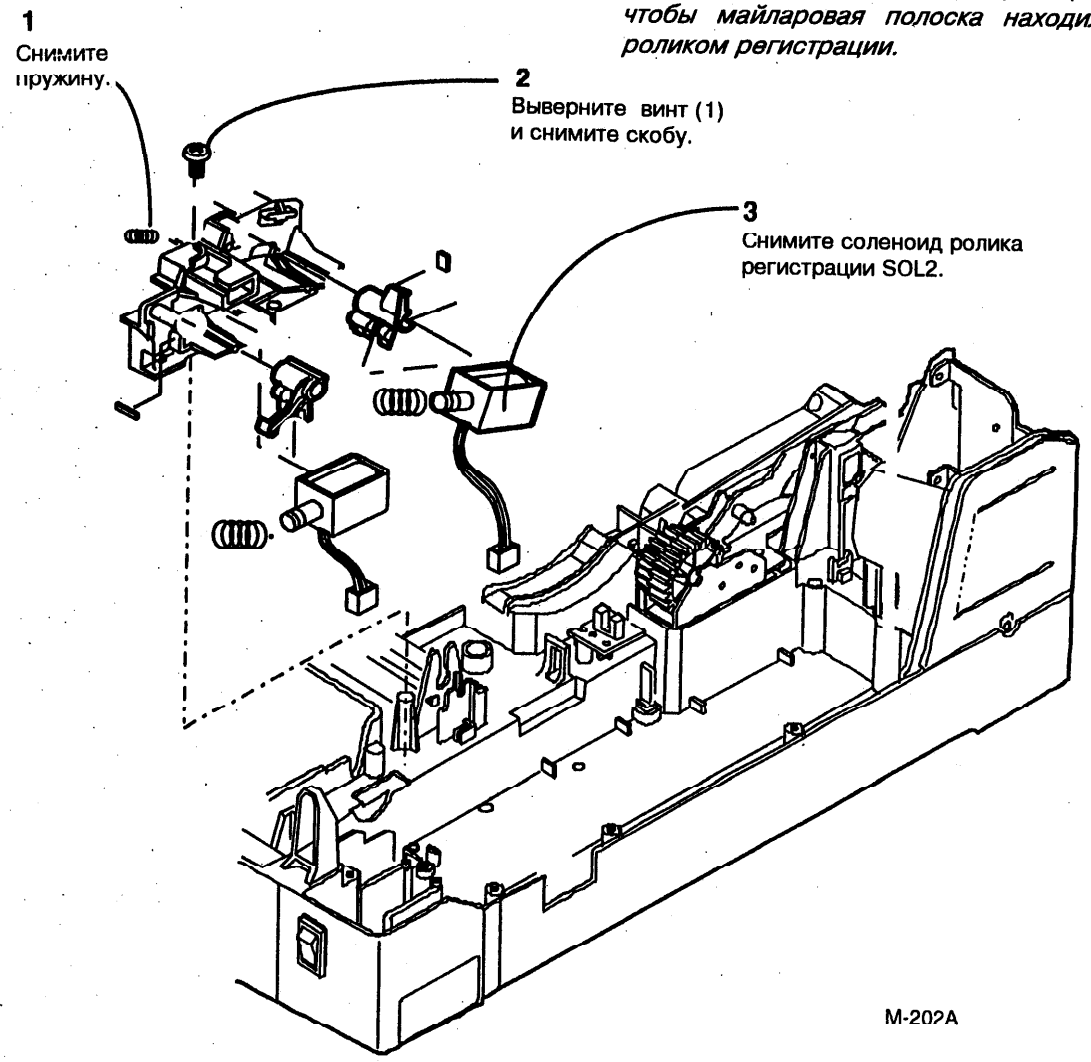

Рис. 1. Снятие соленоида ролика регистрации (SOL 2)

REP 8.3 Датчик подачи бумаги (Q1)

Перечень деталей в PL 2.1

Снятие

ПРЕДОСТЕРЕЖЕНИЕ

Выключите питание копировального аппарата и отсоедините сетевой шнур.

1. Откройте копировальный аппарат.
2. Снимите крышку печатной платы переменного напряжения (REP 1.6).
3. (Рис. 1): Снимите узел подачи бумаги.
4. (Рис. 2): Снимите датчик подачи бумаги Q1.

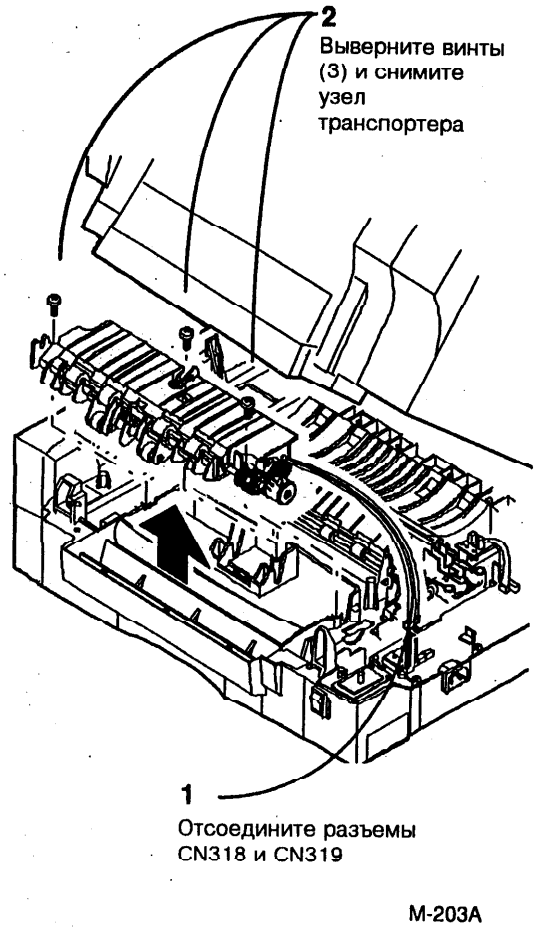

Рис. 1. Снятие узла подачи бумаги

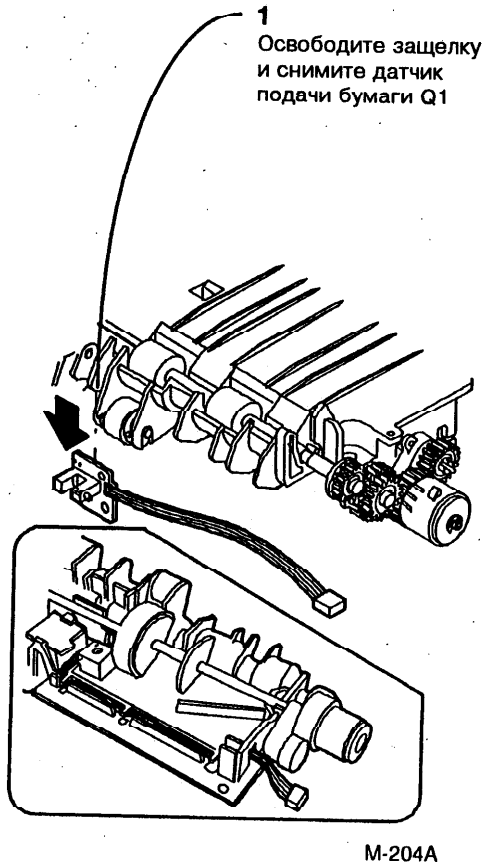

Рис. 2. Снятие датчика подачи бумаги (Q1)

REP 8.4 Датчик регистрации (Q2)

Перечень деталей в PL 2.1

Снятие

ПРЕДОСТЕРЕЖЕНИЕ

Выключите питание копировального аппарата и отсоедините сетевой шнур.

1. Откройте копировальный аппарат.
2. Снимите крышку печатной платы переменного напряжения (REP 1.6).
3. (Рис. 1): Снимите узел подачи бумаги.
4. (Рис. 2): Снимите датчик регистрации Q2.

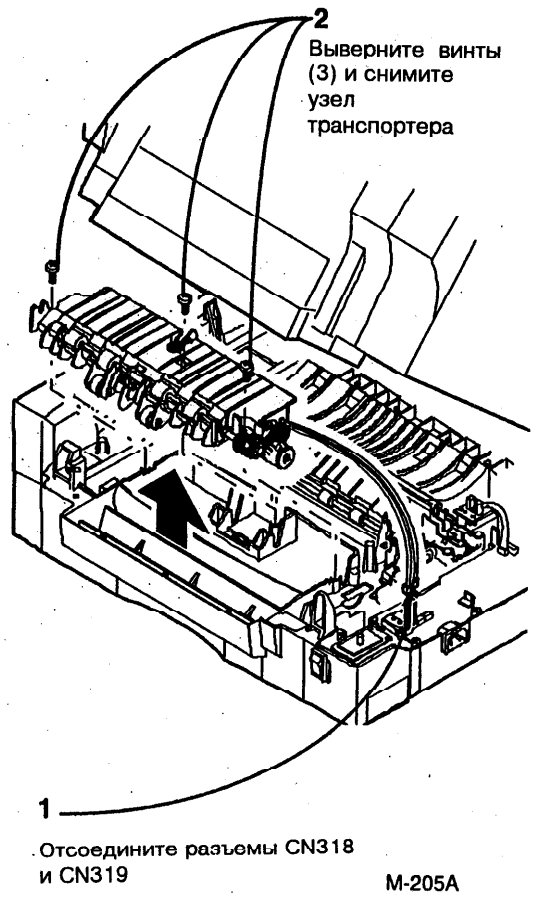

Рис. 1. Снятие узла подачи бумаги

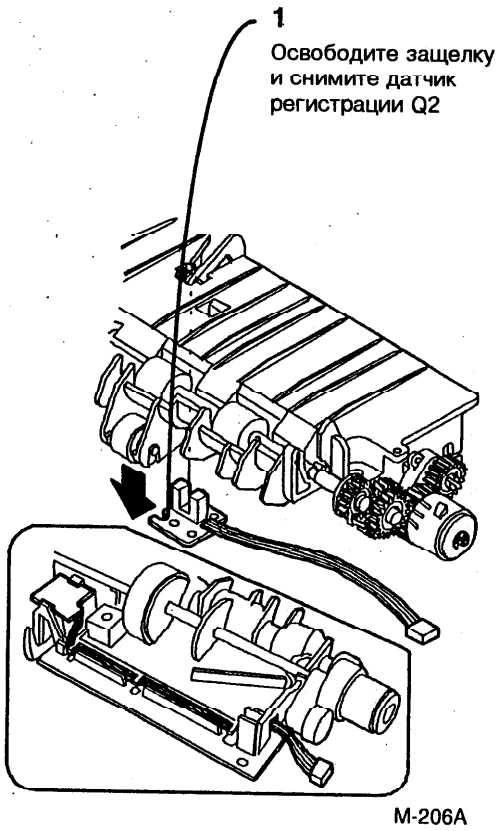

Рис. 2. Снятие датчика регистрации (Q2)

REP 8.5 Ролик подачи из альтернативного лотка (ТОЛЬКО XC810/1040/1045/1245)

Перечень деталей в PL 2.2

Снятие

ПРЕДОСТЕРЕЖЕНИЕ

Выключите питание копировального аппарата и отсоедините сетевой шнур.

1. Откройте копировальный аппарат.
2. Снимите левую крышку (REP 14.4).
3. (Рис. 1): Снимите затвор альтернативного лотка.
4. (Рис. 2): Снимите узел подачи из альтернативного лотка.

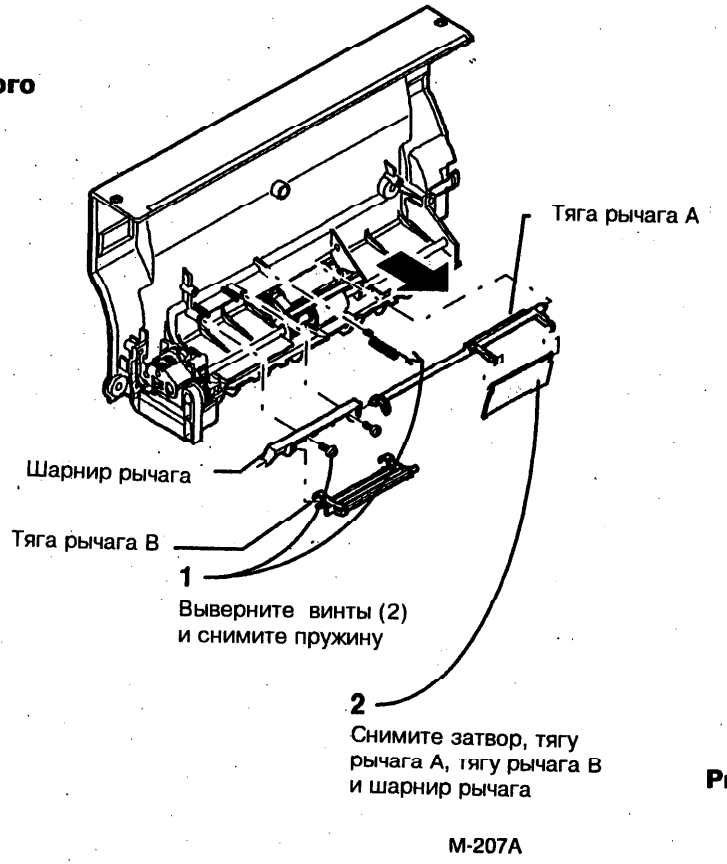

Рис. 1. Снятие затвора альтернативного лотка

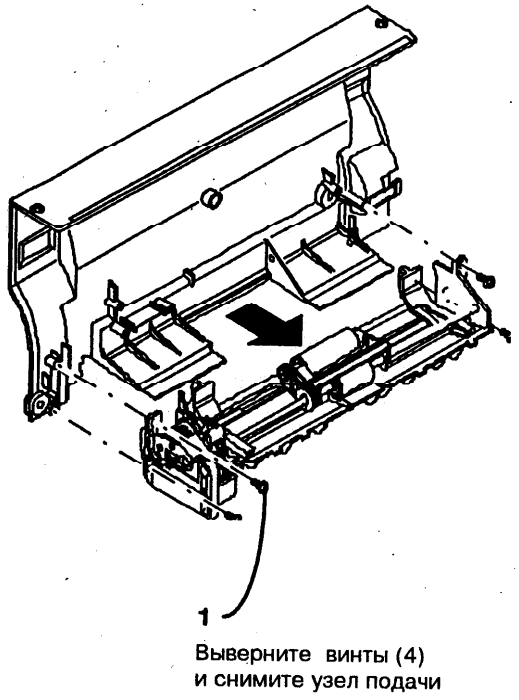

Рис. 2. Снятие узла подачи из альтернативного лотка

5. (Рис.3): Снимите скобу и шестеренку.

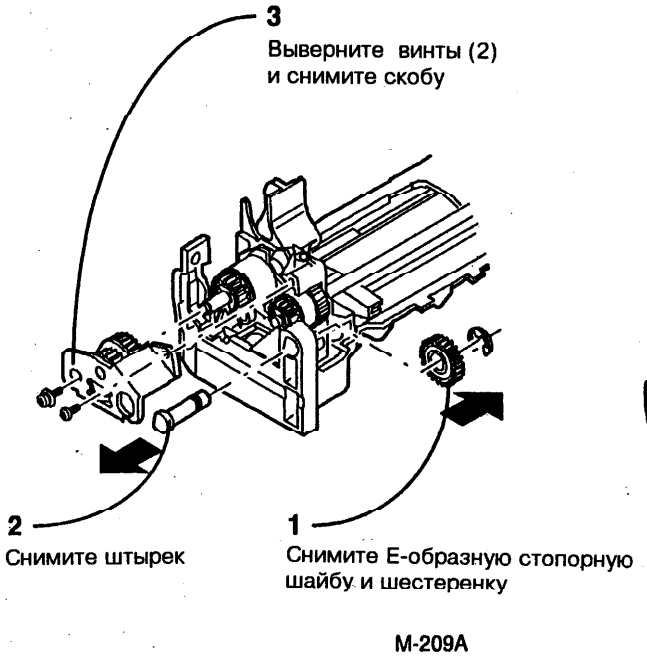

Рис. 3. Снятие скобы и шестеренки

6. (Рис. 4): Снимите ролик подачи.

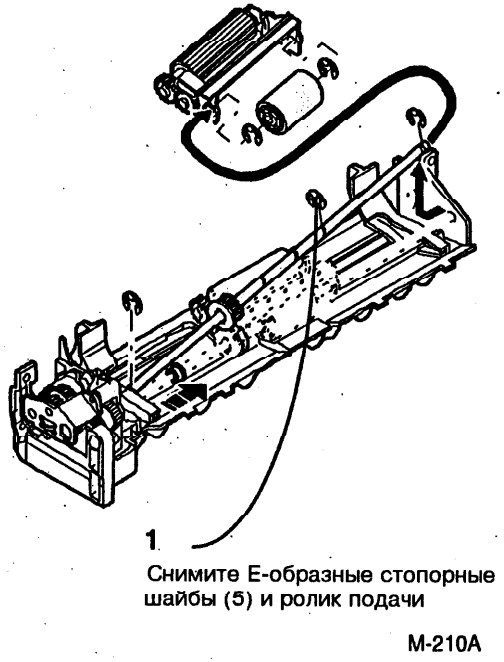

Рис. 4. Снятие ролика подачи

Установка на место

1. (Рис. 5): Установите на место ролик подачи, как показано на рисунке.

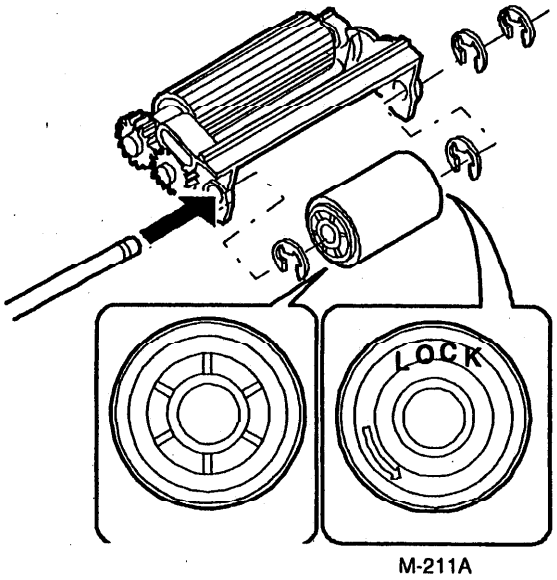

Рис. 5. Установка ролика подачи.

REP 8.6 Соленоид альтернативного лотка (SOL3) (ТОЛЬКО XC810/1040/1045/1245)

Перечень деталей в PL 2.2

Снятие

ПРЕДОСТЕРЕЖЕНИЕ

Выключите питание копировального аппарата и отсоедините сетевой шнур.

1. Откройте копировальный аппарат.
2. Снимите правую крышку (REP 14.4).
3. (Рис. 1): Снимите скобу.

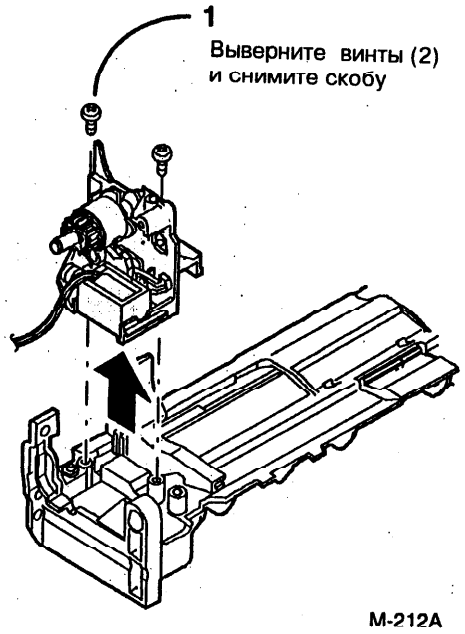

Рис. 1. Снятие скобы.

4. (Рис.2): Снимите соленоид альтернативного лотка SOL3.

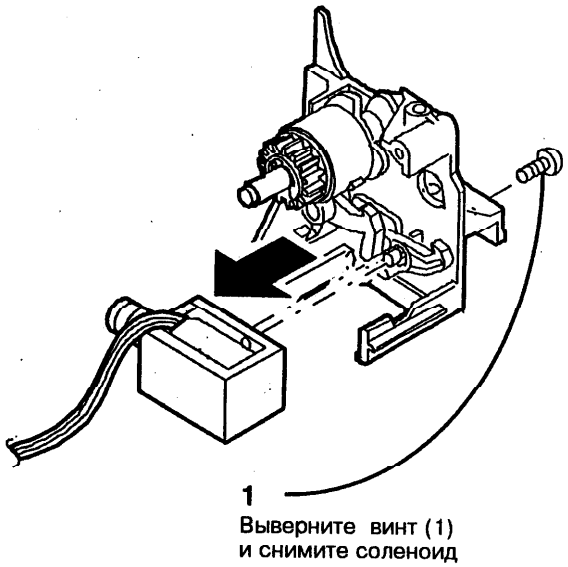

Рис. 2. Снятие соленоида альтернативного лотка.

REP 8.7 Муфта ролика подачи из альтернативного лотка (ТОЛЬКО XC810/1040/1045/1245)

Перечень деталей в PL 2.2

Снятие

ПРЕДОСТЕРЕЖЕНИЕ

Выключите питание копировального аппарата и отсоедините сетевой шнур.

1. Снимите ролик подачи из альтернативного лотка (REP 8.5).
2. (Рис. 1): Снимите муфту.

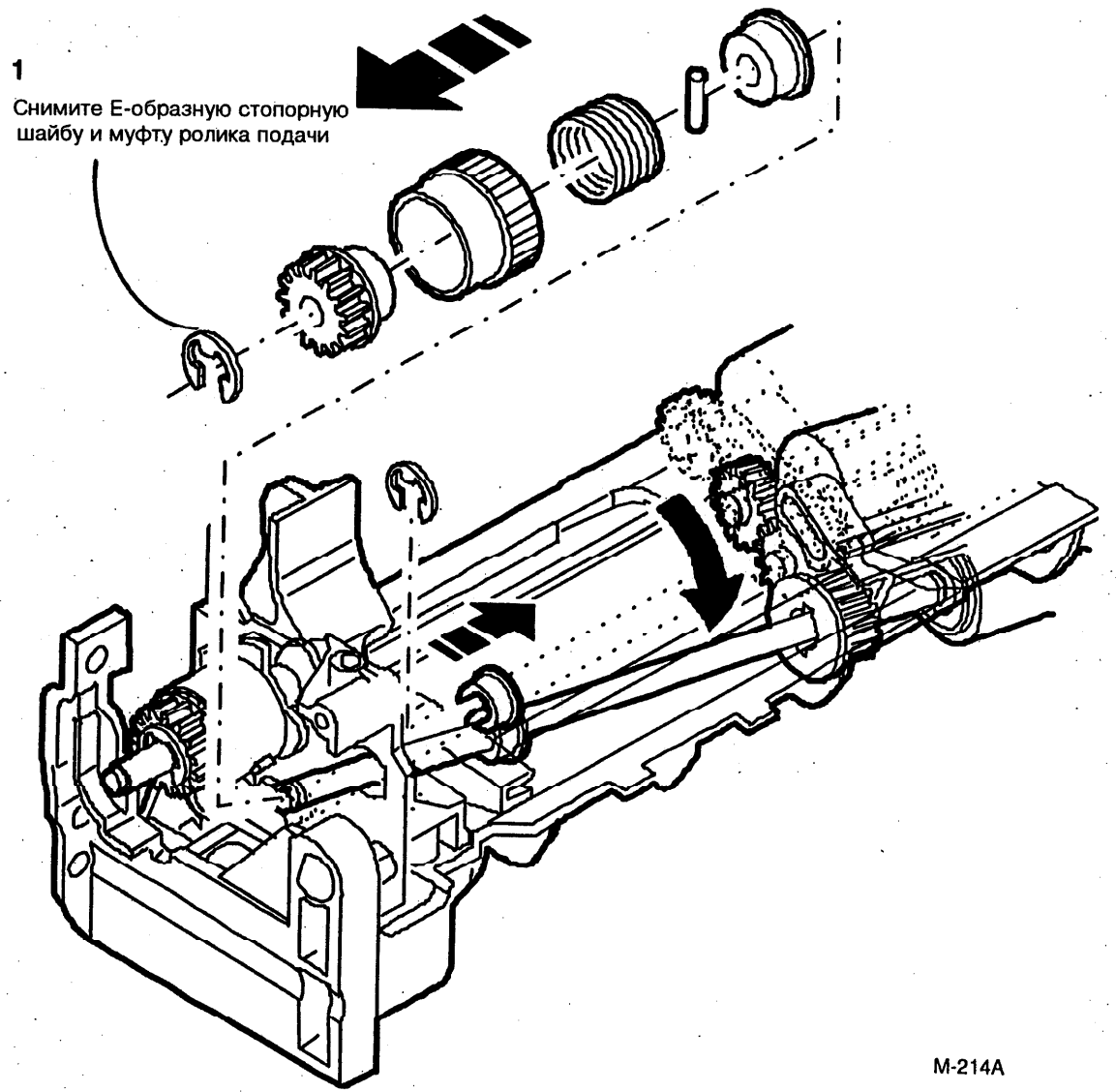

Рис. 1. Снятие муфты ролика подачи из альтернативного лотка

REP 8.8 Кулачковая муфта альтернативного лотка (ТОЛЬКО XC810/1040/1045/1245)

Перечень деталей в PL 2.2

Снятие

ПРЕДОСТЕРЕЖЕНИЕ

Выключите питание копировального аппарата и отсоедините сетевой шнур.

1. Снимите ролик подачи из альтернативного лотка (REP 8.5).
2. (Рис.1): Снимите скобу.

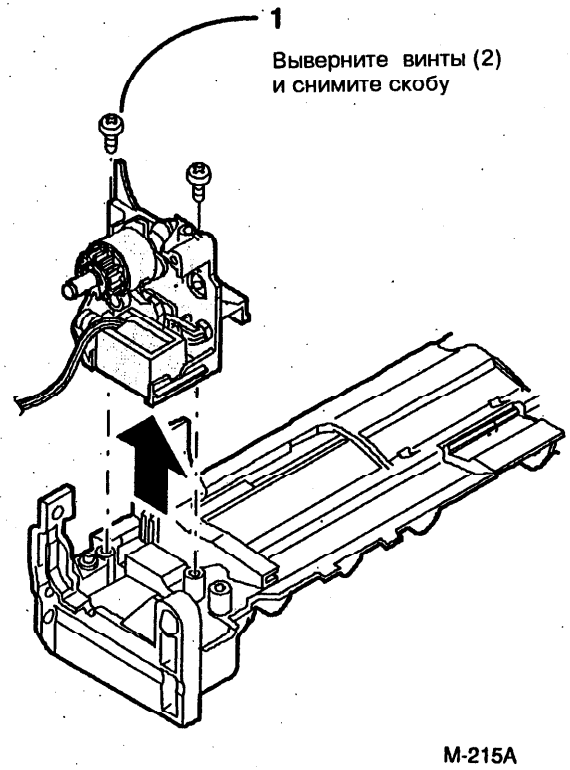

Рис. 1. Снятие скобы.

3. (Рис. 2): Снимите кулачковую муфту.

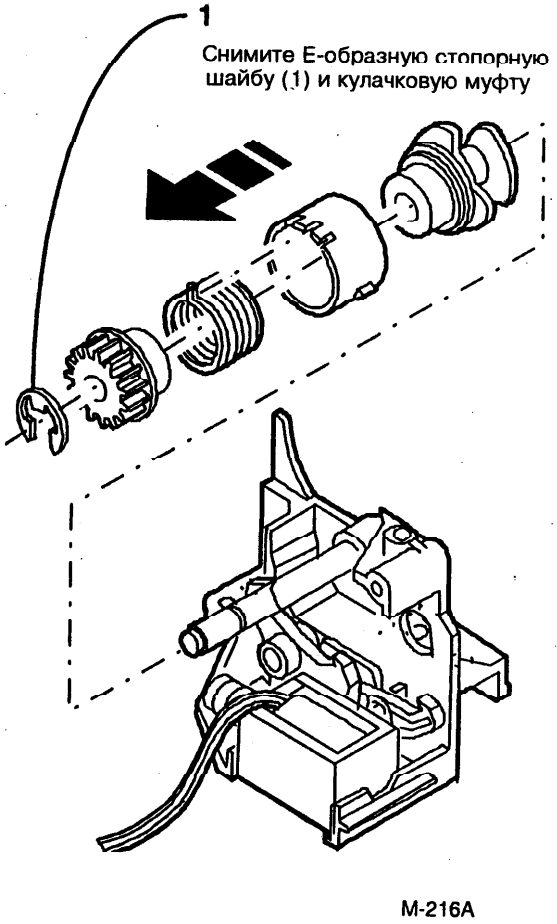

Рис. 2. Снятие кулачковой муфты альтернативного лотка

REP 8.9 Тормозной ролик альтернативного лотка (ТОЛЬКО XC810/1040/1045/1245)

Перечень деталей в PL 2.2

Снятие

ПРЕДОСТЕРЕЖЕНИЕ

Выключите питание копировального аппарата и отсоедините сетевой шнур.

1. Снимите ролик подачи из альтернативного лотка (REP 8.5).
2. (Рис. 1): Снимите тормозной ролик.

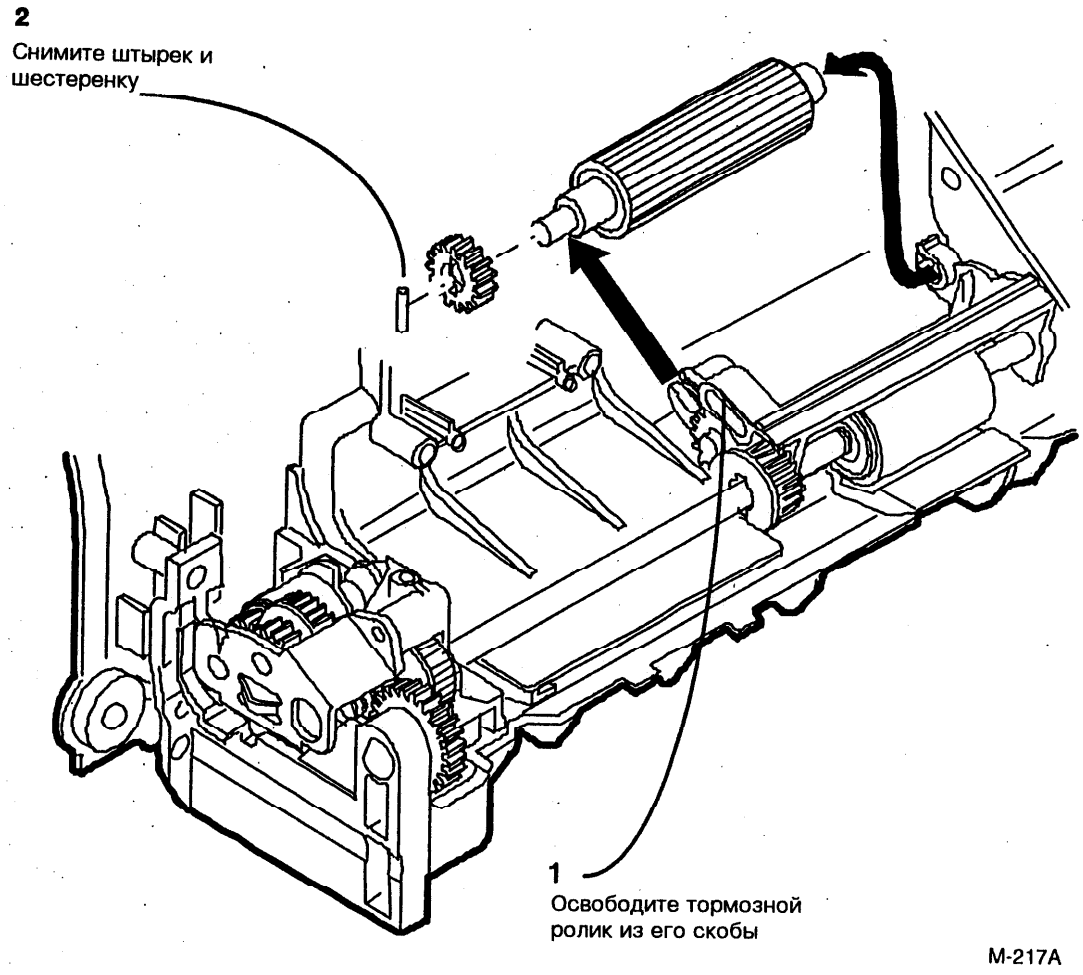

Рис. 1. Снятие тормозного ролика альтернативного лотка

REP 8.10 Задняя крышка лотка 2 (ТОЛЬКО XC1255)

Перечень деталей в PL 2.6

Снятие

ПРЕДОСТЕРЕЖЕНИЕ

Выключите питание копировального аппарата и отсоедините сетевой шнур.

1. (Рис. 1) Снимите заднюю крышку.

Установка на место

ВНИМАНИЕ

Не перетягивайте винты, которые удерживают крышки (максимальный момент затяжки 1,9 Н·м). Это может привести к повреждению крышек.

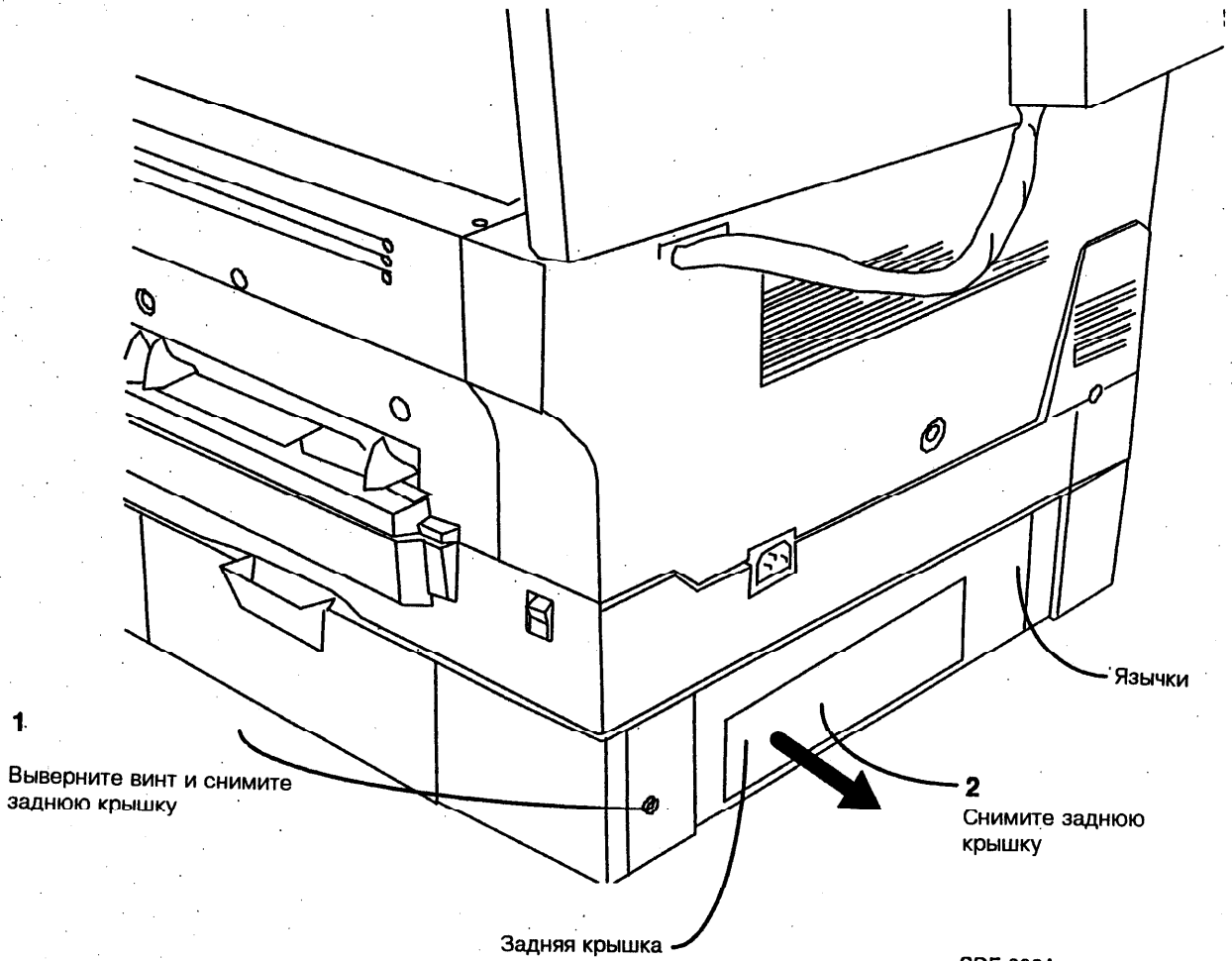

Рис. 1. Снятие задней крышки

REP 8.11 Узел подачи бумаги из лотка 2 (ТОЛЬКО XC1255)

Перечень деталей в PL 2.7

Снятие

ПРЕДОСТЕРЕЖЕНИЕ
Выключите питание копировального аппарата и отсоедините сетевой шнур.

1. (Рис. 1) Снимите заднюю крышку.
2. (Рис. 1) Снимите узел подачи бумаги.

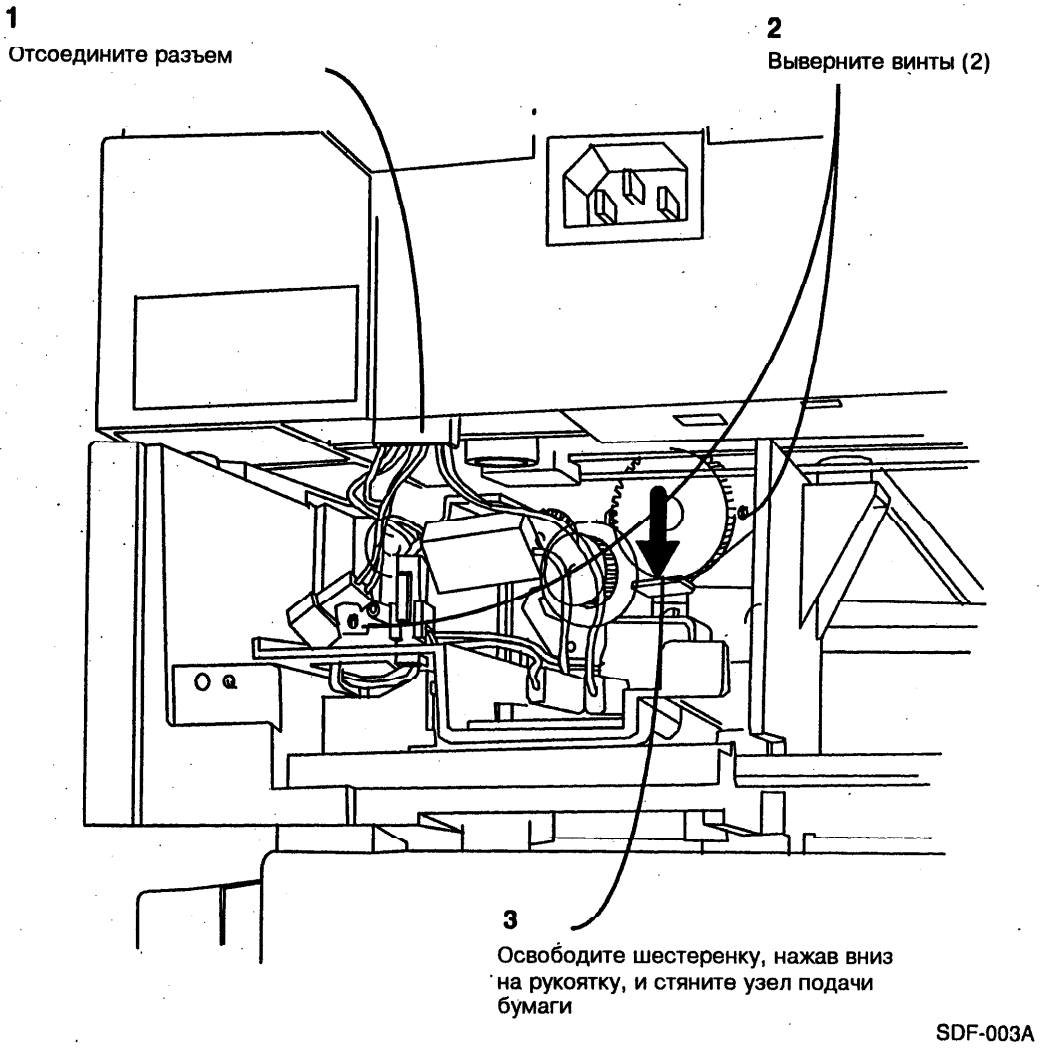

Рис. 1. Снятие узла подачи бумаги

REP 8.12 Соленоид подачи бумаги из лотка 2 (ТОЛЬКО XC1255)

Перечень деталей в PL 2.7

Снятие

ПРЕДОСТЕРЕЖЕНИЕ

Выключите питание копировального аппарата и отсоедините сетевой шнур.

1. Снимите следующие элементы:
   a) Заднюю крышку лотка 2 (REP 8.10)
   b) Узел подачи бумаги из лотка 2 (REP 8.11)

2. (Рис. 1): Снимите соленоид подачи бумаги (SOL4)

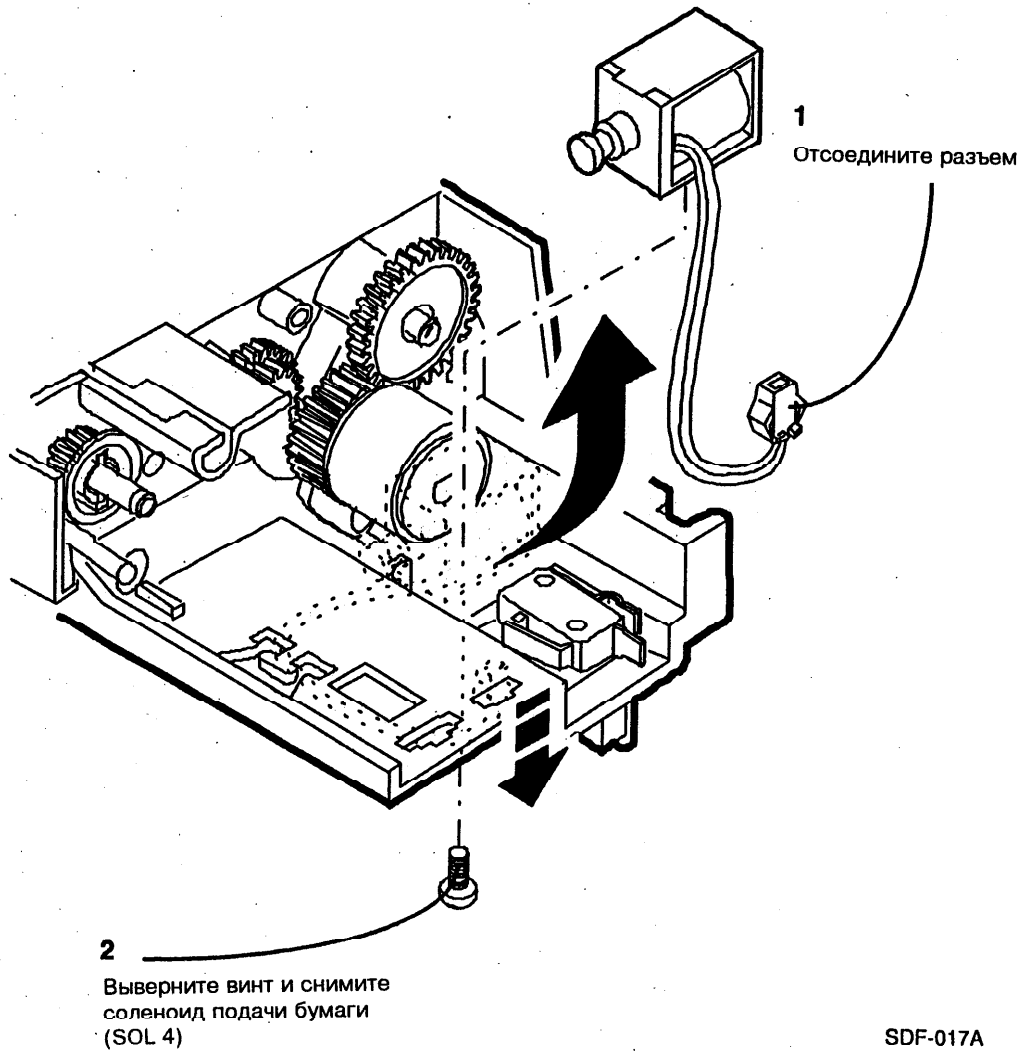

Рис. 1. Снятие соленоида подачи бумаги (SOL4)

REP 8.13 Датчик подачи бумаги из лотка 2 (Q9) (ТОЛЬКО XC1255)

Перечень деталей в PL 2.7

Снятие

ПРЕДОСТЕРЕЖЕНИЕ

Выключите питание копировального аппарата и отсоедините сетевой шнур.

1. Снимите следующие элементы:
   a) Заднюю крышку лотка 2 (REP 8.10)
   b) Узел подачи бумаги из лотка 2 (REP 8.11)

2. (Рис. 1) Снимите датчик подачи бумаги (Q9).

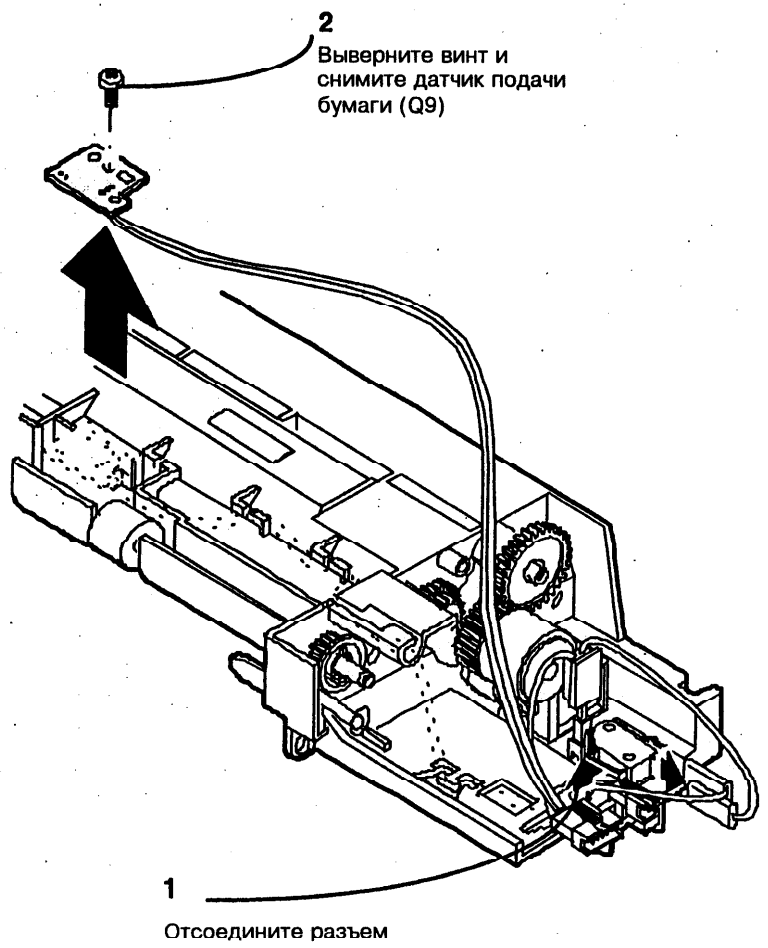

Рис. 1. Снятие датчика подачи бумаги (Q9)

REP 8.14 Выключатель обнаружения лотка 2 (S4) (ТОЛЬКО XC1255)

Перечень деталей в PL 2.7

Снятие

ПРЕДОСТЕРЕЖЕНИЕ

Выключите питание копировального аппарата и отсоедините сетевой шнур.

1. Снимите следующие элементы:
   a) Заднюю крышку лотка 2 (REP 8.10)
   b) Узел подачи бумаги из лотка 2 (REP 8.11)
2. (Рис. 1) Снимите выключатель обнаружения (S4).

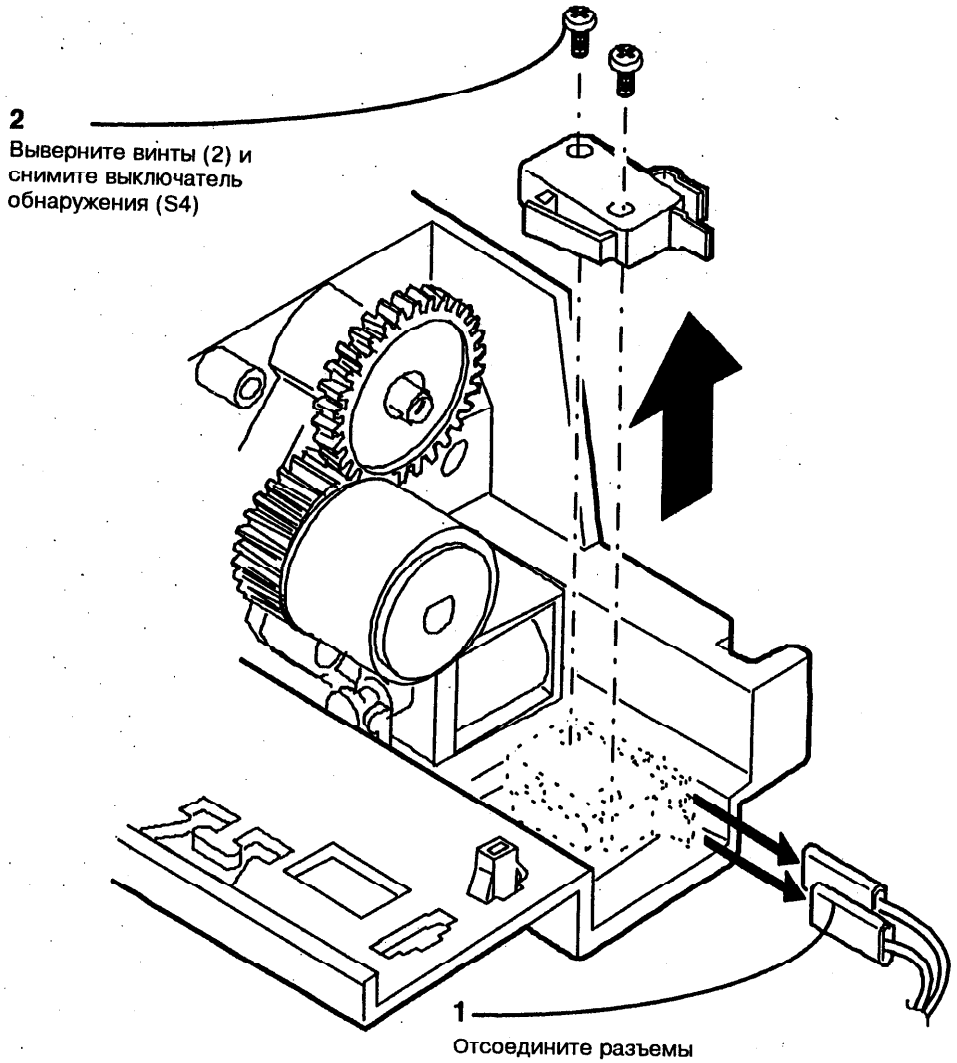

Рис. 1. Снятие выключателя обнаружения (S4)

SDF-016B

REP 8.15 Ролик подачи бумаги из лотка 2 (ТОЛЬКО XC1255)

Перечень деталей в PL 2.7

Снятие

ПРЕДОСТЕРЕЖЕНИЕ

Выключите питание копировального аппарата и отсоедините сетевой шнур.

1. Снимите следующие элементы:
   a) Заднюю крышку лотка 2 (REP 8.10)
   b) Узел подачи бумаги из лотка 2 (REP 8.11)

2. (Рис. 1) Снимите ролик подачи бумаги .

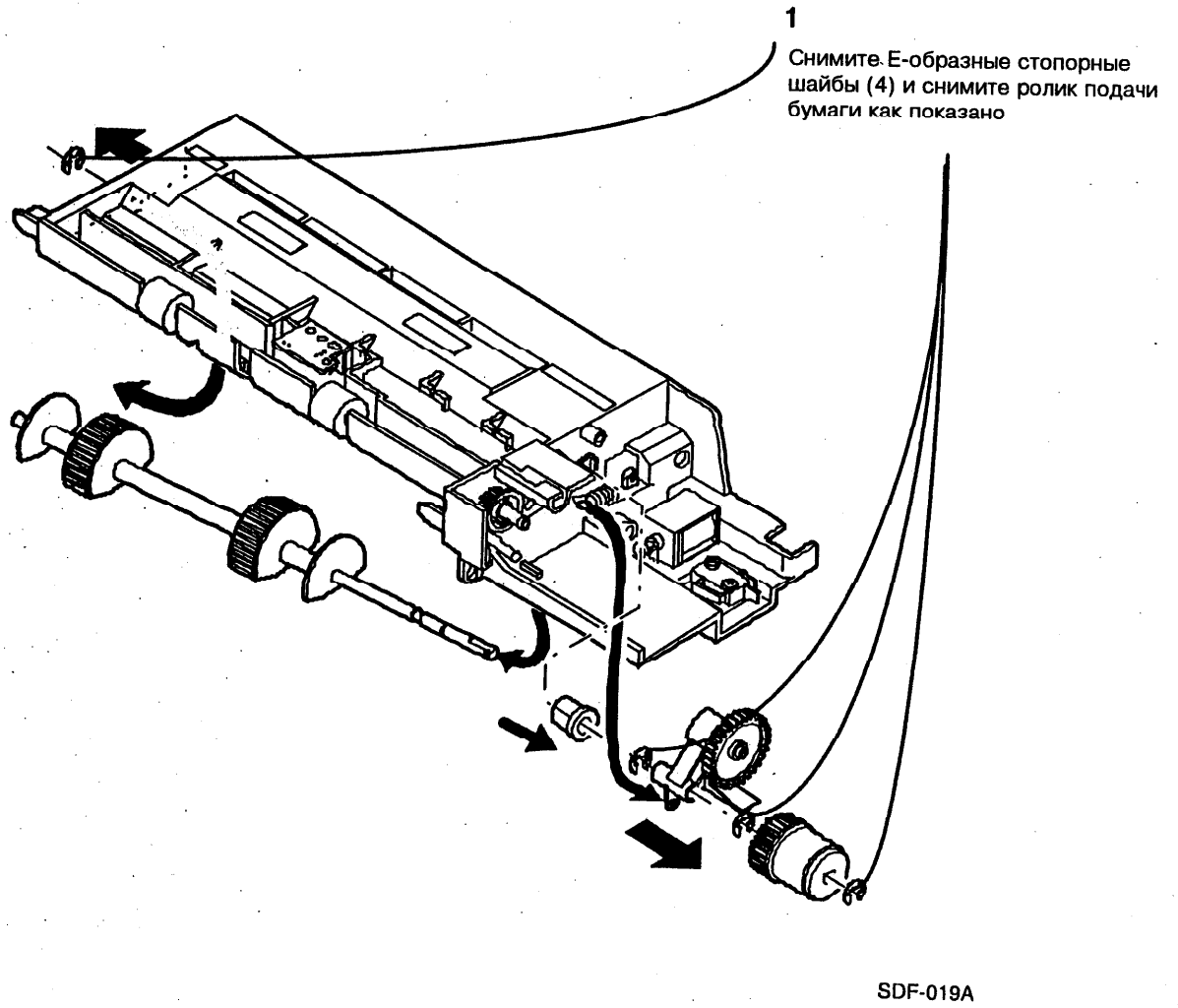

Рис. 1. Снятие узла ролика подачи бумаги

REP 8.16 Муфта подачи бумаги из лотка 2 (ТОЛЬКО XC1255)

Перечень деталей в PL 2.7

Снятие

ПРЕДОСТЕРЕЖЕНИЕ

Выключите питание копировального аппарата и отсоедините сетевой шнур.

1. Снимите следующие элементы:
   a) Заднюю крышку лотка 2 (REP 8.10)
   b) Узел подачи бумаги из лотка 2 (REP 8.11)

2. (Рис. 1) Снимите муфту подачи бумаги .

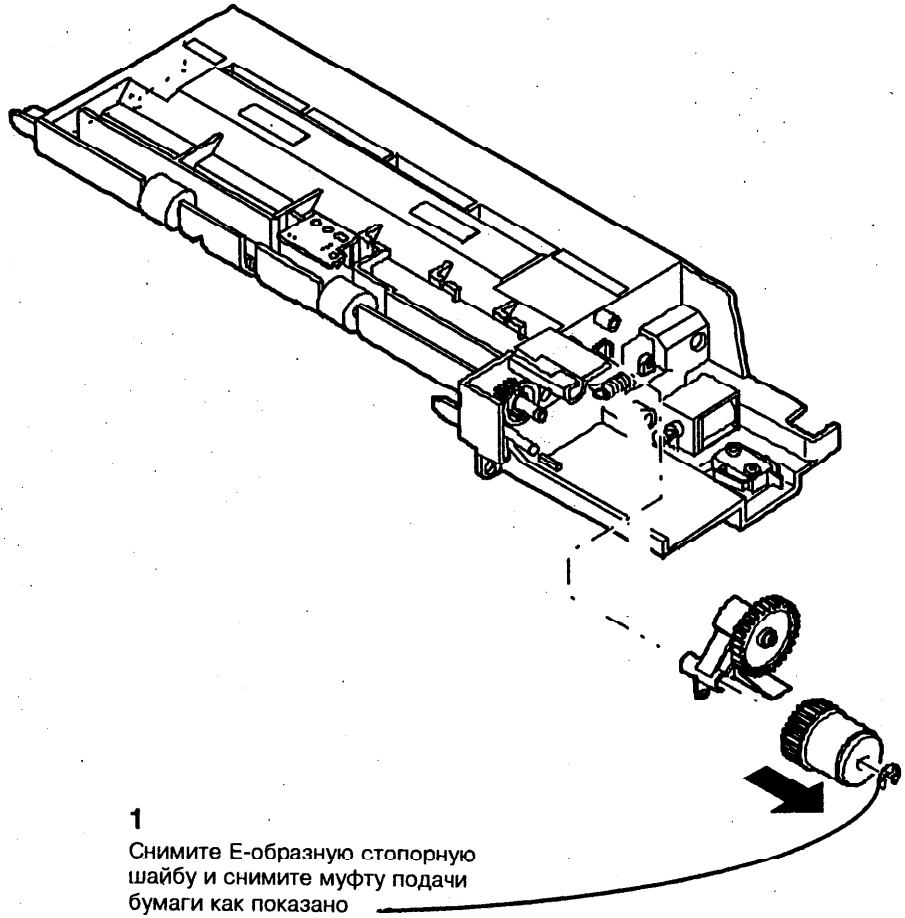

Рис. 1. Снятие муфты подачи бумаги

REP 8.17 Ролик транспортировки лотка 2 (ТОЛЬКО XC1255)

Перечень деталей в PL 2.7

Снятие

ПРЕДОСТЕРЕЖЕНИЕ

Выключите питание копировального аппарата и отсоедините сетевой шнур.

1. Снимите следующие элементы:
   a) Заднюю крышку лотка 2 (REP 8.10)
   b) Узел подачи бумаги из лотка 2 (REP 8.11)

2. (Рис. 1) Снимите ролик транспортировки.

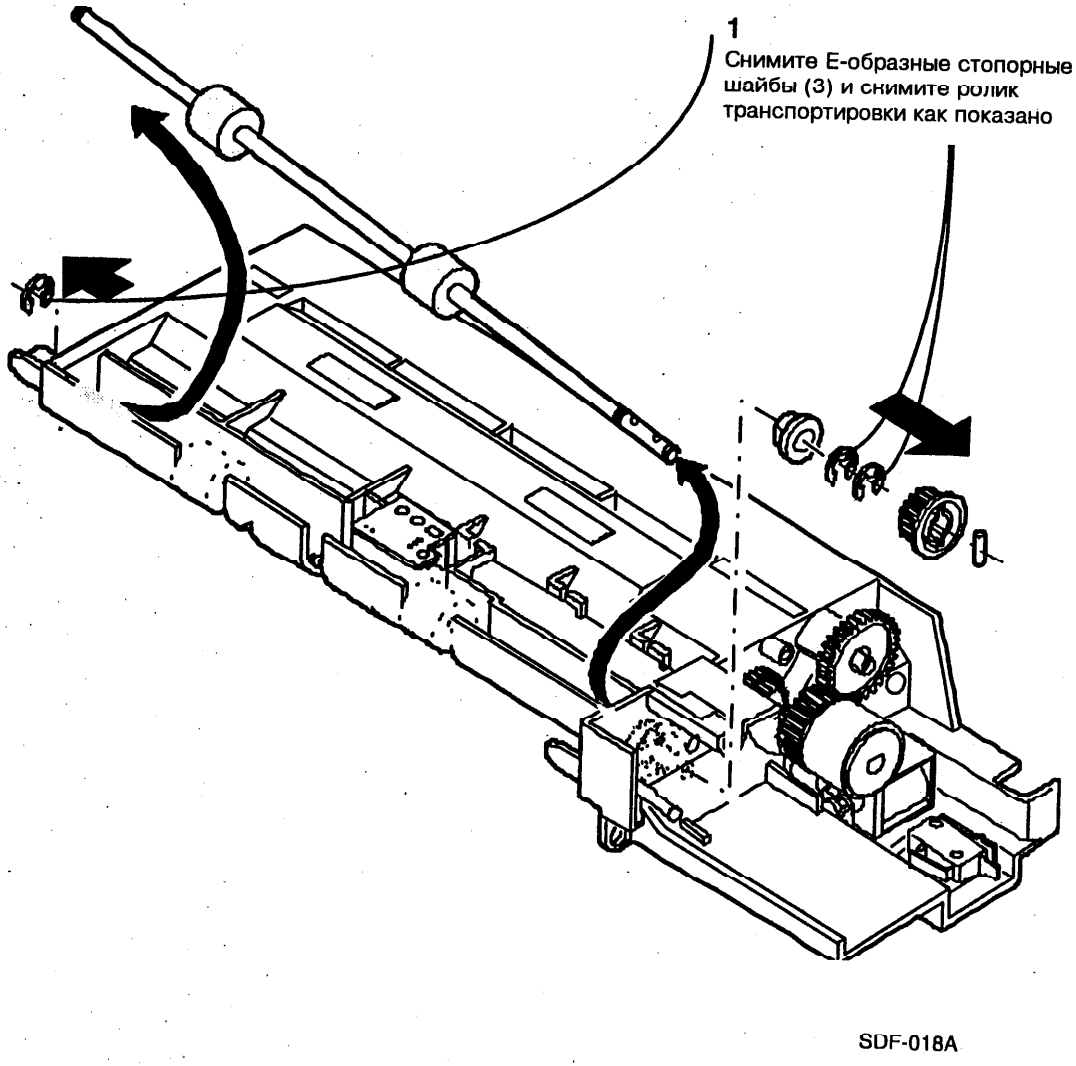

Рис. 1. Снятие ролик транспортировки

REP 9.1 Коротрон переноса (ED2)

Перечень деталей в PL 4.1

Снятие

ПРЕДОСТЕРЕЖЕНИЕ

Выключите питание копировального аппарата и отсоедините сетевой шнур.

1. Откройте копировальный аппарат.
2. (Рис. 1): Снимите коротрон переноса.

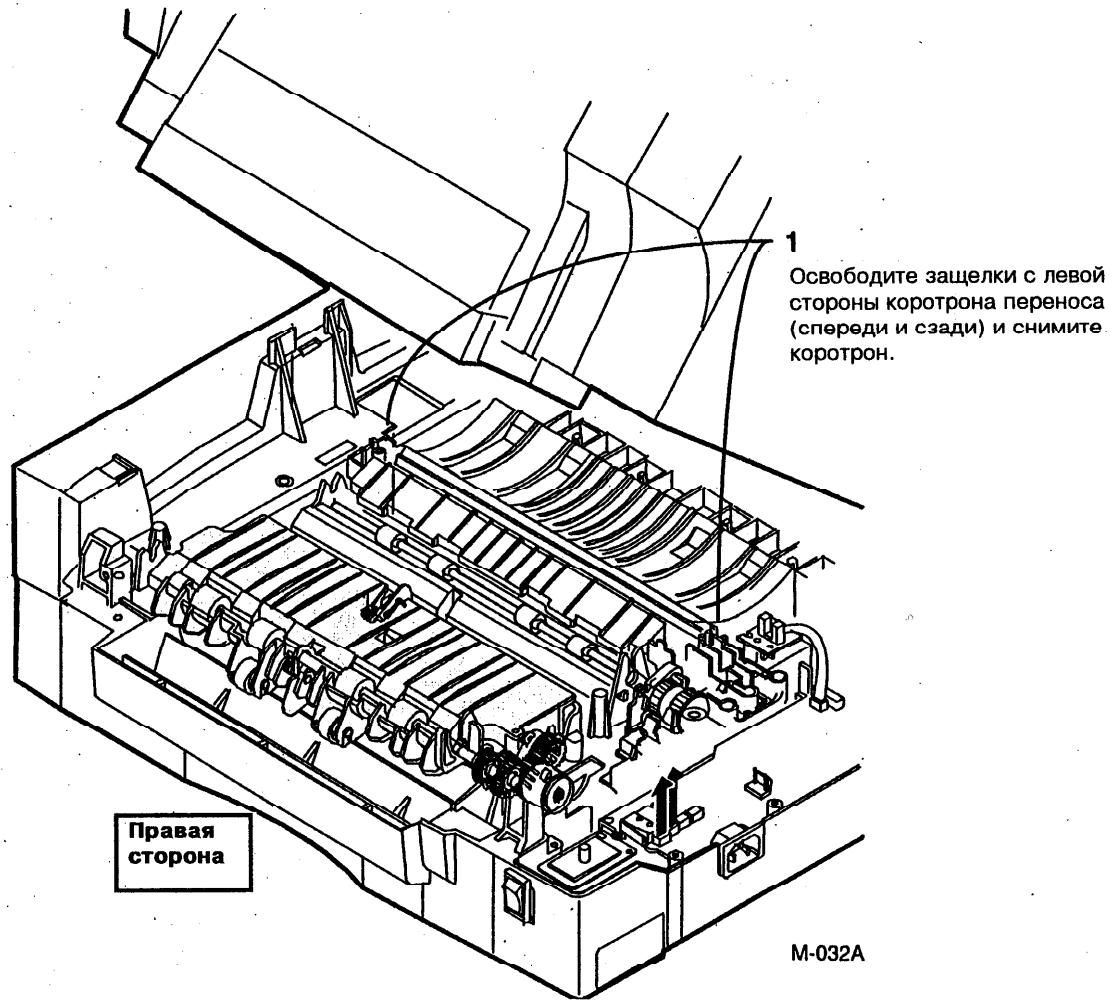

Рис. 1. Снятие коротрона переноса (ED2)

REP 9.2 Тонер-картридж / Барабан-картридж

Перечень деталей в PL 4.2

Снятие

ПРЕДОСТЕРЕЖЕНИЕ

Выключите питание копировального аппарата и отсоедините сетевой шнур.

1. Откройте копировальный аппарат.

ПРИМЕЧАНИЕ: *Всегда сначала снимайте тонер-картридж.*

2. (Рис. 1): Снимите тонер-картридж.

3. (Рис. 2): Снимите барабан-картридж и поместите его в черный пластиковый пакет, чтобы предотвратить световой удар.

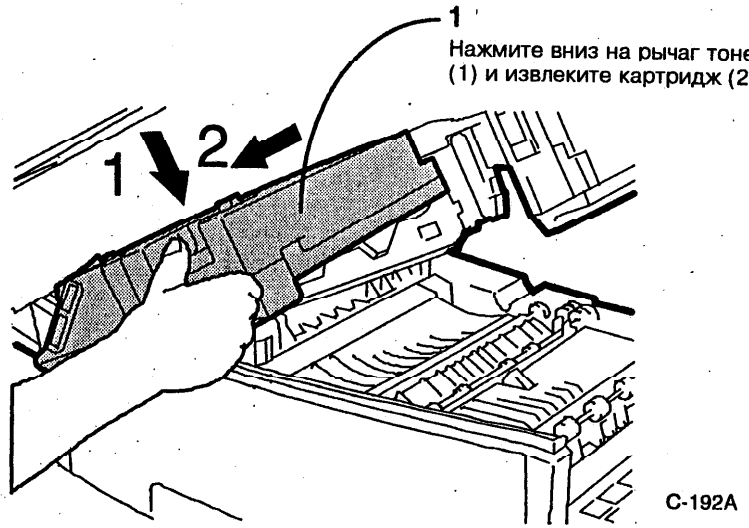

Рис. 1. Снятие тонер-картриджа

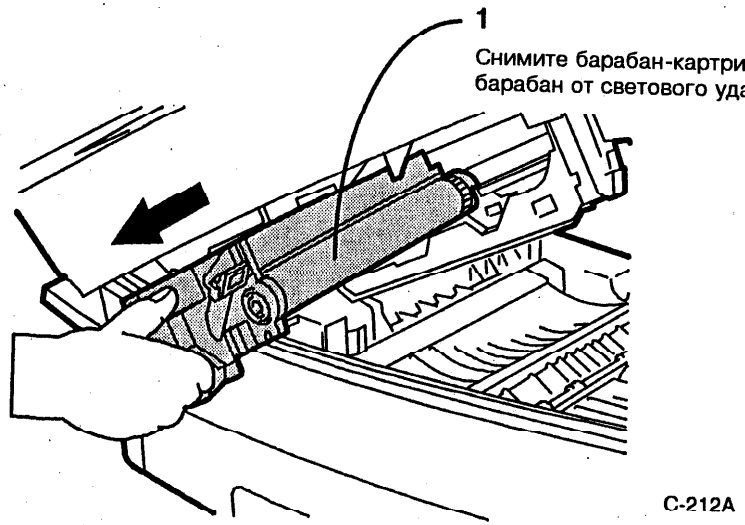

Рис. 2. Снятие барабан-картриджа

REP 9.3 Двигатель подачи тонера (MOT2)

Перечень деталей в PL 1.1

Снятие

ПРЕДОСТЕРЕЖЕНИЕ

Выключите питание копировального аппарата и отсоедините сетевой шнур.

1. Откройте копировальный аппарат.
2. Снимите следующие узлы:
   a) Тонер-картридж и барабан-картридж (REP 9.2)
   b) Задние крышки (REP 14.5)
   c) Главную печатную плату (REP 1.5)
3. (Рис.1): Снимите двигатель подачи тонера (MOT2).

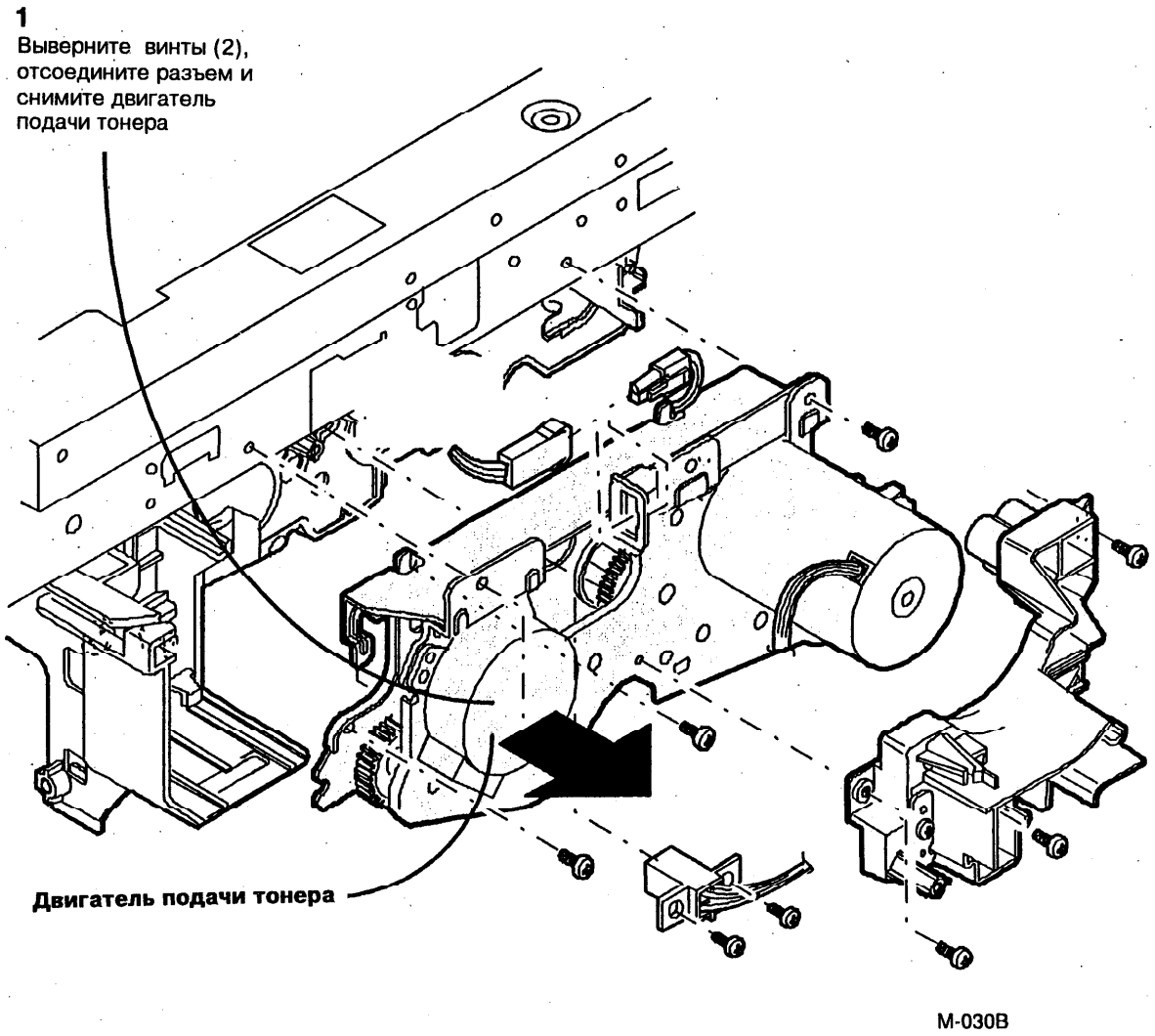

Рис. 1. Снятие двигателя подачи тонера (MOT2)

REP 9.4 Лампа разрядки (DS2)

Перечень деталей в PL 6.1

Снятие

ПРЕДОСТЕРЕЖЕНИЕ

Выключите питание копировального аппарата и отсоедините сетевой шнур.

1. Откройте копировальный аппарат.
2. Снимите следующие узлы:
   a) Тонер-картридж и барабан-картридж (REP 9.2)
3. (Рис. 1): Снимите лампу разрядки (DS2).

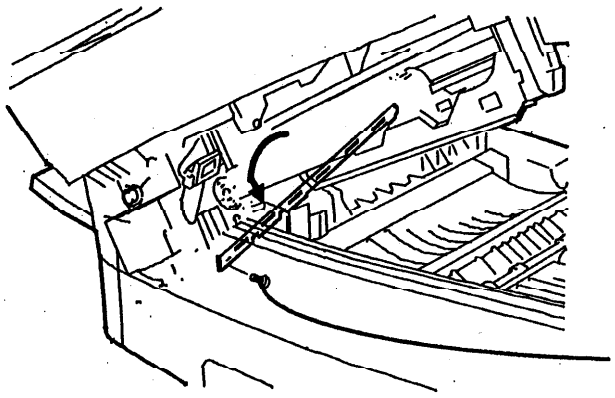

Рис. 1. Снятие лампы разрядки (DS2)

REP 9.5 Печатная плата лампы бокового стирания (с лампами)

Перечень деталей в PL 6.1

Снятие

ПРЕДОСТЕРЕЖЕНИЕ

Выключите питание копировального аппарата и отсоедините сетевой шнур.

1. Откройте копировальный аппарат.
2. Снимите следующие узлы:
   a) Тонер-картридж и барабан-картридж (REP 9.2)
3. (Рис. 1): Снимите узел лампы бокового стирания.
4. (Рис.2): Снимите печатную плату лампы бокового стирания из узла лампы бокового стирания.

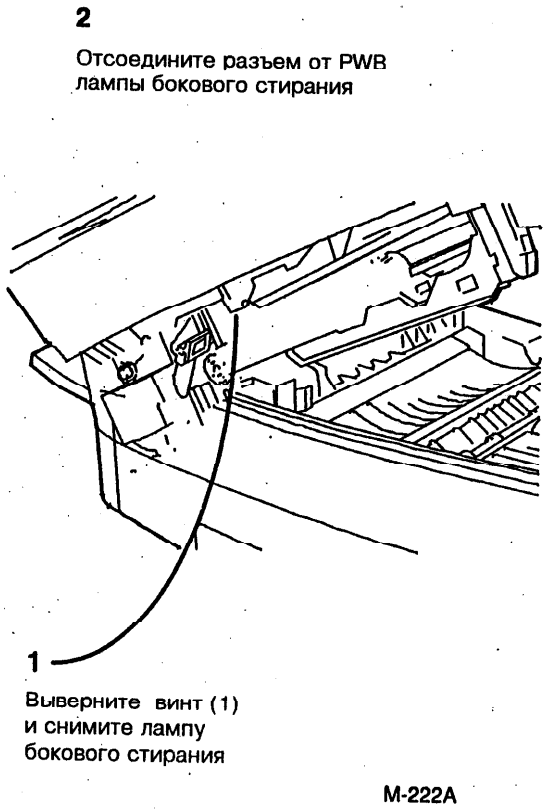

Рис. 1. Снятие лампы бокового стирания

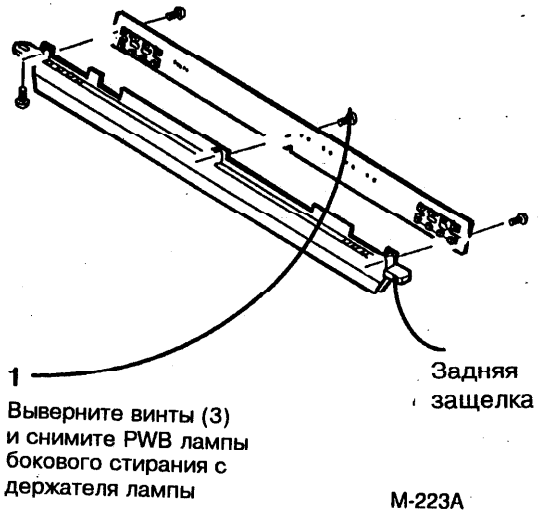

Рис. 2. Снятие печатной платы лампы бокового стирания из держателя лампы

Установка на место

1. Убедитесь, что задняя защелка на держателе лампы расположена в прорези правильно.

REP 9.6 Датчик нового барабана (Q3)

Перечень деталей в PL 6.3

Снятие

ПРЕДОСТЕРЕЖЕНИЕ

Выключите питание копировального аппарата и отсоедините сетевой шнур.

1. Откройте копировальный аппарат.
2. Снимите крышку печатной платы переменного напряжения (REP 1.6).
3. (Рис.1): Снимите датчик нового барабана (Q3).

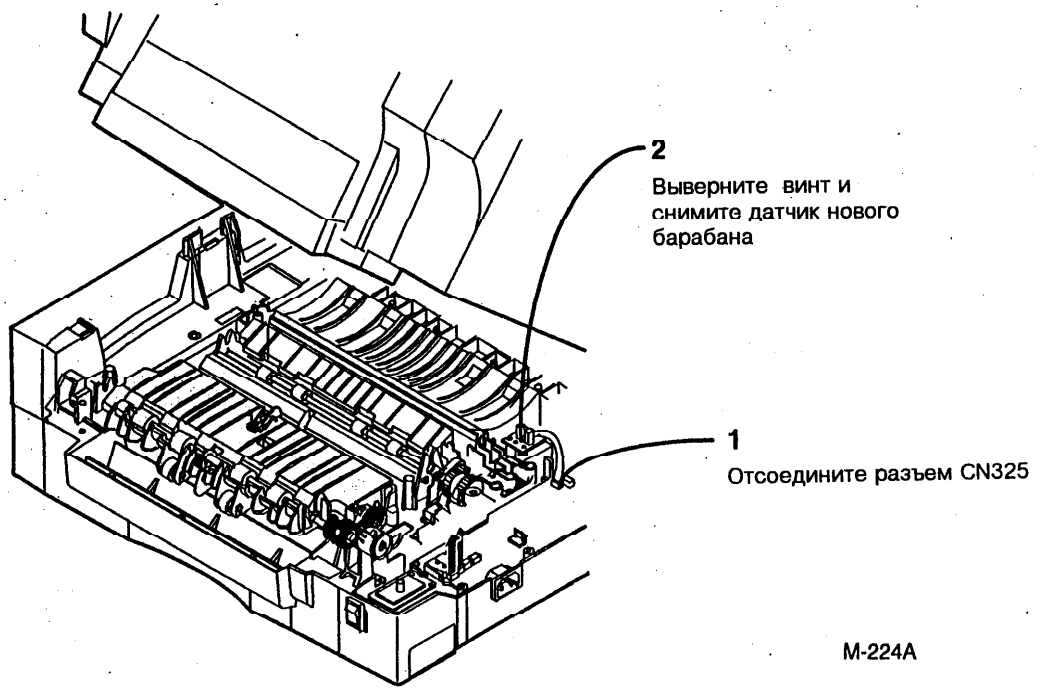

Рис. 1. Снятие датчика нового барабана (Q3)

REP 9.7 Озоновый фильтр

Перечень деталей в PL 3.3

Снятие

ПРЕДОСТЕРЕЖЕНИЕ

Выключите питание копировального аппарата и отсоедините сетевой шнур.

1. Снимите левую крышку (REP 14.1).
2. (Рис.1): Снимите озоновый фильтр.

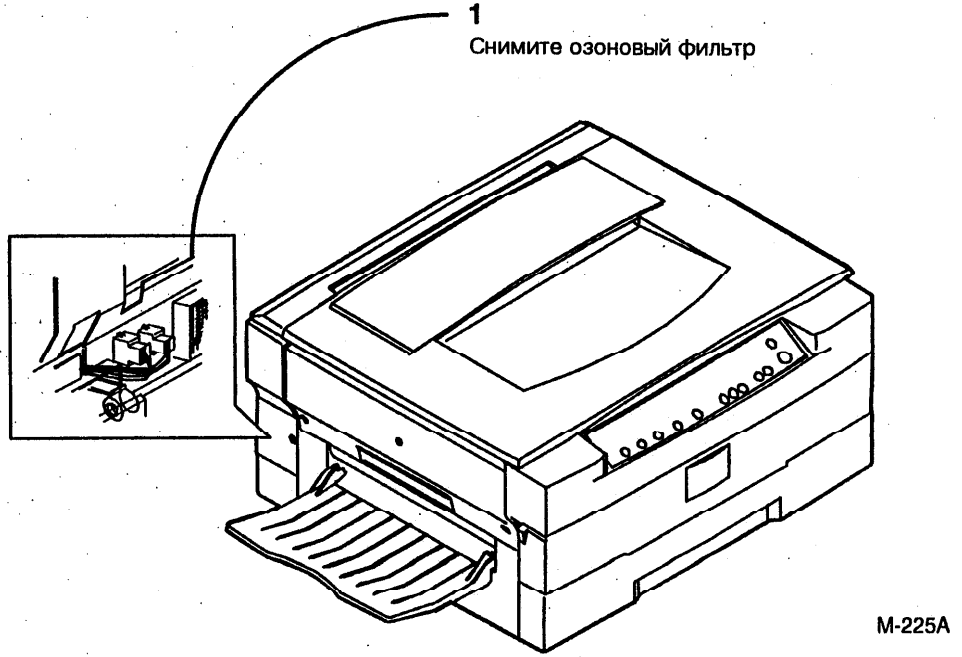

Рис. 1. Снятие озонового фильтра

REP 9.8 Датчик обнаружения тонер-картриджа (Q8)

Перечень деталей в PL 6.1

Снятие

ПРЕДОСТЕРЕЖЕНИЕ

Выключите питание копировального аппарата и отсоедините сетевой шнур.

1. Откройте копировальный аппарат.
2. Снимите следующие узлы:
   a) Тонер-картридж и барабан-картридж (REP 9.2)
   b) Главный двигатель и кодировщик главного двигателя (REP 4.1)
3. (Рис.1): Снимите датчик обнаружения тонер-картриджа (Q8).

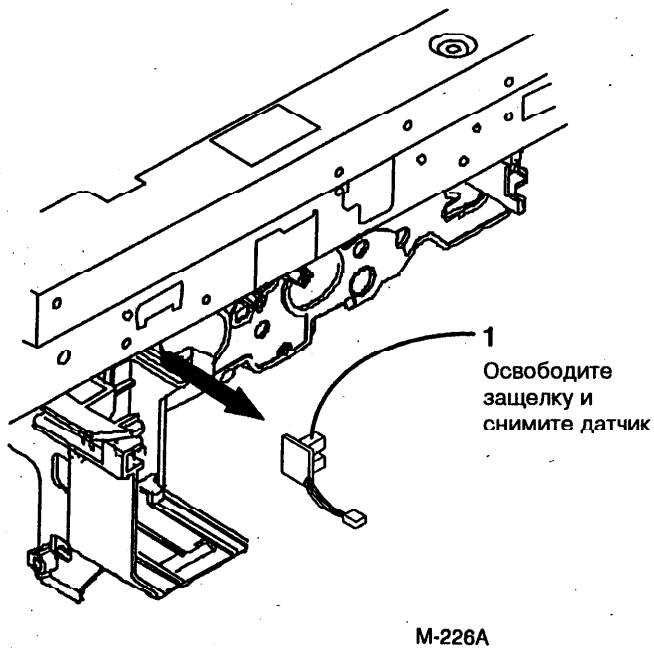

Рис. 1. Снятие датчика обнаружения тонер-картриджа (Q8)

REP 10.1 Узел фьюзера

Перечень деталей в PL 5.1

Снятие

ПРЕДОСТЕРЕЖЕНИЕ

Выключите питание копировального аппарата, отсоедините сетевой шнур и дайте фьюзеру остыть.

1. Снимите следующие узлы:
   a) Тонер-картридж и барабан-картридж (REP 9.2)
   b) Задние крышки (REP 14.5)

2. (Рис.1): Снимите узел фьюзера.

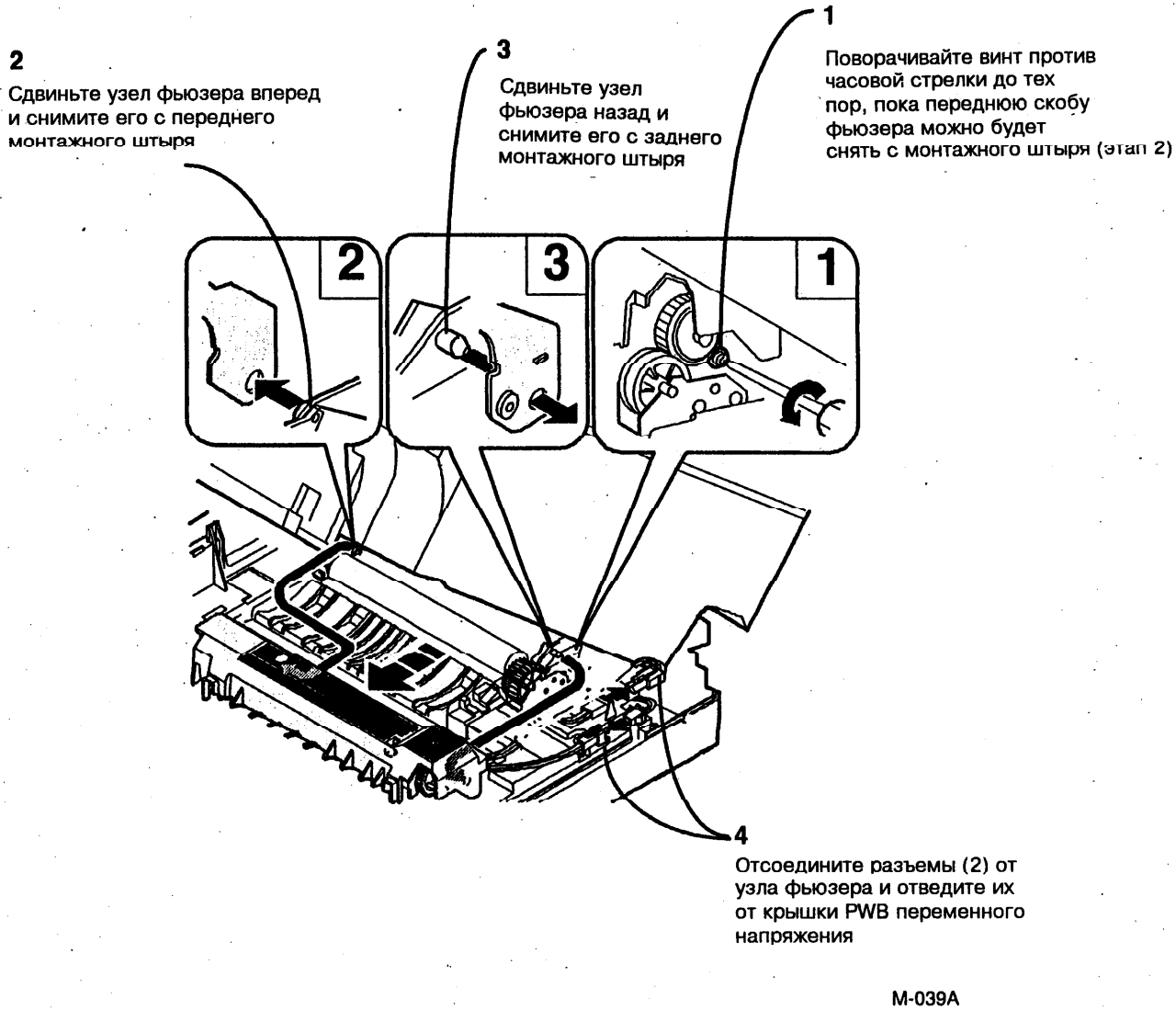

Рис. 1. Снятие узла фьюзера

REP 10.2 Нагревательный стержень (HTR1)

Перечень деталей в PL 5.1

Снятие

ПРЕДОСТЕРЕЖЕНИЕ

Выключите питание копировального аппарата, отсоедините сетевой шнур и дайте фьюзеру остыть.

1. Снимите следующие узлы:
   a) Тонер-картридж и барабан-картридж (REP 9.2)
   b) Узел фьюзера (REP 10.1)
   c) Крышку фьюзера (REP 10.6)

ВНИМАНИЕ

Не прикасайтесь к стеклу нагревательного стержня. Держите стержень за его торцы. Если вы дотронулись до стекла нагревательного стержня, то протрите его растворителем пленок.

2. (Рис.1): Снимите нагревательный стержень.

Установка на место

ПРИМЕЧАНИЕ: *Убедитесь, что есть хороший электрический контакт на обоих концах нагревательного стержня. Не сгибайте контакт нагревательного стержня.*

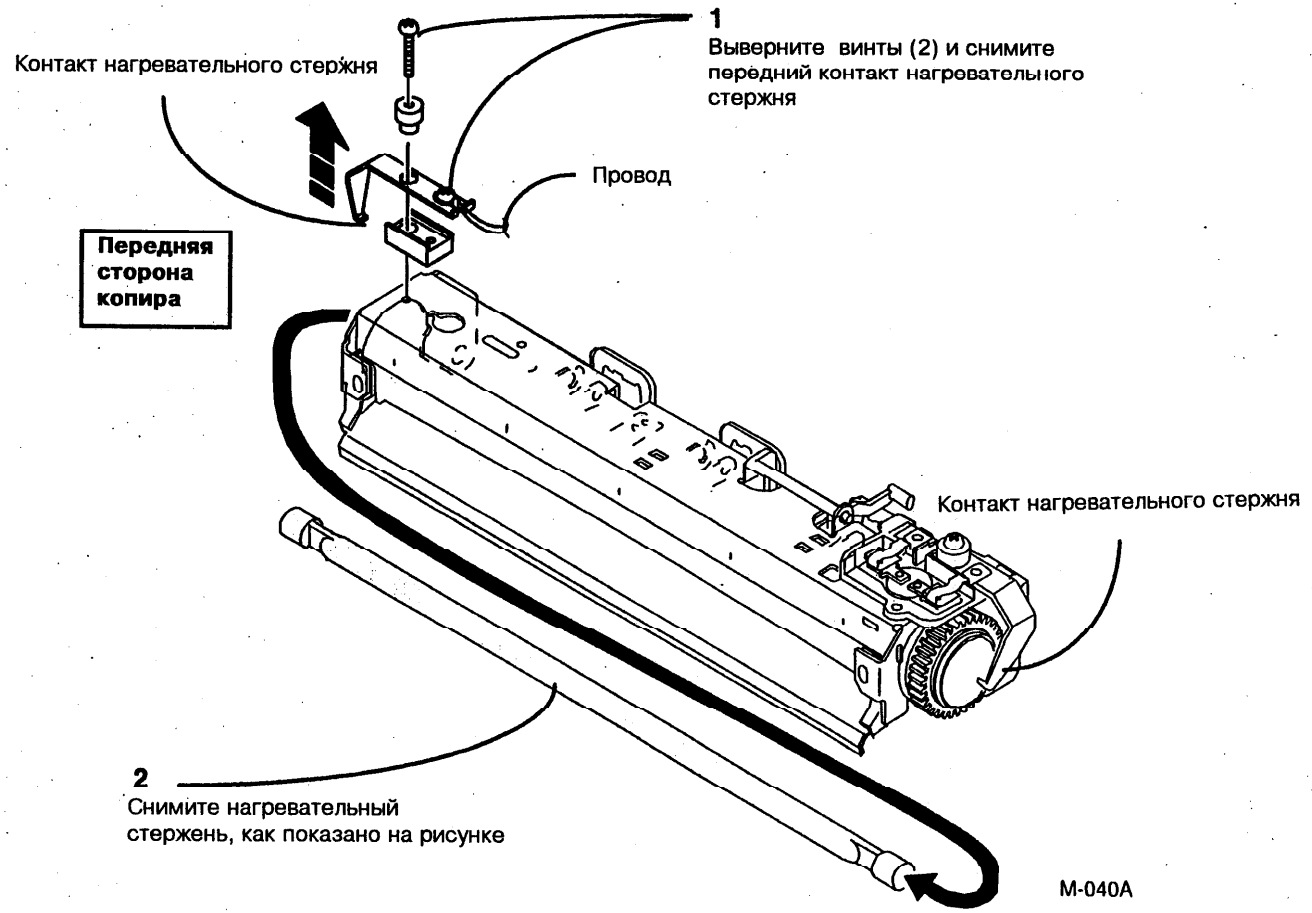

Рис. 1. Снятие нагревательного стержня

REP 10.3 Термостат (S3)

Перечень деталей в PL 5.1

Снятие

ПРЕДОСТЕРЕЖЕНИЕ

Выключите питание копировального аппарата, отсоедините сетевой шнур и дайте фьюзеру остыть.

1. Снимите следующие узлы:
   a) Тонер-картридж и барабан-картридж (REP 9.2)
   b) Задние крышки (REP 14.5)
   c) Узел фьюзера (REP 10.1)
   d) Крышку фьюзера (REP 10.6)

2. (Рис.1): Снимите термостат (S3).

1

Выверните винты (2) и снимите термостат

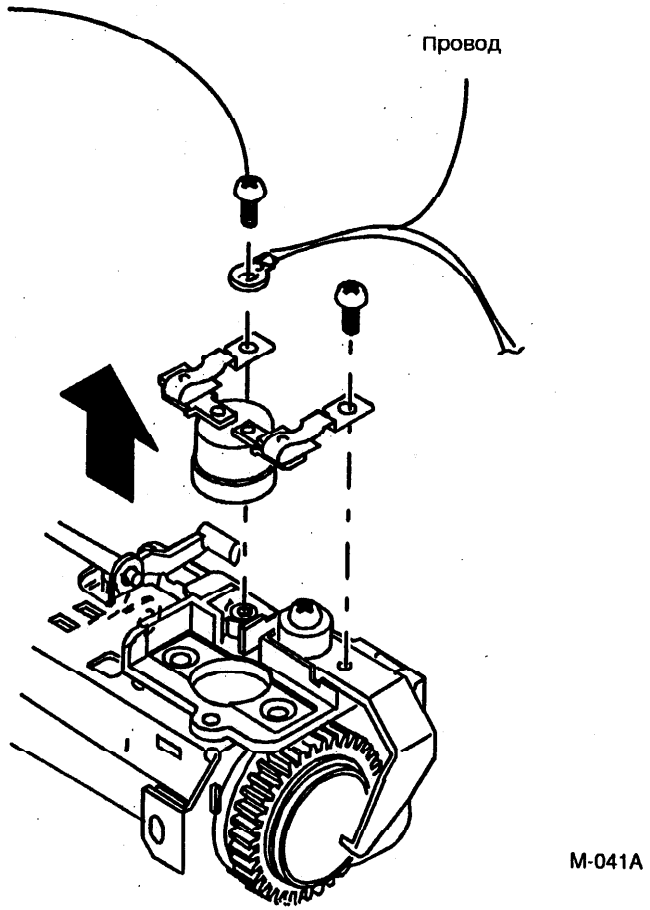

Рис. 1. Снятие термостата (S3)

REP 10.4 Термистор (RT1)

Перечень деталей в PL 5.1

Снятие

ПРЕДОСТЕРЕЖЕНИЕ

Выключите питание копировального аппарата, отсоедините сетевой шнур и дайте фьюзеру остыть.

1. Снимите следующие узлы:
   a) Тонер-картридж и барабан-картридж (REP 9.2)
   b) Задние крышки (REP 14.5)
   c) Узел фьюзера (REP 10.1)
   d) Крышку фьюзера (REP 10.6)
2. (Рис.1): Снимите термистор.

Установка на место

Убедитесь, что термистор соприкасается с нагревательным валом. Если это не так, то снимите термистор, слегка подогните его и снова установите на место.

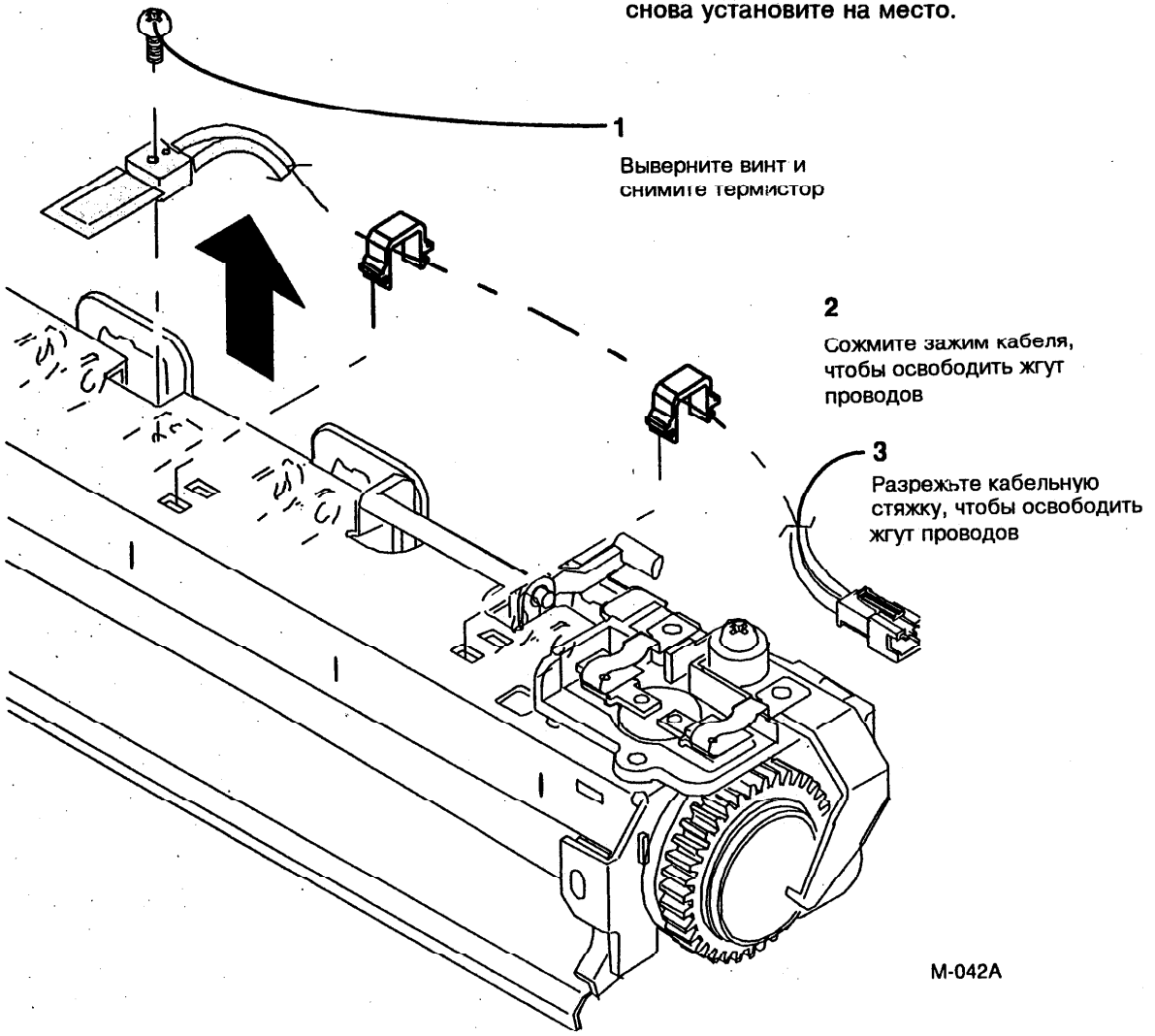

Рис. 1. Снятие термистора

REP 10.5 Датчик выхода бумаги (Q4)

Перечень деталей в PL 3.3

Снятие

ПРЕДОСТЕРЕЖЕНИЕ

Выключите питание копировального аппарата, отсоедините сетевой шнур и дайте фьюзеру остыть.

1. Снимите следующие узлы:
   a) Тонер-картридж и барабан-картридж (REP 9.2)
   b) Задние крышки (REP 14.5)
   c) Узел рамы блока оптики (REP 14.7)

2. (Рис.1): Снимите датчик выхода бумаги.

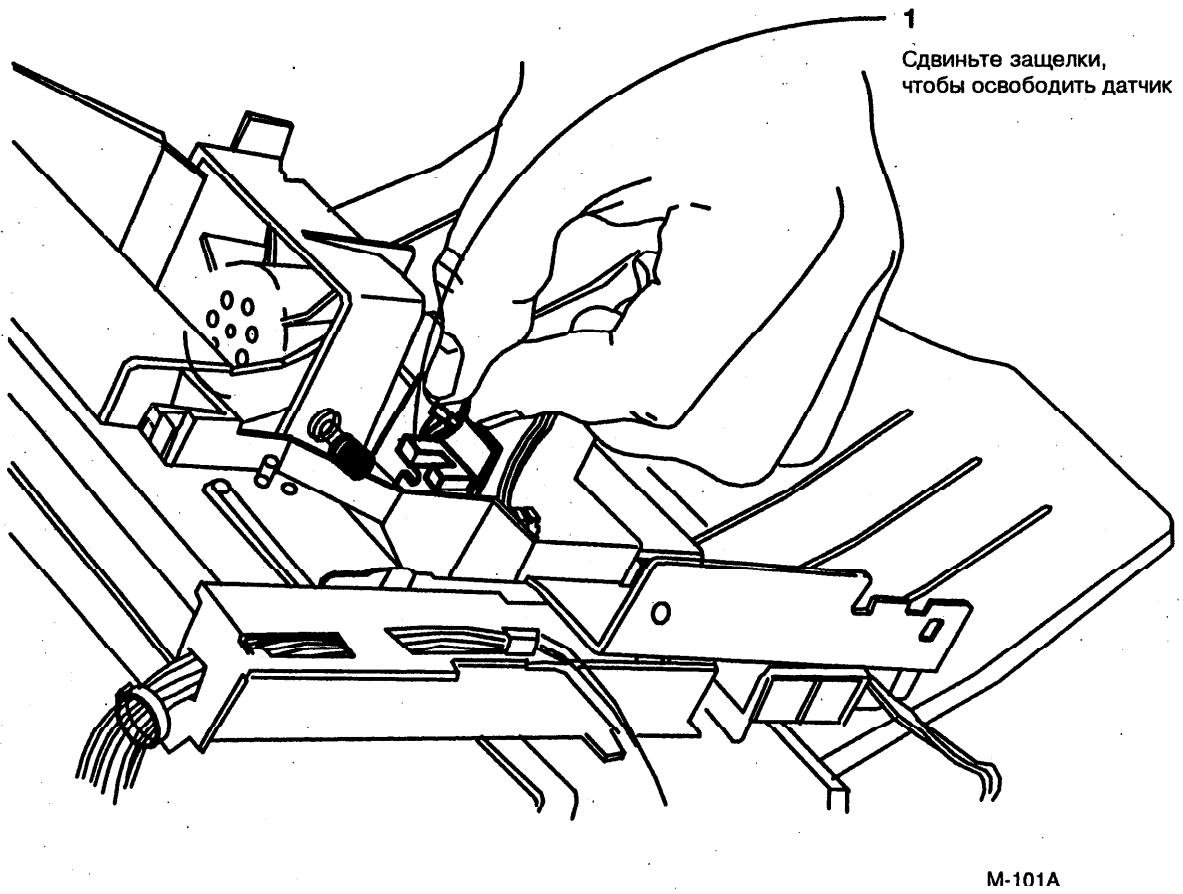

Рис. 1. Снятие датчика выхода бумаги (Q4)

REP 10.6 Крышка узла фьюзера

Перечень деталей в PL 3.3

Снятие

ПРЕДОСТЕРЕЖЕНИЕ

Выключите питание копировального аппарата, отсоедините сетевой шнур и дайте фьюзеру остыть.

1. Снимите следующие узлы:
   a) Тонер-картридж и барабан-картридж (REP 9.2)
   b) Узел фьюзера (REP 10.1)

2. (Рис.1): Снимите крышку фьюзера.

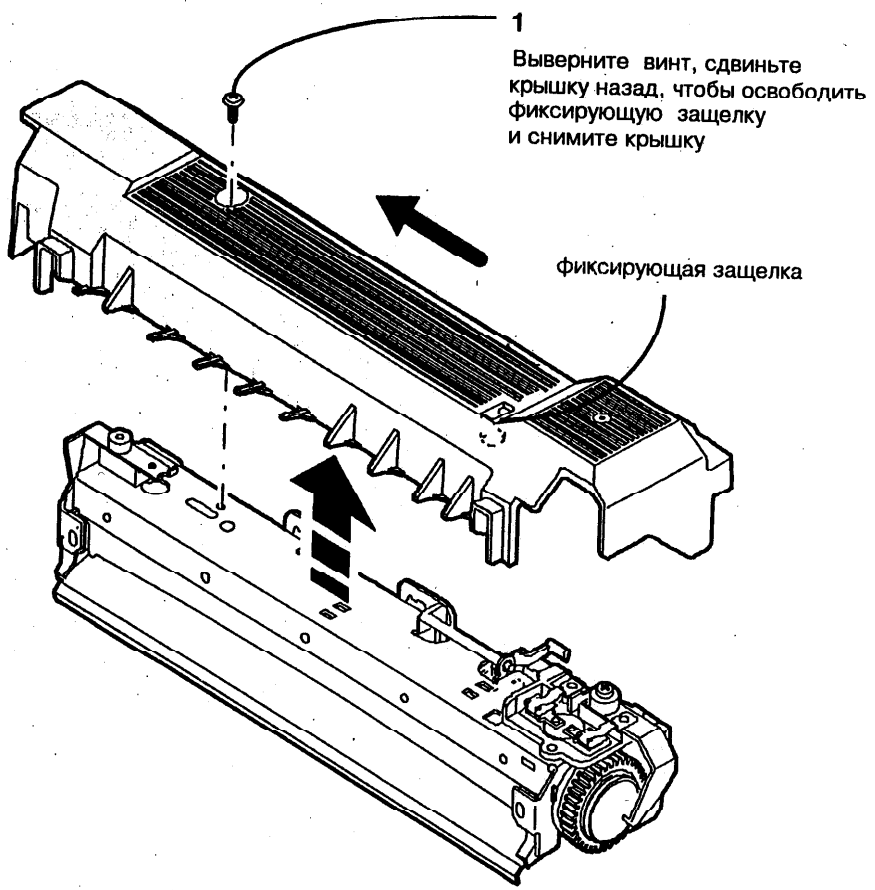

Рис. 1. Снятие крышки фьюзера

REP 10.7 Нагревательный ролик

Перечень деталей в PL 5.1

Снятие

ПРЕДОСТЕРЕЖЕНИЕ

Выключите питание копировального аппарата, отсоедините сетевой шнур и дайте фьюзеру остыть.

1. Снимите следующие узлы:
   a) Тонер-картридж и барабан-картридж (REP 9.2)
   b) Узел фьюзера (REP 10.1)
   c) Крышку фьюзера (REP 10.6)
   d) Нагревательный стержень (HTR1) (REP 10.2)
   e) Термостат (S3) (REP 10.3)
   f) Термистор (RT1) (REP 10.4)

2. (Рис.1): Снимите нагревательный ролик.

Установка на место

Убедитесь, что щетки с обоих торцов нагревательного ролика не зажаты крепежными кольцами.

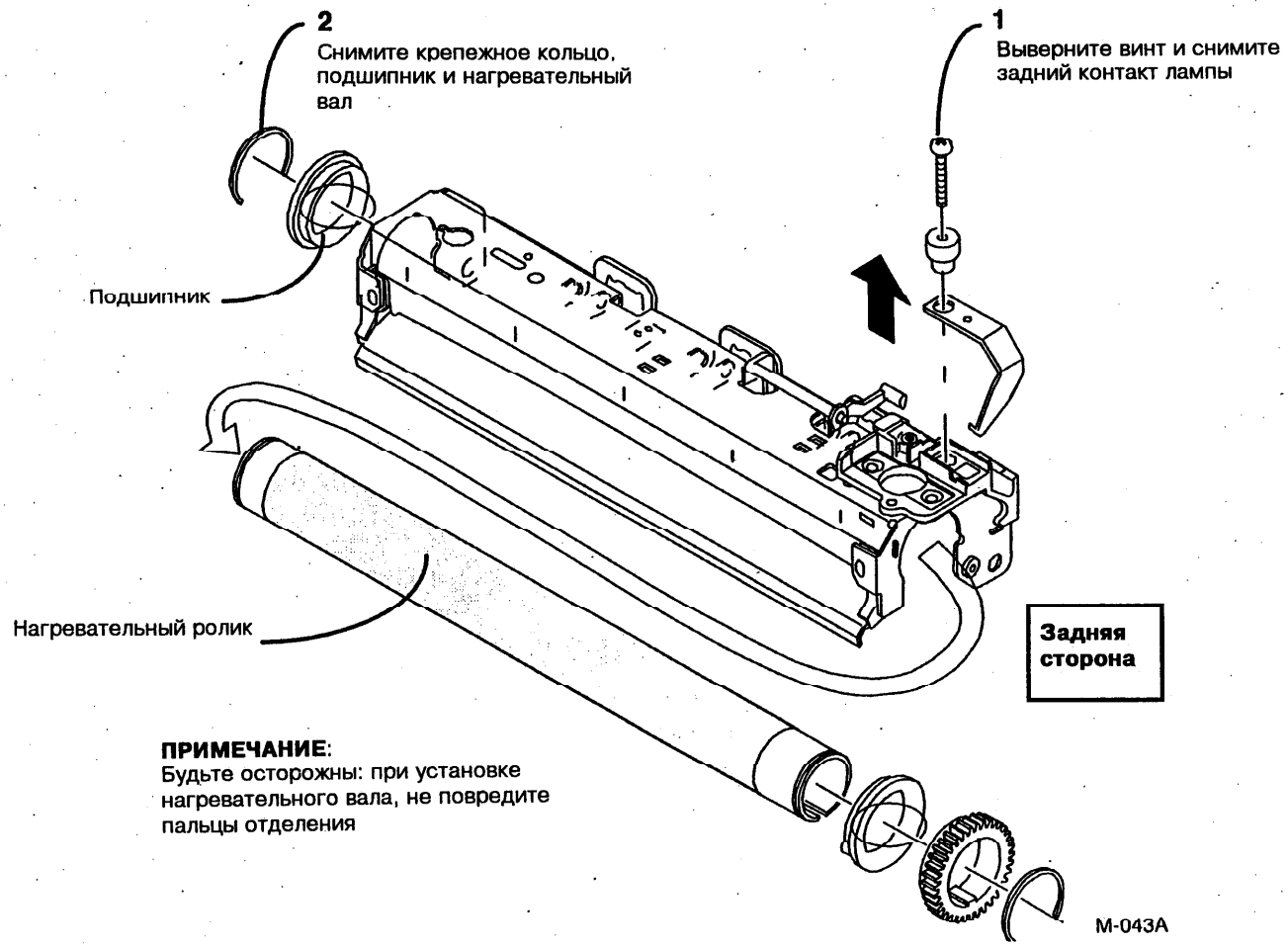

Рис. 1. Снятие нагревательного ролика

REP 10.8 Прижимной ролик

Перечень деталей в PL 5.2

Снятие

ПРЕДОСТЕРЕЖЕНИЕ

Выключите питание копировального аппарата, отсоедините сетевой шнур и дайте фьюзеру остыть.

1. Снимите следующие узлы:
   a) Тонер-картридж и барабан-картридж (REP 9.2)
   b) Узел фьюзера (REP 10.1)

2. (Рис.1): Снимите прижимной ролик.

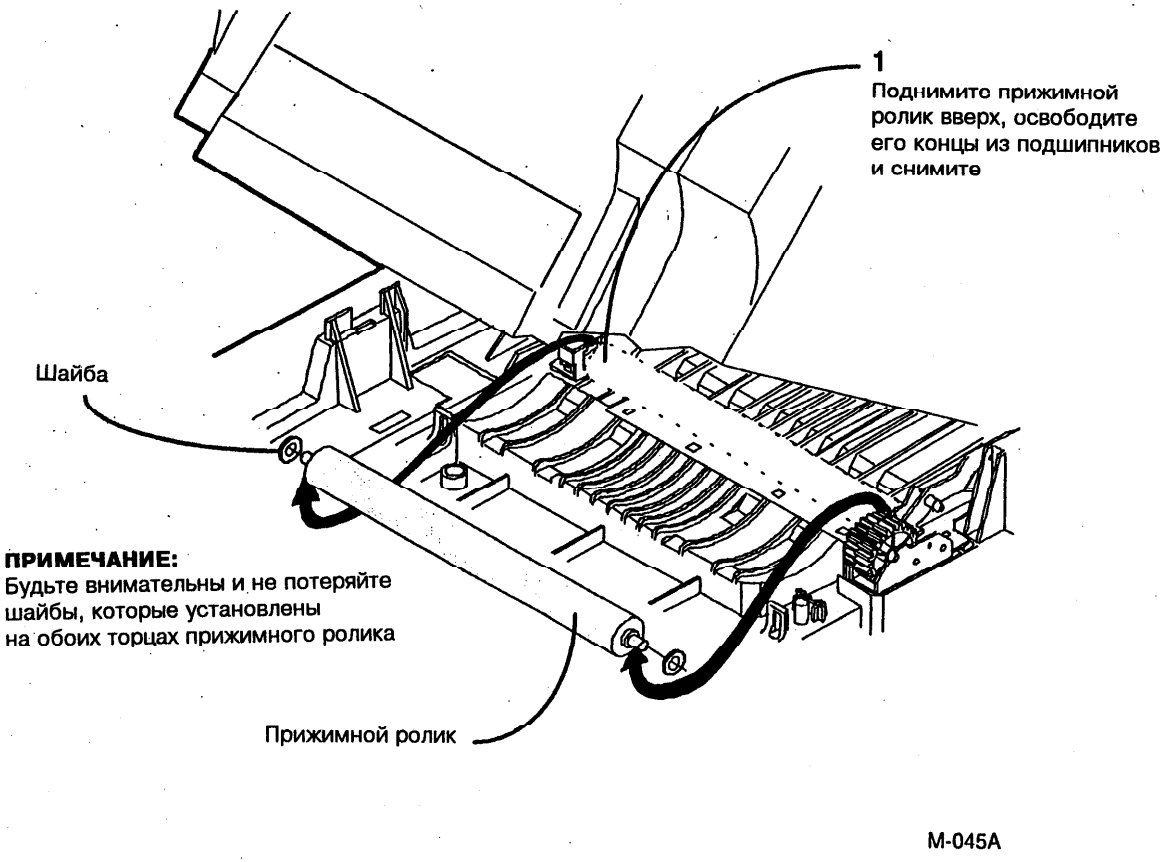

Рис. 1. Снятие прижимного ролика

REP 10.9 Очистительный ролик

Перечень деталей в PL 5.2

Снятие

ПРЕДОСТЕРЕЖЕНИЕ

Выключите питание копировального аппарата и отсоедините сетевой шнур.

1. Снимите следующие узлы:
   a) Тонер-картридж и барабан-картридж (REP 9.2)
   b) Узел фьюзера (REP 10.1)
   c) Прижимной ролик (REP 10.8)
2. (Рис.1): Снимите очистительный ролик.

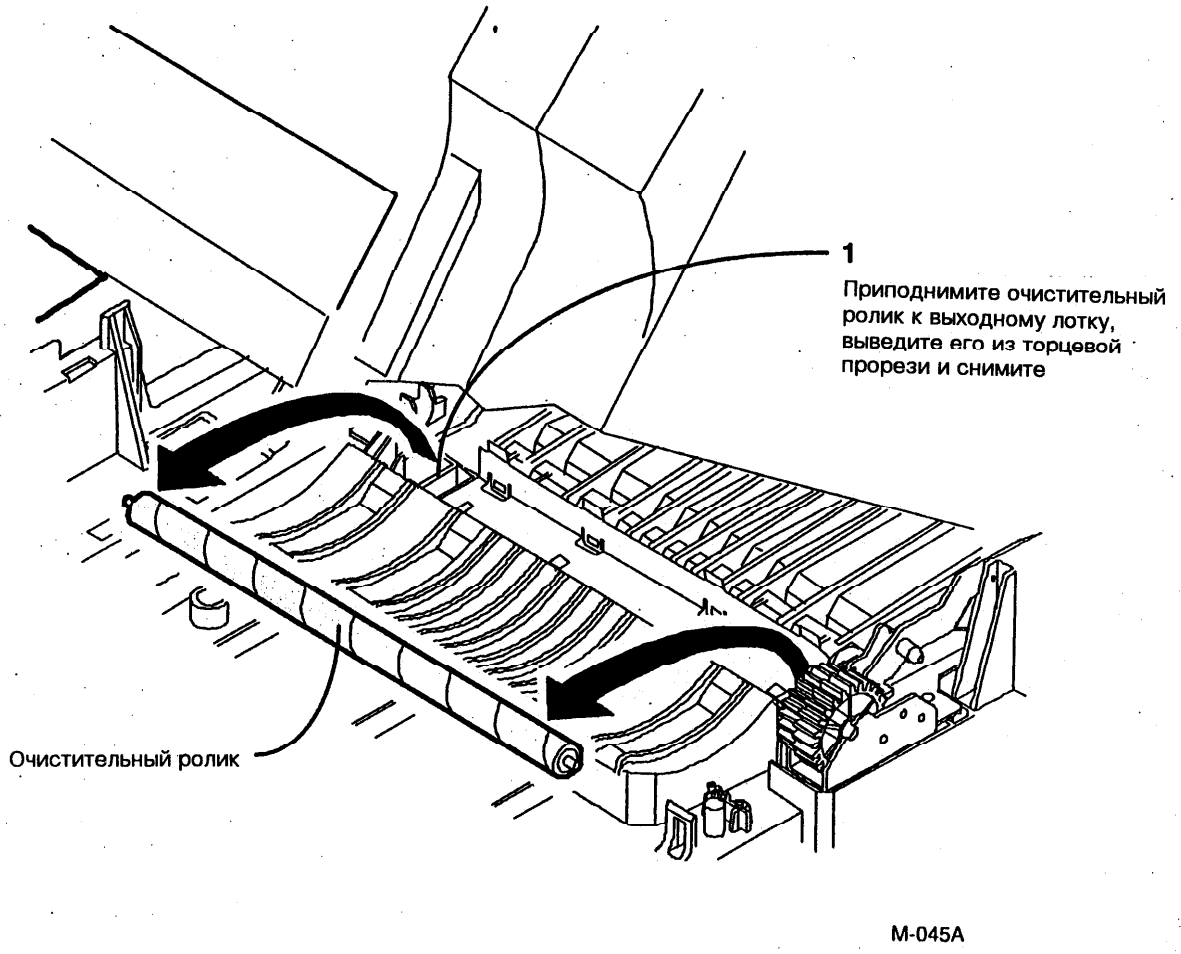

Рис. 1. Снятие очистительного ролика

REP 10.10 Двигатель вентилятора фьюзера (MOT4)

Перечень деталей в PL 3.3

Снятие

ПРЕДОСТЕРЕЖЕНИЕ

Выключите питание копировального аппарата и отсоедините сетевой шнур.

1. Снимите следующие узлы:
   a) Тонер-картридж и барабан-картридж (REP 9.2)
   b) Задние крышки (REP 14.5)
   c) Высоковольтный блок питания HVPS (REP 1.3)
   d) Главную печатную плату (REP 1.5).
   e) Узел главного привода (REP 4.1)
   f) Узел рамы блока оптики (REP 14.7)

2. (Рис.1): Снимите двигатель вентилятора фьюзера (MOT4).

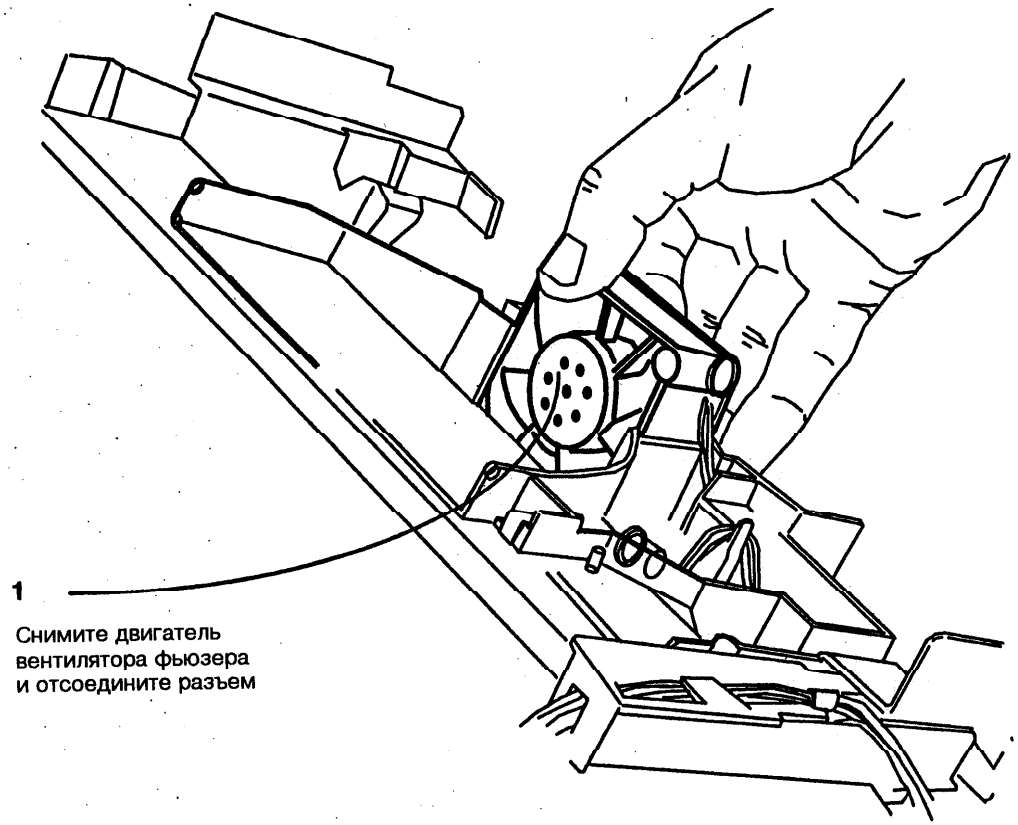

Рис. 1. Снятие двигателя вентилятора фьюзера (MOT4)

REP 14.1 Крышка оригинала и стекло оригинала

Перечень деталей в PL 7.1, 7.2

Снятие

ПРЕДОСТЕРЕЖЕНИЕ

Выключите питание копировального аппарата и отсоедините сетевой шнур.

1. (Рис.1): Снимите крышку оригинала.

1
Поднимите крышку оригинала вертикально вверх и снимите ее

ПРИМЕЧАНИЕ:
Для снятия крышки оригинала SDF откройте крышку и поднимите ее, одновременно наклоняя назад



C-081A

Рис. 1. Снятие крышки оригинала

2. (Рис.2): Найдите нужную крышку.



M-046B

Рис. 2. Идентификация крышек.

3. (Рис.3): Снимите стекло оригинала.

1
Выверните 3 винта с утолщенным стержнем, 1 крепежный винт и снимите пластины регистрации

2
Выверните винты (4), откройте копировальный аппарат и снимите правую крышку

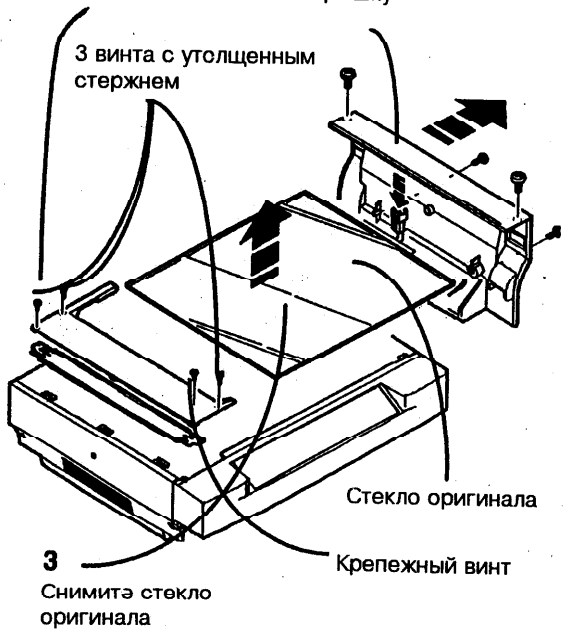

3
Снимите стекло оригинала

Рис. 3. Снятие стекла оригинала

M-092B

Установка на место

ВНИМАНИЕ

Не перетягивайте винты, удерживающие крышки (Максимальный момент затяжки 1,9 Н·м). Это может привести к повреждению крышек.

1. Стекло оригинала должно быть отцентровано, затем установлено на место. Прикрепите клейкую ленту к стопорному кронштейну с правой стороны, который опирается на стекло.

REP 14.2 Шторка крышки оригинала

Перечень деталей в PL 7.2

Снятие

ПРЕДОСТЕРЕЖЕНИЕ

Выключите питание копировального аппарата и отсоедините сетевой шнур.

1 (Рис.1): Снимите старую шторку стекла оригинала.

1

Отделите старую шторку стекла оригинала вместе со старой двусторонней липкой лентой.

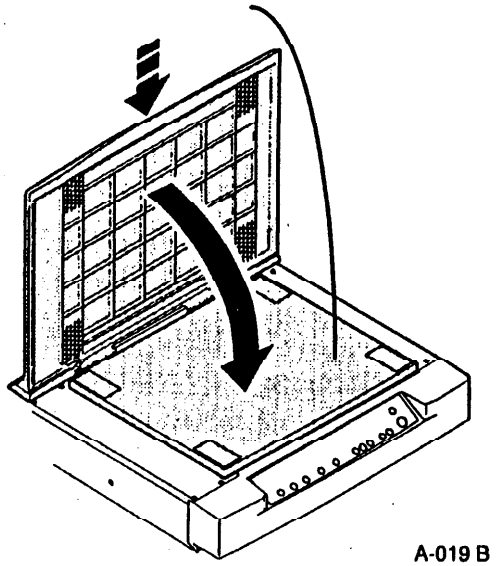

Рис. 1. Снятие старой шторки стекла оригинала

2. (Рис.2): Замените шторку стекла оригинала.

Установка на место

ВНИМАНИЕ

Не перетягивайте винты, удерживающие крышки (. Максимальный момент затяжки 1,9 Н·м). Это может привести к повреждению крышек

2

Установите новую шторку, опустив на нее крышку оригинала, и крышка приклеится к шторке

1

Расположите новую шторку, как показано, и снимите наклейки с двусторонней липкой ленты

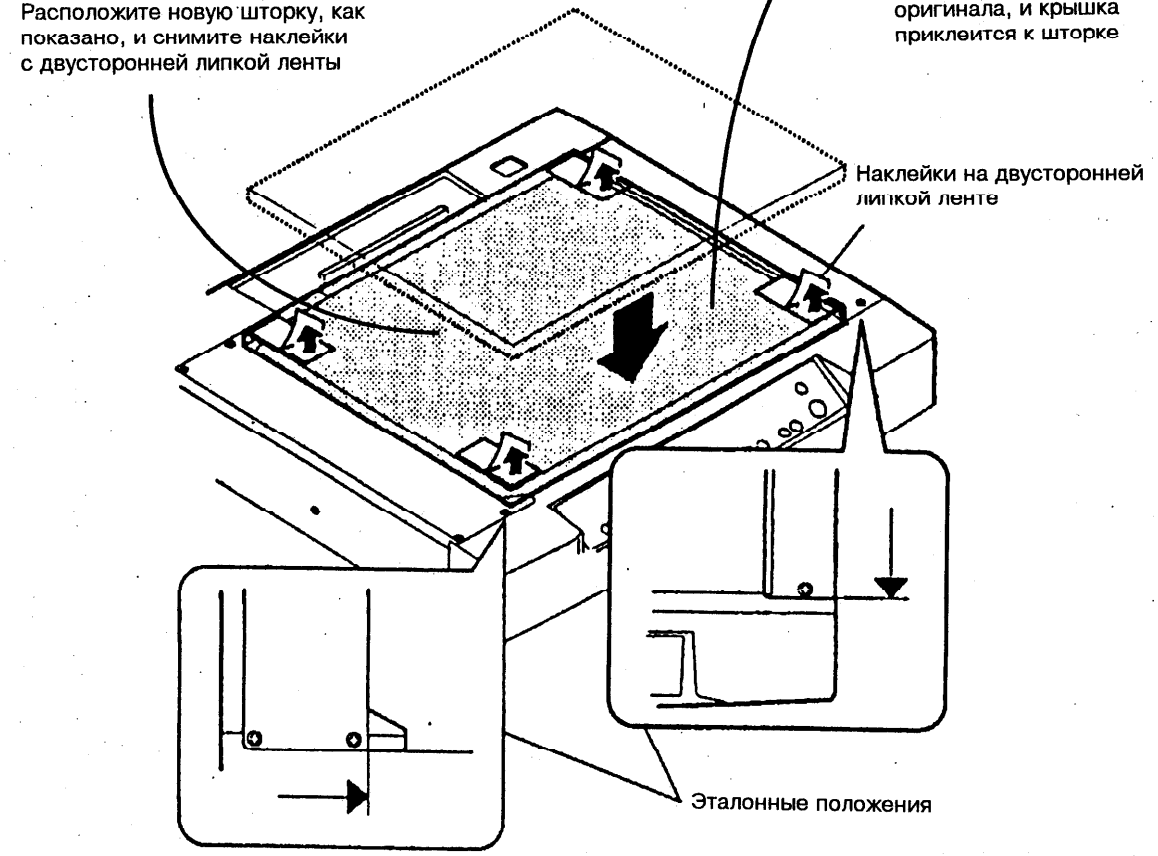

Рис. 2. Замена шторки стекла оригинала

REP 14.3 Левая крышка

Перечень деталей в PL 7.1

Снятие

ПРЕДОСТЕРЕЖЕНИЕ

Выключите питание копировального аппарата и отсоедините сетевой шнур.

1. (Рис.1): Снимите крышку оригинала.

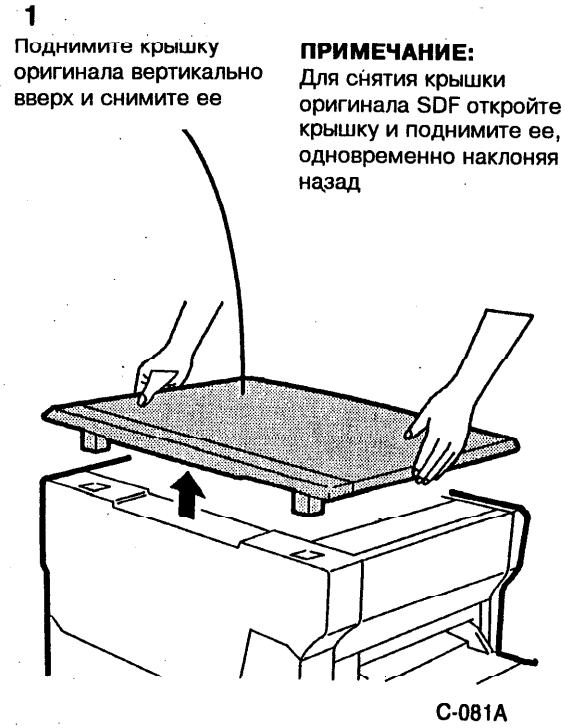

Рис. 1. Снятие крышки оригинала

2. (Рис.2): Снимите левую крышку.

Установка на место

ВНИМАНИЕ

Не перетягивайте винты, удерживающие крышки .(Максимальный момент затяжки 1,9 Н·м). Это может привести к повреждению крышек

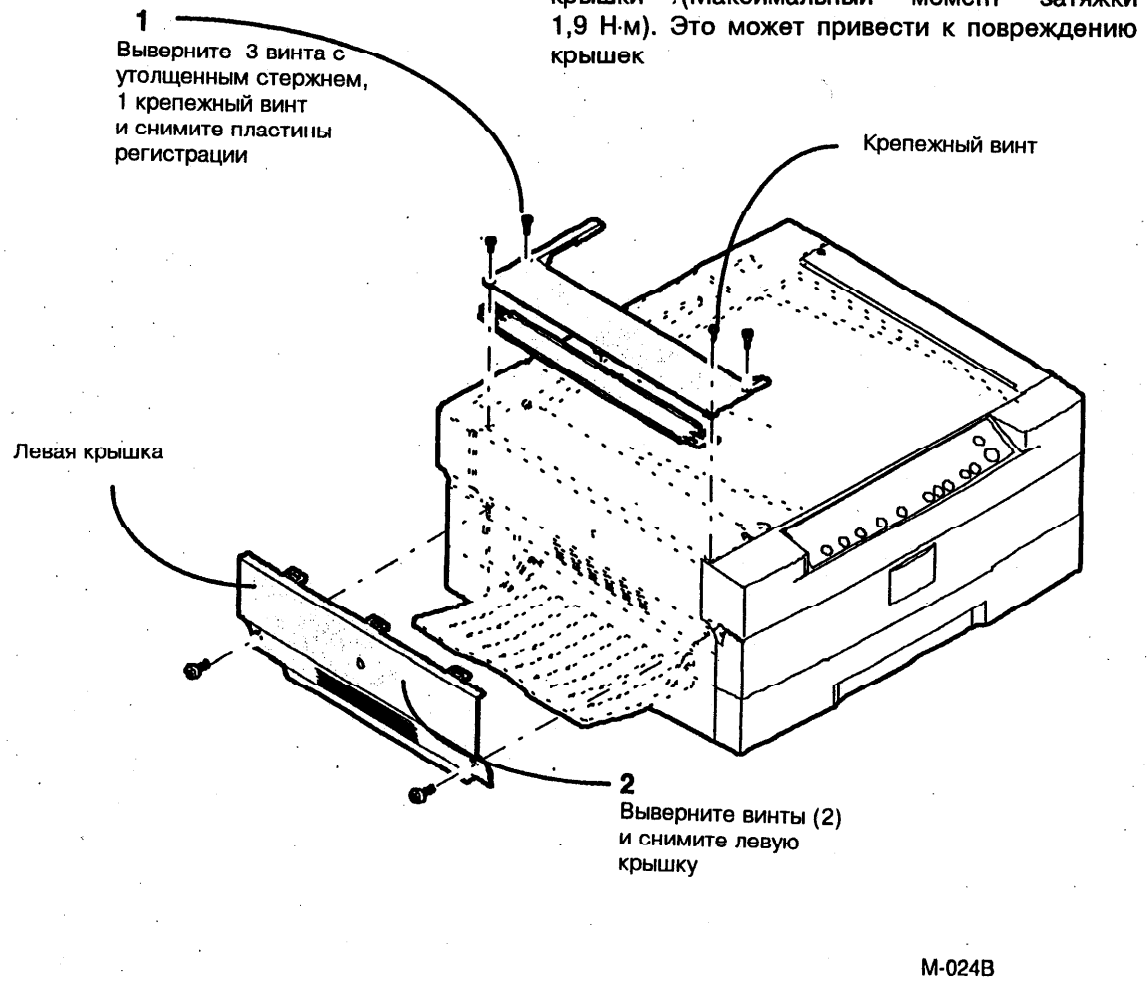

Рис. 2. Снятие левой крышки

REP 14.4 Правая крышка

Перечень деталей в PL 2.2, 2.3

Снятие

ПРЕДОСТЕРЕЖЕНИЕ

Выключите питание копировального аппарата и отсоедините сетевой шнур.

1. (Рис. 1): Снимите крышку оригинала.

1

Поднимите крышку оригинала вертикально вверх и снимите ее

ПРИМЕЧАНИЕ:
Для снятия крышки оригинала SDF откройте крышку и поднимите ее, одновременно наклоняя назад

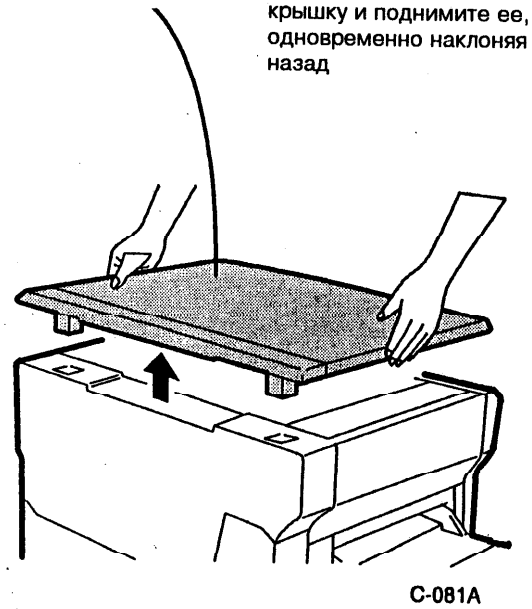

Рис. 1. Снятие крышки оригинала

2. (Рис. 2): Снимите правую крышку.

Установка на место

ВНИМАНИЕ

Не перетягивайте винты, удерживающие крышки (Максимальный момент затяжки 1,9 Н·м). Это может привести к повреждению крышек

2

Выверните винты (4), откройте копировальный аппарат и снимите правую крышку, чтобы можно было отсоединить разъем на копировальных аппаратах с альтернативным лотком для бумаги

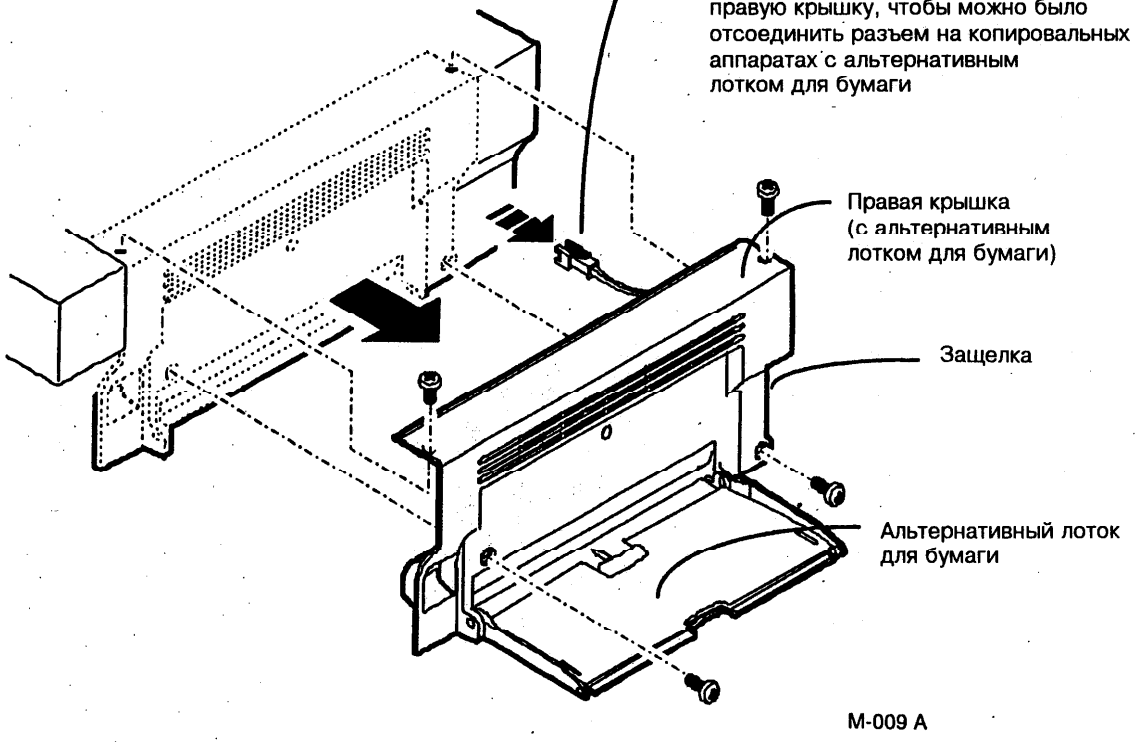

Рис. 2. Снятие правой крышки

REP 14.5 Задние крышки

Перечень деталей в PL 7.1

Снятие

ПРЕДОСТЕРЕЖЕНИЕ

Выключите питание копировального аппарата и отсоедините сетевой шнур.

1. (Рис.1): Снимите крышку оригинала.

1

Поднимите крышку оригинала вертикально вверх и снимите

ПРИМЕЧАНИЕ:
Для снятия крышки оригинала SDF откройте крышку и поднимите ее, одновременно наклоняя назад



Рис. 1. Снятие крышки оригинала

C-081A

2. (Рис.2): Снимите задние крышки.

Установка на место

ВНИМАНИЕ

Не перетягивайте винты, удерживающие крышки (Максимальный момент затяжки 1,9 Н·м). Это может привести к повреждению крышек

1. Убедитесь, что главная электропроводка не пережата задней крышкой.

1

Выверните левый задний винт пластин регистрации и задний винт левой крышки

2

Выверните винты (2)и снимите верхнюю заднюю крышку

ПРИМЕЧАНИЕ: *Нажмите на заднюю правую кромку верхней задней крышки, чтобы открыть фиксирующую защелку*

Защелка

3

Выверните винты (2), чтобы снять левую заднюю нижнюю крышку

Задний винт левой крышки

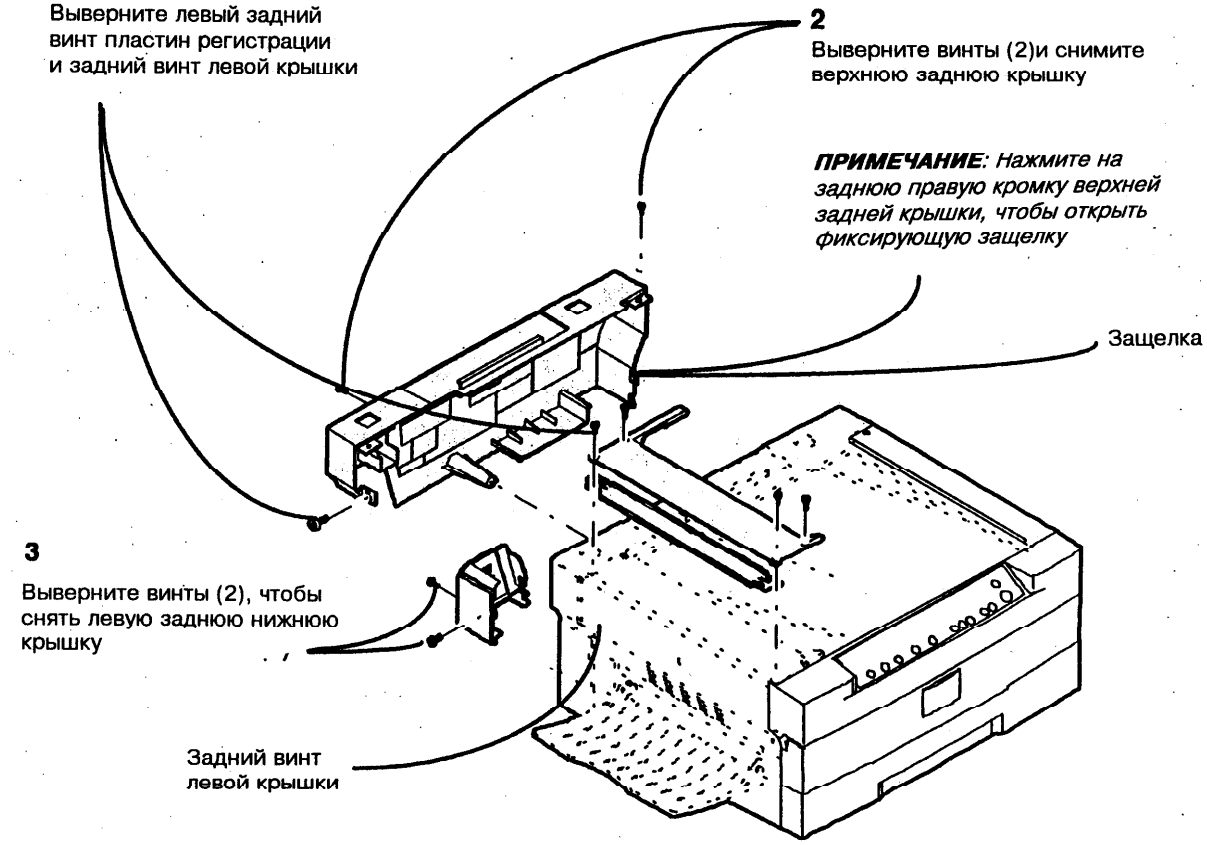

M-024A

Рис. 2. Снятие задних крышек

REP 14.6 Нижняя передняя крышка

Перечень деталей в PL 7.1

Снятие

ПРЕДОСТЕРЕЖЕНИЕ

Выключите питание копировального аппарата и отсоедините сетевой шнур.

1. Откройте копировальный аппарат.
2. (Рис.1): Снимите нижнюю переднюю крышку.

Установка на место

ВНИМАНИЕ

Не перетягивайте винты, удерживающие крышки (Максимальный момент затяжки 1,9 Н·м). Это может привести к повреждению крышек

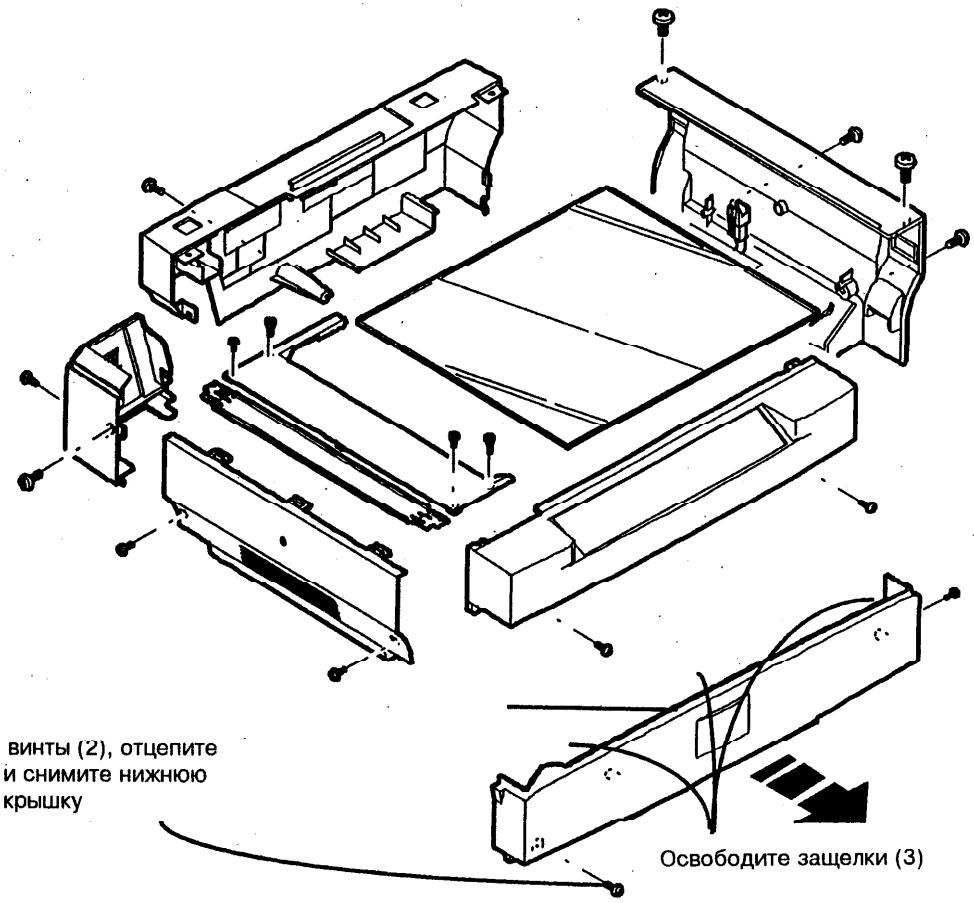

Рис. 1. Снятие нижней передней крышки

M-100A

REP 14.7 Узел рамы блока оптики

Перечень деталей в PL 3.1

Снятие

ПРЕДОСТЕРЕЖЕНИЕ

Выключите питание копировального аппарата и отсоедините сетевой шнур.

Снимите следующие узлы:

a) Тонер-картридж и барабан-картридж (REP 9.2)
b) Все крышки
c) Высоковольтный блок питания HVPS (REP 1.3)
d) Главную печатную плату (REP 1.5).
e) Узел главного привода (REP 4.1)

2. (Рис.1): Снимите узел рамы блока оптики

Установка на место

ВНИМАНИЕ

Не перетягивайте винты, удерживающие крышки (Максимальный момент затяжки 1,9 Н·м). Это может привести к повреждению крышек

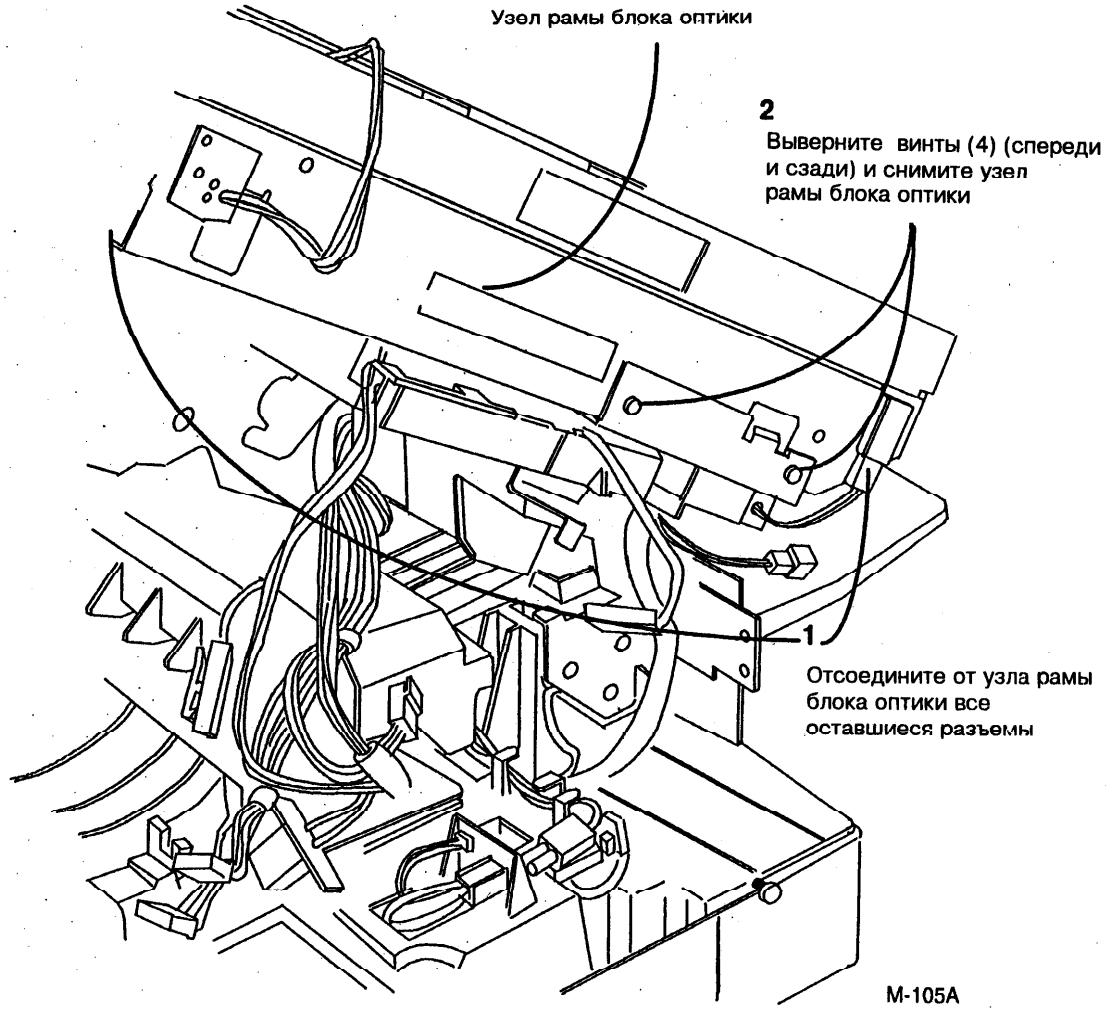

Рис. 1. Снятие рамы блока оптики

ADJ 5.1 Регистрация SDF

Цель

Целью регулировки является обеспечение правильной поперечной регистрации SDF.

Проверка

1. Сделайте пелноразмерную копию (100%) стороны A стандартного контрольного листа с использованием SDF и обходного (или альтернативного) лотка.
2. (Рис.1) Проверьте, чтобы 10-мм линия на боковых мишенях на обеих копиях находились на расстоянии 10 ± 2 мм от передней кромки копии.

Регулировка

1. Выполните ADJ 8.4 "Поперечная регистрация".
2. (Рис. 2): Освободите монтажный винт шарнира.
3. (Рис. 3): Отрегулируйте положение шарнира.
4. Повторите шаги 2 и 3 до тех пор, пока регистрация не будет правильной.

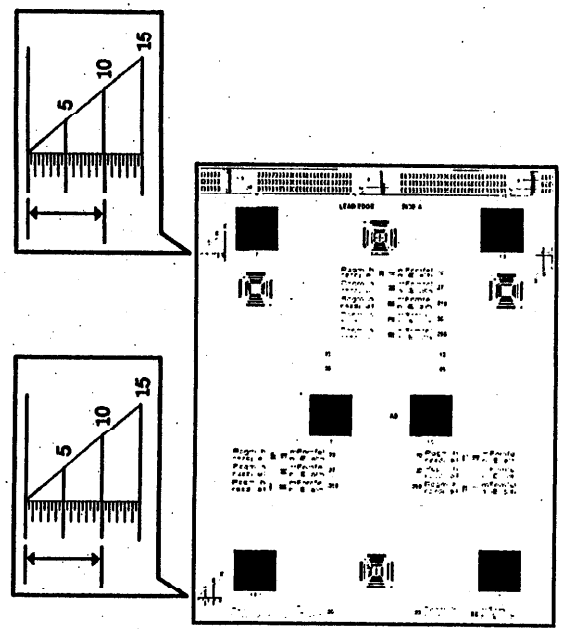

Рис.1 Проверка поперечной регистрации

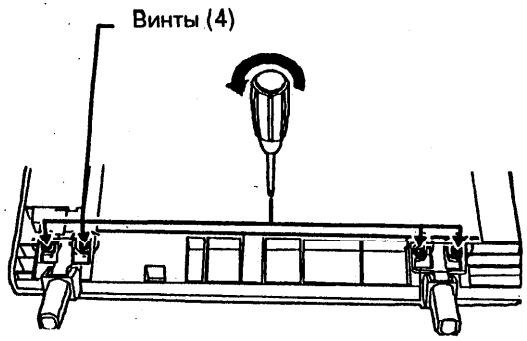

Рис.2 Ослабление монтажных винтов шарнира

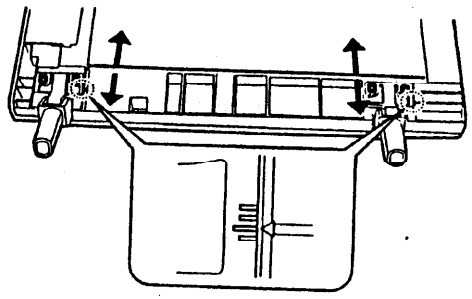

Рис.3 Регулировка регистрации SDF

ADJ 6.1 ЭКСПОНИРОВАНИЕ

Назначение

Назначение данной процедуры заключается в том, чтобы отрегулировать общий уровень экспонирования для получения требуемой плотности линий на копии.

Проводите регулировку общего уровня экспонирования всякий раз, если заменяется какой-либо из следующих элементов:

- печатная плата управления экспонированием
- лампа экспонирования (DS1)
- датчик автоматического экспонирования (CR1).
- главная печатная плата.

Предварительные условия:

Убедитесь, что выполняются следующие условия:

- Крышка оригинала и стекло оригинала чистые и находятся в хорошем состоянии.
- Вся оптика чистая и находится в хорошем состоянии.
- Датчик автоматического экспонирования чистый и находится в хорошем состоянии.
- (ADJ 6.2): Пластины экспонирования находятся на одном уровне.

Проверка

1. Установите увеличение на 100%.
2. Установите **экспонирование** в **текстовый** режим (**Text**).
3. Установите режим **контраста копии** в **нормальное** положение (**Normal**).
4. Сделайте пять копий стороны А стандартного контрольного листа.
5. (Рис. 1) На пятой копии проверьте следующее:
   - Если пара линий .20 едва видна, а пара линий .1 не видна совсем, то экспонирование установлено правильно.
   - Если пара линий .20B совсем не видна, то уменьшите уровень экспонирования.
   - Если пара линий .1 видна, то увеличьте уровень экспонирования.
6. Повторите этапы с 1 по 5 для светлого и темного режимов контраста копий со следующими исключениями:
   - **Для светлого (Light)** контраста копии:
     - Если пара линий .20B едва видна, то экспонирование установлено правильно.
     - Если пара линий .20B совсем не видна, то уменьшите уровень экспонирования.
     - Если пара линий .27 видна, то увеличьте уровень экспонирования.
   - **Для темного (Dark)** контраста копии:
     - Если пара линий .20 видна, а пара линий .1 едва видна, то экспонирование установлено правильно.
     - Если пара линий .20 совсем не видна, то уменьшите уровень экспони-рования.
     - Если пара линий .1 видна, то увеличивайте уровень экспонирования до тех пор, пока пара линий .1 не станет едва видимой или чуть-чуть видимой.
7. Повторите этапы с 3 по 6 для режимов фото **(Photo) и** экономии тонера **(Toner Save).**
8. Повторите этапы 4 и 5 для режима автоматического экспонирования **(Auto).**

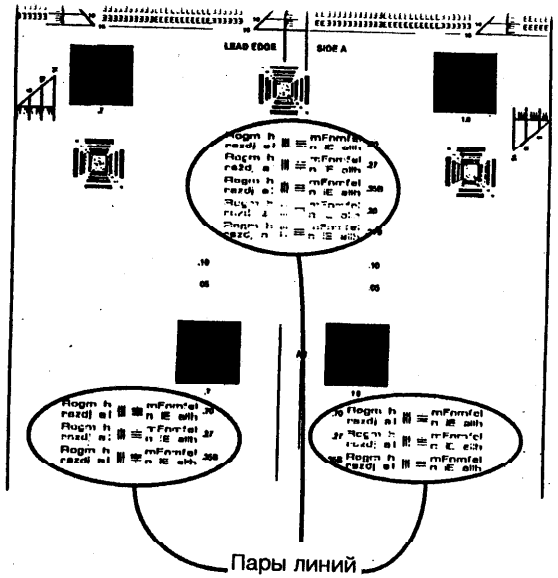

Рис. 1. Проверка пар линий

(Продолжение на следующей странице)

Регулировка

1. Войдите в диагностический режим (смотрите раздел 6).
2. Откройте крышку оригинала и накройте стекло оригинала чистым листом бумаги. Закройте крышку оригинала.
3. Введите код 47.
   a. На дисплее отображается шестнадцатиричный код, который предоставляет настройку эталонного уровня белого.
   b. Каретка лампы экспонирования перемещается в положение измерения.
4. Нажмите кнопку запуска **Start**.
   a. Зажигается лампа экспонирования.
   b. На дисплее отражается новый шестнадцатиричный код, который представляет новое значение настройки эталонного уровня белого.
5. Выйдите из кода 47.
6. Введите код 46-1.
7. Уберите лист бумаги со стекла оригинала и положите вместо него сторону A стандартного контрольного листа.
8. Выберите режим(ы) экспонирования, которые не удовлетворяют техническим условиям.

ПРИМЕЧАНИЕ: *Если режимы контраста копии "текст", "фото" или "нормальная экономия тонера" требуют регулировки, вы должны отрегулировать темный и светлый контрасты копии.*

Ручное экспонирование

1. Выберите **текстовый** режим **(Text).**
   a. Показаны установки для режима экспонирования **Текст** с **нормальным** контрастом копии.
2. Нажмите кнопку запуска **Start**.
   a. При нажатии кнопки запуска **Start** изготавливается одна копия.
   b. Увеличьте число для увеличения экспонирования и нажмите кнопку запуска **Start**.
   c. Уменьшите число для уменьшения экспонирования и нажмите кнопку запуска **Start**.
3. Выберите **светлый** контраст копии
   a. Если пара линий .20B не видна, уменьшайте экспонирование до тех пор, пока она не будет едва видна.
   b. Увеличивайте экспонирование на один уровень за один шаг до тех пор, пока пара линий .20B не исчезнет. После этого увеличивайте экспонирование еще на 10 уровней.
4. Выберите **темный** контраст копии и повторите шаг 2.

Фотоэкспонирование

1. Выберите **фото**-режим **(Photo).**
   a. Показаны установки для режима экспонирования **Фото** с **нормальным** контрастом копии.
2. Нажмите кнопку запуска **Start**.
   a. При нажатии кнопки запуска **Start** изготавливается одна копия.
   b. Увеличьте число для увеличения экспонирования и нажмите кнопку запуска **Start**.
   c. Уменьшите число для уменьшения экспонирования и нажмите кнопку запуска **Start**.
3. Выберите **светлый** контраст копии
   a. Если пара линий .20B не видна, уменьшайте экспонирование до тех пор, пока она не будет едва видна.
   b. Увеличивайте экспонирование на один уровень за один шаг до тех пор, пока пара линий .20B не исчезнет. После этого увеличивайте экспонирование еще на 10 уровней.
4. Выберите **темный** контраст копии и повторите шаг 2.

Экспонирование с экономией тонера.

1. Выберите режим **экономии тонера (Toner Save).**
   a. Показаны установки для режима экспонирования **Экономия тонера** с **нормальным** контрастом копии.
2. Нажмите кнопку запуска **Start**.
   a. При нажатии кнопки запуска **Start** изготавливается одна копия.
   b. Увеличьте число для увеличения экспонирования и нажмите кнопку запуска **Start**.
   c. Уменьшите число для уменьшения экспонирования и нажмите кнопку запуска **Start**.
3. Выберите **светлый** контраст копии
   a. Если пара линий .20B не видна, уменьшайте экспонирование до тех пор, пока она не будет едва видна.
   b. Увеличивайте экспонирование на один уровень за один шаг до тех пор, пока пара линий .20B не исчезнет. После этого увеличивайте экспонирование еще на 10 уровней.
4. Выберите **темный** контраст копии и повторите шаг 2.

Автоматическая экспозиция

1. Выберите автоматический режим (**Auto**).
2. Выберите **светлый** контраст копии.
3. Убедитесь, что показывается цифра 10. Если необходимо, используйте кнопки количества копий для установки цифры 10.
4. Выберите **темный** контраст копии.
5. Показываются текущие установки.
6. Нажмите кнопку запуска **Start**.
   a. При нажатии кнопки запуска **Start** изготавливается одна копия.
   b. Увеличьте число для увеличения экспонирования и нажмите кнопку запуска **Start**.
   c. Уменьшите число для уменьшения экспонирования и нажмите кнопку запуска **Start**.

Экспонирование SDF.

1. Выйдите из режима диагностики.
2. Войдите в режим диагностики.
3. Введите код 51-6.
   a. Показывается установка для режима экспонирования **Текст (Text)**.
4. Сделайте копию с использованием SDF.
   a. Увеличьте число для увеличения экспонирования и нажмите кнопку запуска **Start**.
   b. Уменьшите число для уменьшения экспонирования и нажмите кнопку запуска **Start**.

Повторите шаг 4 для режимов **Авто**, **Фото**, и **Экономия тонера**.

ADJ 6.2 Выравнивание пластины экспонирования

Назначение

Назначение этой процедуры заключается в выравнивании экспонирования на переднем и заднем краях копии (поперек). Это позволит обеспечить равную плотность линий в передней и в задней областях копии и устраняет фоновые полосы в направлении от ведущей до задней кромки.

Проверка

1. Установите увеличение в 100%.
2. (Рис. 1) Установите режим экспонирования в текстовое положение **(Text)**.
3. Установите **нормальный** контраст копии.
4. Сделайте 5 копий стороны А стандартного контрольного листа.
5. (Рис. 1) Проверьте пары линий у переднего и заднего краев на пятой копии. Если они воспроизведены одинаково, то регулировка выполнена правильно.

Регулировка

1. Снимите следующие элементы:
   a. (REP 14.1): Крышку оригинала и стекло оригинала.

ВНИМАНИЕ

Пластины экспонирования могут быть горячими. Перед выполнением следующего этапа дайте пластинам остыть.

2. (Рис. 2): Ослабьте винты и установите пластины экспонирования на одном уровне с правой стороной узла экспонирования. Затяните винты.
3. (Рис. 2) Еще раз выполните проверку. В случае необходимости сдвигайте пластины экспонирования до тех пор, пока передние и задние пары линий не будут воспроизводиться одинаково.
   - Перемещение пластины (пластин) в направлении А увеличивает экспонирование (светлее).
   - Перемещение пластины (пластин) в направлении В уменьшает экспонирование (темнее).
4. Установите на место заднюю крышку, стекло оригинала и пластину регистрации.
5. Переходите к регулировке ADJ 6.1 "Экопонирование".

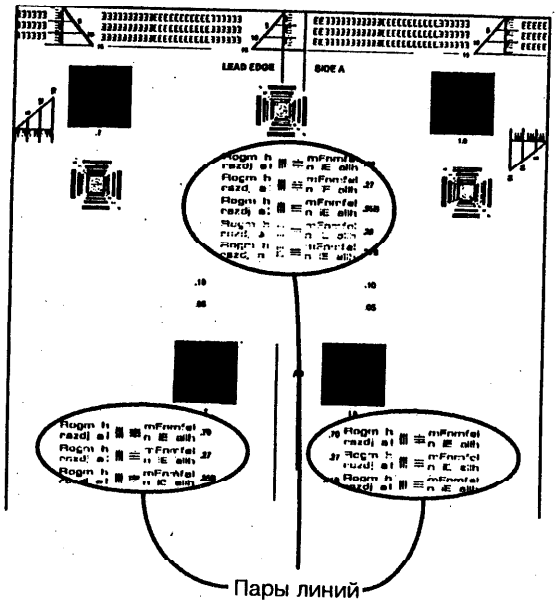

Рис. 1. Проверка пар линий

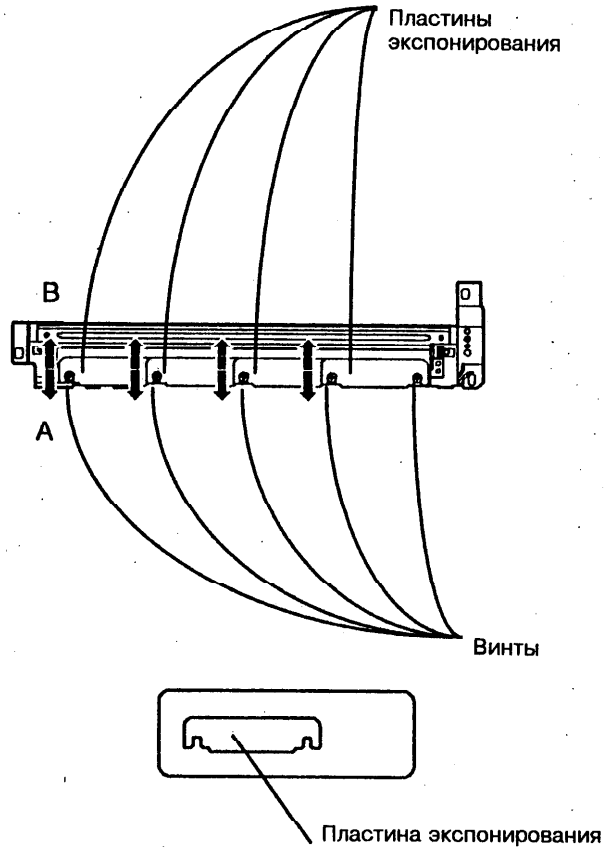

Рис. 2. Выравнивание пластин экспонирования

ADJ 6.3 Каретка зеркала № 4/5

Назначение

Назначение этой процедуры заключается в правильном выравнивании каретки зеркала № 4/5 для обеспечения надлежащего разрешения и регистрации в поперечном направлении.

Проверка

1. Сделайте копию стороны A стандартного контрольного листа с увеличением 100% и проверьте, что следующие элементы на копии имеют требуемое разрешение:
   - массив 4.3 LP/мм в центральной области
   - массив 3.5 LP/мм в боковых областях

Регулировка

1. Снимите следующие элементы:
   a. (REP 14.1): Крышку оригинала и стекло оригинала.
   b. (REP 6.9): Крышку объектива.
2. (Рис. 1): Ослабьте винт на пластине регулировки вала узла зеркала.
3. (Рис. 1): Слегка переместите каретку зеркала № 4/5 в направлении A или B так, чтобы она была параллельна боковой пластине, и затяните винты.
4. Переходите к регулировке ADJ 6.6 "Регистрация объектива".

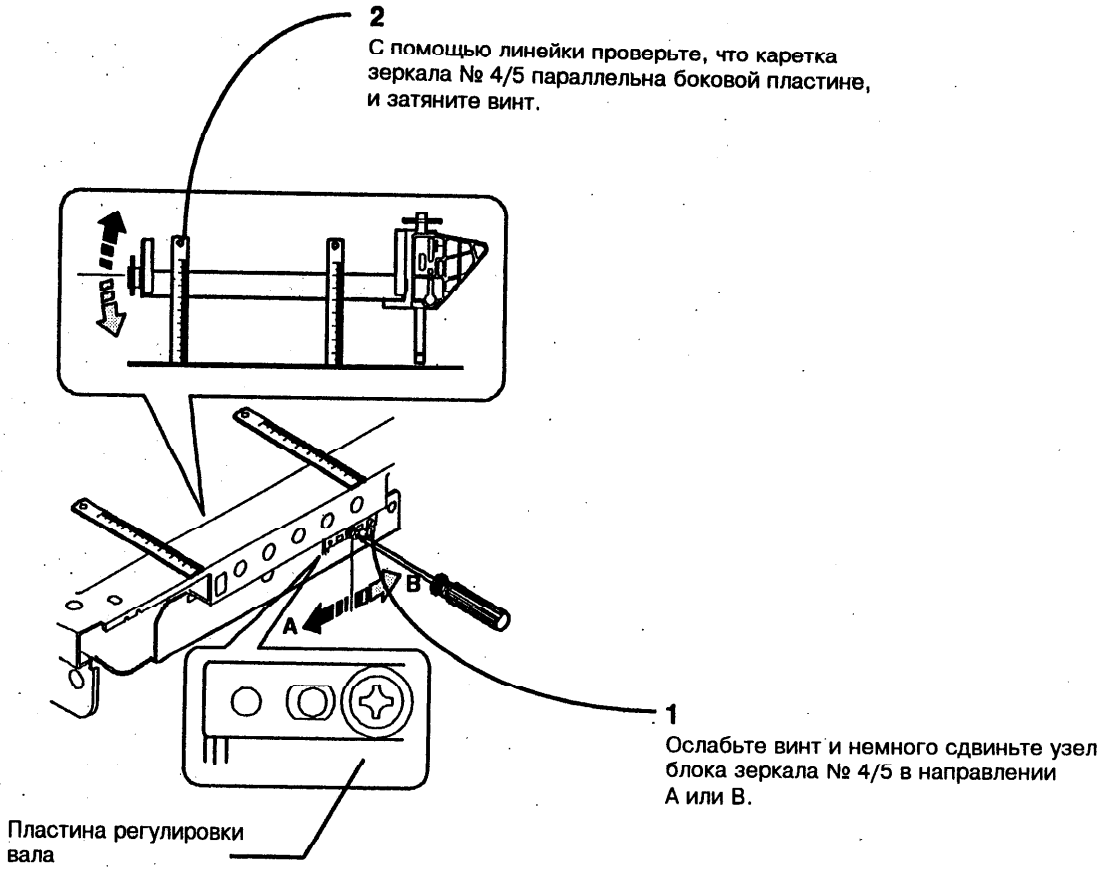

Рис. 1. Установка по центру пластины регулировки вала узла зеркала

ADJ 6.4 Положение кулачка привода каретки зеркала № 4/5

Назначение

Назначение этой процедуры заключается в том, чтобы правильно выровнять узел объектива и обеспечить требуемое увеличение в направлении от передней к задней кромке (поперечном) и фокусировку.

Проверка

1. Сделайте копию стороны B стандартного контрольного листа с увеличением 100%.
2. Допуск погрешности увеличения для полноразмерной копии (100%) составляет +0,8% от размера оригинала в направлении от передней к задней кромке.
3. Сделайте копию стороны A стандартного контрольного листа с увеличением 100% и проверьте, что следующие элементы на копии имеют требуемое разрешение:
   - массив 4.3 LP/мм в центральной области
   - массив 3.5 LP/мм в боковых областях.

Регулировка

1. Убедитесь, что копировальный аппарат настроен на коэффициент увеличения 100%.
2. Снимите следующие элементы:
   a. (REP 14.1): Крышку оригинала и стекло оригинала.
   b. (REP 6.9): Крышку объектива.
1. (Рис. 1): Ослабьте винты кулачка каретки зеркала № 4/5 (2 штуки), не перемещая при этом шестеренку привода блока объектива.
2. (Рис. 2): Поверните шестеренку кулачка каретки зеркала № 4/5, не перемещая при этом шестеренку привода блока объектива, так, чтобы отверстие в шестеренке кулачка совпало с отверстием в раме.
3. (Рис. 2): Вставьте шестигранный ключ 2 мм или небольшую плоскую отвертку в отверстия в шестеренках и в раме так, чтобы зафиксировать их положение.
4. Затяните винты, не перемещая при этом шестеренку привода блока объектива.
5. Уберите шестигранный ключ (отвертку).
6. Установите на место крышку объектива и стекло оригинала и сделайте еще одну копию стороны B стандартного контрольного листа с увеличением 100%. Проверьте полученное увеличение. В случае необходимости повторите этапы с 3 по 6.

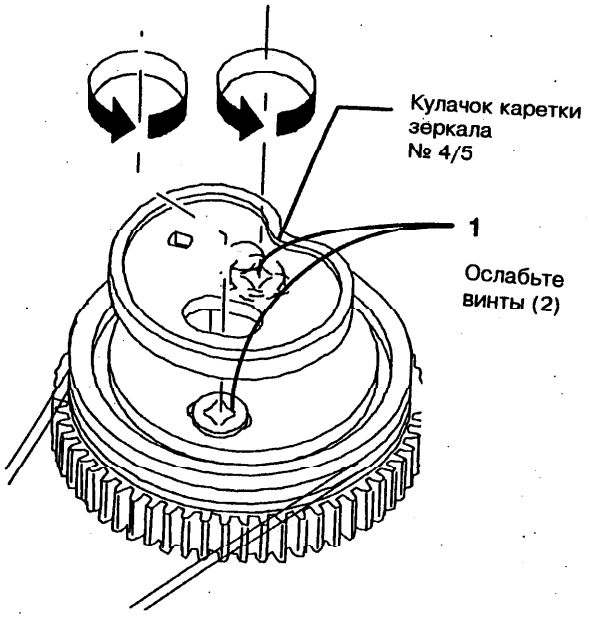

Рис. 1. Ослабьте винты

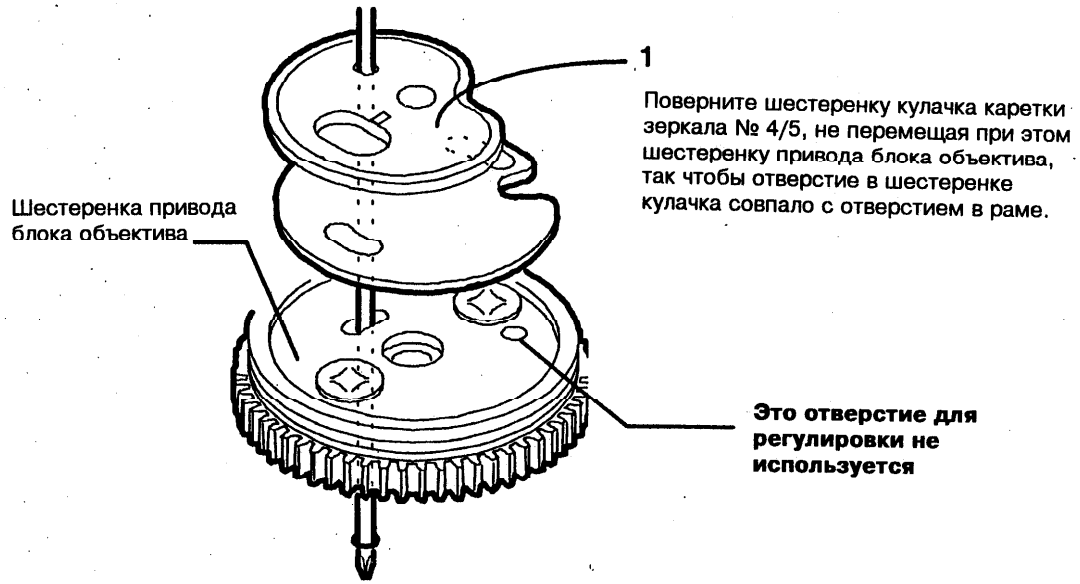

Рис. 2. Фиксация положения шестеренок

ADJ 6.5 Каретка зеркала № 2/3

Назначение

Назначение этой процедуры заключается в правильном выравнивании каретки половинного хода и каретки полного хода так, чтобы они были параллельны друг другу и горизонтальной оси. Это позволяет устранить горизонтальное искажение изображения.

Проверка

1. Сделайте полноразмерную (100%) копию стороны B стандартного контрольного листа.
2. (Рис. 1): Проверьте копию на наличие горизонтального искажения.

Регулировка

1. Снимите следующие элементы:
   a. (REP 14.1) Крышку оригинала и стекло оригинала.
2. (Рис.2): Ослабьте два винта на узле лампы экспонирования.
3. (Рис.3): Вращая шкив привода, переместите каретку зеркала № 2/3 так, чтобы крепежные скобы шкива каретки коснулись позиционирующих пластин.
4. (Рис. 3): Проследите, что касание происходит одновременно с обеих сторон. Если это не так, то переходите к следующему этапу.

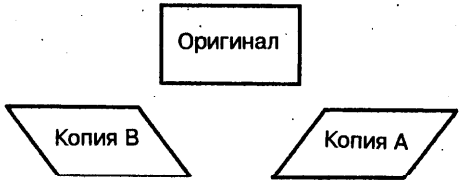

Рис. 1. Проверка горизонтального искажения

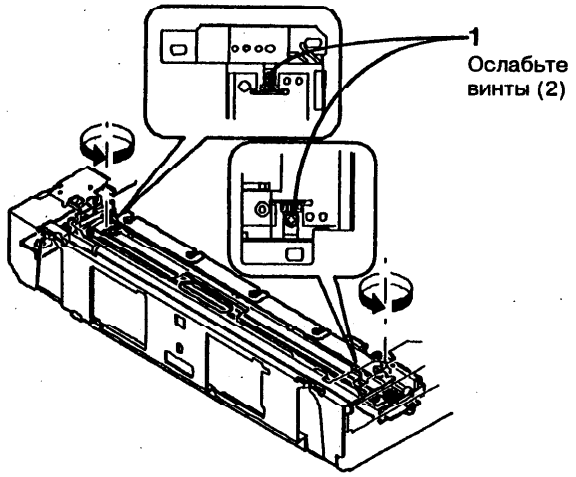

Рис. 2. Ослабление крепления узла лампы экспонирования.

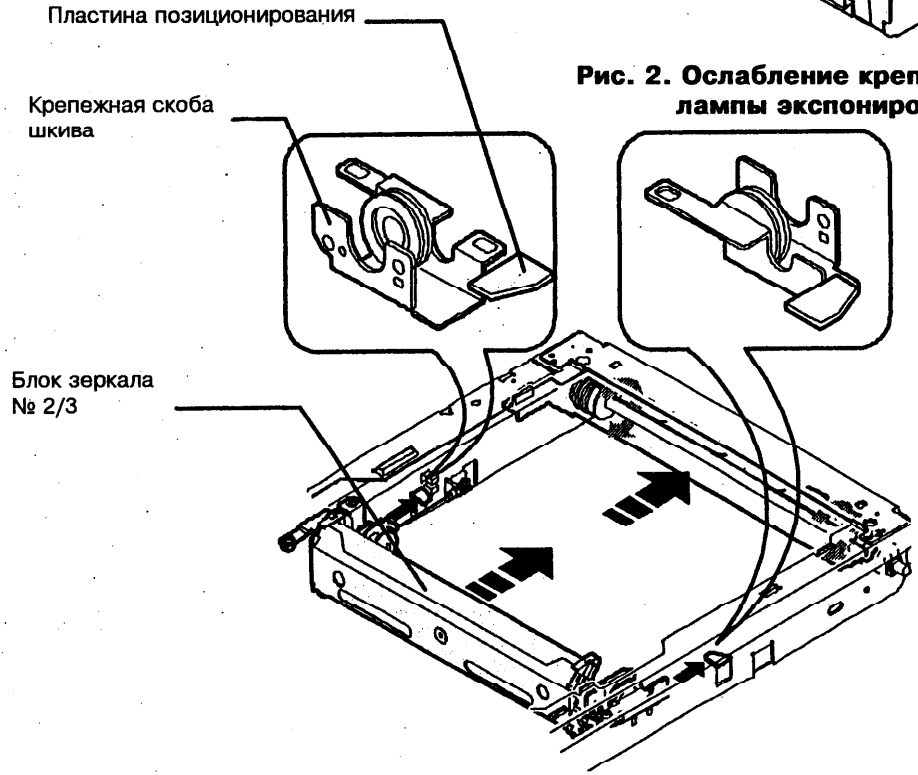

Рис. 3. Выравнивание каретки зеркала № 2/3

5. (Рис. 4): Ослабьте регулировочный винт на шкиве привода блока зеркала № 2/3 с той стороны, которая не касается пластины позиционирования.

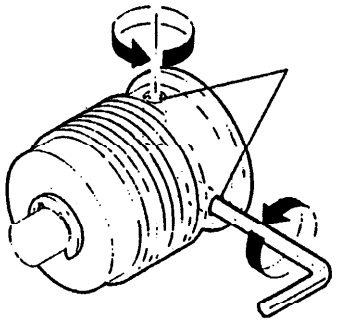

Рис. 4. Ослабление крепления шкива привода

6. (Рис. 5): Поверните шкив привода, не вращая при этом вал привода, так, чтобы блок зеркала № 2/3 коснулся пластины позиционирования. Затяните регулировочный винт.

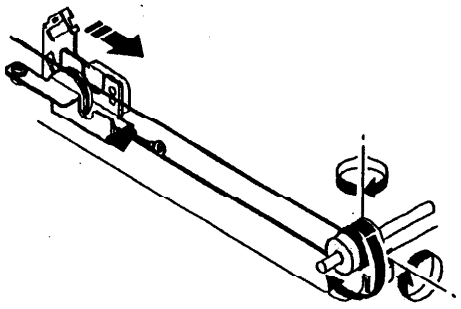

Рис. 5. Вращение шкива привода

7. (Рис. 6): Когда каретка зеркала № 2/3 касается пластины позиционирования каретки зеркала № 2/3, вставьте прокладку толщиной 1 мм между корпусом аппарата и узлом лампы экспонирования. Затяните винты.
8. Установите на место пластину регистрации и стекло оригинала.

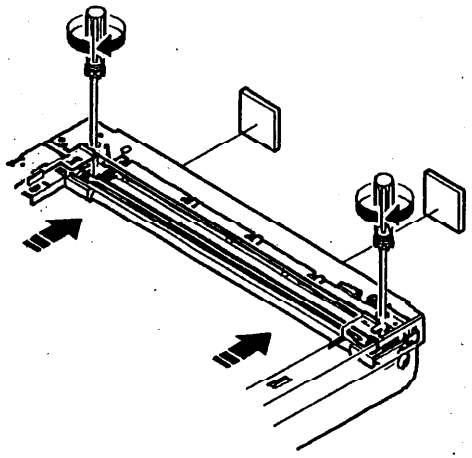

Рис. 6. Выравнивание узла лампы экспонирования

ADJ 6.6 Регистрация объектива

Назначение

Назначение этой процедуры заключается в том, чтобы правильно выровнять направляющую объектива и обеспечить требуемую регистрацию в поперечном направлении.

Проверка

1. Положите стандартный контрольный лист в центр стекла оригинала. Сделайте полноразмерную (100%) копию стороны A стандартного контрольного листа.
2. (Рис. 1): Проверьте, что линии 10 мм боковых мишеней расположены на копии на расстоянии 10 мм ± 2 мм от передней кромки.

Регулировка

1. Выполните регулировку ADJ 6.5 "Каретка зеркала № 2/3".
2. Снимите следующие элементы:
   a. (REP 14.1): Крышку оригинала и стекло оригинала.
   b. (REP 6.9): Крышку объектива.
3. (Рис. 2): Ослабьте два винта на направляющей объектива.
   a. Если изображение на копии сильно смещено вперед, то передвиньте направляющую объектива к задней части копировального аппарата.
   b. Если изображение на копии слишком смещено назад, то передвиньте направляющую объектива к передней части копировального аппарата.
   c. Затяните винты.
4. Установите на место крышку объектива и стекло оригинала и сделайте полноразмерную (100%) копию стороны A стандартного контрольного листа. Заново проверьте регистрацию передней кромки. В случае необходимости повторите этапы со 2 по 4.

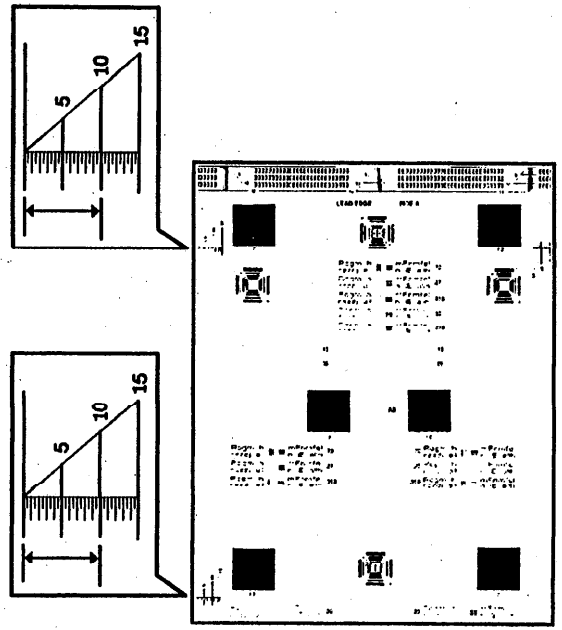

Рис. 1. Проверка регистрации объектива

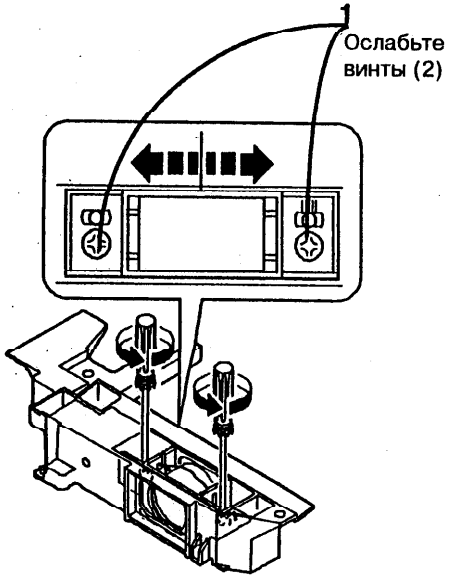

Рис. 2. Регулировка регистрации объектива

ADJ 6.7 Перекос в оптическом блоке

Назначение

Назначение этой процедуры заключается в правильном выравнивании узла зеркала № 4/5 для устранения перекоса в оптическом блоке.

Проверка

1. Сделайте полноразмерную (100%) копию стороны A стандартного контрольного листа.
2. (Рис. 1): Проверьте копию на наличие вертикального искажения

Регулировка

1. (REP 14.2): Снимите панель управления.
2. Выполните регулировку ADJ 6.3 "Каретка зеркала № 4/5". Если перекос по-прежнему не соответствует техническим условиям, то переходите к этапу 3.
3. (Рис. 2): Поверните эксцентриковый кулачок в любом направлении на 1/8 - 1/4 оборота.
4. Сделайте полноразмерную (100%) копию стороны A стандартного контрольного листа и еще раз проверьте перекос изображения. В случае необходимости повторите этапы 3 и 4.
5. Если перекос по-прежнему не соответствует техническим условиям, то выполните регулировку ADJ 6.5 "Каретка зеркала № 2/3".

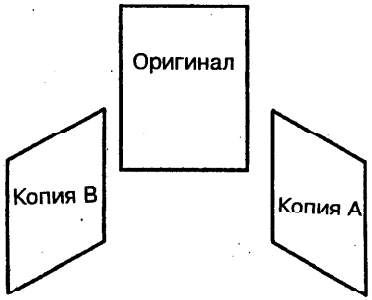

Рис.1. Проверка вертикальных искажений

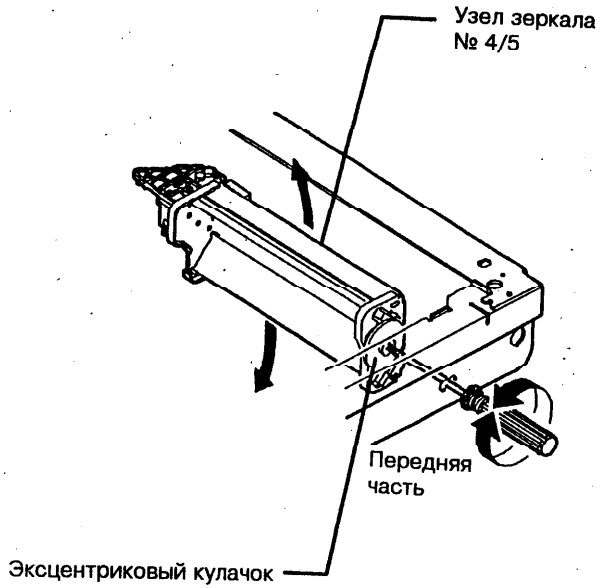

Рис.2. Регулировка перекоса в оптическом блоке

ADJ 6.8 Увеличение

Назначение

Назначение этой процедуры заключается в обеспечении правильного увеличения в вертикальном и горизонтальном направлениях.

Проверка

1. Сделайте полноразмерную (100%) копию стороны B стандартного контрольного листа.
2. Погрешность увеличения для полноразмерной копии (100%) не должна превышать +0,8% от размера оригинала в горизонтальном и в вертикальном направлениях.

Регулировка

Увеличение (от передней к задней кромке)

ПРИМЕЧАНИЕ: *Если ни фокусировка, ни увеличение в направлении от передней к задней кромке не соответствуют техническим требованиям, то выполните регулировку ADJ 6.4 "Положение кулачка привода узла каретки зеркала № 4/5".*

1. Войдите в диагностический режим (смотрите раздел 6).
2. Введите код 48-1.
3. Нажимайте кнопку режима экспонирования **Exposure Mode** до тех пор, пока не будет гореть только лампочка автоматического экспонирования **Auto**.
4. Для изменения увеличения нажимайте на кнопки количества копий.
   a. Для увеличения коэффициента увеличения увеличьте число.
   b. Для уменьшения коэффициента увеличения уменьшите число.

Увеличение (от ведущей к задней кромке)

1. Войдите в диагностический режим (смотрите раздел 6).
2. Введите код 48-1.
3. Нажимайте кнопку режима экспонирования **Exposure Mode** до тех пор, пока не будут гореть только лампочки автоматического экспонирования **Auto** и текстового режима **Text**.
4. Для изменения увеличения нажмите на кнопки количества копий.
   a. Для увеличения коэффициента увеличения увеличьте число.
   b. Для уменьшения коэффициента увеличения уменьшите число.

ADJ 8.1 Регистрация ведущей кромки

Назначение

Назначение этой процедуры заключается в установке требуемой регистрации изображения на бумаге в направлении от ведущей к задней кромке.

Проверка

1. Сделайте полноразмерную (100%) копию стороны A стандартного контрольного листа, при этом ВЕДУЩАЯ КРОМКА должна быть плотно прижата к направляющей регистрации.
2. Посмотрите на шкалы регистрации ВЕДУЩЕЙ КРОМКИ на копии.
   - По центральной 15 мм шкале проверьте, что на копии эталонная линия 10 мм расположена на расстоянии от 9 мм до 11 мм от ведущей кромки (Рис. 1).
   - Если это не так, то выполните регулировку.

Регулировка

1. Войдите в диагностический режим (смотрите раздел 6).
2. Введите код 50-1.
3. Нажимайте кнопку режима экспонирования **Exposure Mode** до тех пор, пока не загорятся лампочки автоматического экспонирования **Auto** и текстового режима **Text**.
   a. Отображается настройка регистрации ведущей кромки.
4. Для изменения значения регистрации ведущей кромки нажимайте на кнопки количества копий.
   (1 отсчет = 0,176 мм)
   a. Для уменьшения расстояния между ведущей кромкой и изображением увеличивайте отображаемое число.
   b. Для увеличение расстояния между ведущей кромкой и изображением уменьшайте отображаемое число. Проверьте регистрацию и если необходимо, повторите регулировку.
5. Когда требуемая регистрация будет получена, сделайте копии стороны A стандартного контрольного листа с коэффициентами масштабирования 70% и 141%, при этом ВЕДУЩАЯ КРОМКА должна быть плотно прижата к направляющей регистрации.
   - По центральной 15 мм шкале проверьте, что на копии с увеличением 141% эталонная линия 10 мм расположена на расстоянии от 13 мм до 15 мм от ведущей кромки.
   - По центральной 15 мм шкале проверьте, что на копии с уменьшением 70% эталонная линия 10 мм расположена на расстоянии от 6 мм до 8 мм от ведущей кромки.
6. Если регистрация отличается от требуемой более чем на 0,5 мм, то переходите к регулировке ADJ 8.3 "Синхронизация ведущей кромки".

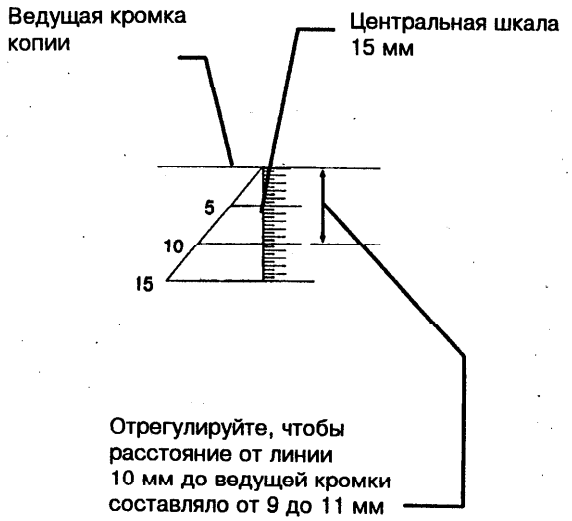

Рис. 1. Проверка регистрации в направлении от ведущей к задней кромке.

ADJ 8.2 Стирание ведущей кромки / задней кромки

Назначение

Назначение этой процедуры заключается в регулировке стирания ведущей и задней кромки.

Проверка

1. Сделайте копию при открытой крышке оригинала (темное напыление).
2. Посмотрите на ВЕДУЩУЮ КРОМКУ и ЗАДНЮЮ КРОМКУ на копии.
   - Убедитесь, что стирание у ведущей кромки составляет от 1 до 4 мм.
   - Убедитесь, что стирание у задней кромки не превышает 4 мм.

   ПРИМЕЧАНИЕ: *Заказчик может программировать величину стирания по задней кромке.*

   - Если эти требования не выполняются, то проведите регулировку.

Регулировка

1. Войдите в диагностический режим (смотрите раздел 6).
2. Введите код 50-1.
3. Нажимайте кнопки режима экспонирования **Exposure** и контраста копии **Copy Contrast** до тех пор, пока не будут гореть только лампочки автоматического экспонирования **Auto** и светлого контраста **Light**.
   a. Отображается настройка стирания ведущей кромки.
4. Для изменения значения стирания ведущей кромки нажимайте на кнопки количества копий.
   a. Для увеличения стирания ведущей кромки увеличьте число.
   b. Для уменьшения стирания ведущей кромки уменьшите число.
5. Нажимайте кнопки режима экспонирования **Exposure** и контраста копии **Copy Contrast** до тех пор, пока не будут гореть только лампочки автоматического экспонирования **Auto** и темного контраста **Dark**.
   a. Отображается настройка стирания задней кромки.
6. Для изменения значения стирания задней кромки нажимайте на кнопки количества копий.
   a. Для увеличения стирания по задней кромке увеличьте число.
   b. Для увеличения стирания по задней кромке уменьшите число.

ADJ 8.3 Синхронизация ведущей кромки

Назначение

Назначение этой процедуры - предотвратить изменение регистрации изображения при работе с коэффициентами масштабирования 70% и 141%.

1. Введите код 50-1 и нажимайте кнопку режима экспонирования **Exposure** до тех пор, пока не загорятся лампочки автоматического экспонирования **Auto** и нормального контраста **Normal**.
   a. Отображается настройка синхронизации ведущей кромки.
   b. Установите значение синхронизации ведущей кромки на 0.
2. Нажимайте кнопку режима экспонирования **Exposure Mode** до тех пор, пока не загорятся лампочки автоматического экспонирования **Auto** и текстового режима **Text**.
   a. Отображается настройка регистрации ведущей кромки.
   b. Установите значение регистрации ведущей кромки равным 0.
3. Сделайте копии стороны A стандартного контрольного листа с коэффициентами масштабирования 70% и 141%, при этом ВЕДУЩАЯ КРОМКА должна быть плотно прижата к направляющей регистрации.
4. Измерьте расстояния от ведущей кромки листа бумаги до изображения на копиях с коэффициентами масштабирования 141% и 70%.
   a. L1 = расстояние на копии 141%
   b. L2 = расстояние на копии 70%
5. По приведенным ниже формулам рассчитайте регистрацию ведущей кромки (величина A) и синхронизацию ведущей кромки (величина B).
   A = 11,3 x L2 - 5,6 x L1
   B = 11,55 x (L1 - L2)
6. Нажимайте кнопку режима экспонирования **Exposure Mode** до тех пор, пока не загорятся лампочки автоматического экспонирования **Auto** и текстового режима **Text**.
   a. Отображается настройка регистрации ведущей кромки.
   b. Введите величину A.
7. Нажимайте кнопку режима экспонирования **Exposure** до тех пор, пока не загорятся лампочки автоматического экспонирования **Auto** и нормального контраста **Normal**.
   a. Отображается настройка синхронизации ведущей кромки.
   b. Введите величину B.
8. Сделайте копии стороны A стандартного контрольного листа с коэффициентами масштабирования 70% и 141%, при этом ВЕДУЩАЯ КРОМКА должна быть плотно прижата к направляющей регистрации.
9. Измерьте расстояния от ведущей кромки листа бумаги до изображения на копиях с коэффициентами масштабирования 141% и 70%.
   a. Если регистрация отличается от требуемой более чем на 0,5 мм, то повторите этап 7 и изменяйте значение величины B с шагом 5 единиц до тех пор, пока регистрация не будет отличаться от требуемой не более чем на 0,5 мм.
10. Сделайте полноразмерную (100%) копию стороны A стандартного контрольного листа, при этом ВЕДУЩАЯ КРОМКА должна быть плотно прижата к направляющей регистрации
11. Посмотрите на шкалы регистрации ВЕДУЩЕЙ КРОМКИ на копии.
    a. По центральной 15 мм шкале проверьте, что на копии эталонная линия 10 мм расположена на расстоянии от 8 мм до 9 мм от ведущей кромки (Рис. 1).
    b. Если это не так, то повторите этап 6 и изменяйте значение величины A с шагом 5 единиц до тех пор, пока регистрация не будет соответствовать техническим требованиям.

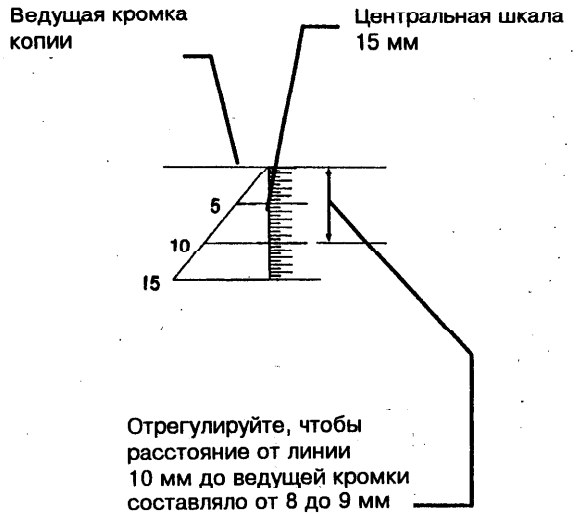

Рис. 1. Проверка регистрации в направлении от ведущей к задней кромке (измерение A)

ADJ 8.4 Регистрация в поперечном направлении

Назначение

Назначение этой процедуры заключается в обеспечении правильного положения лотка для бумаги для получения требуемой регистрации в поперечном направлении.

Проверка

1. Положите стандартный контрольный лист в середину стекла оригинала. Сделайте полноразмерную (100%) копию стороны A стандартного контрольного листа с основного лотка для бумаги, лотка 2 (только XC1255) и с обходного (или альтернативного) лотка.
2. (Рис. 1): Проверьте, что на обеих копиях линии 10 мм боковых мишеней расположены на расстоянии 10 мм ± 2 мм от передних кромок.

Регулировка

1. (Рис. 2): Выдвиньте наружу лоток и ослабьте винт в стопоре лотка.
2. (Рис. 3): Отрегулируйте положение стопора лотка.
3. Повторяйте этапы 1 и 2 до тех пор, пока регистрация бумаги с лотка для бумаги не будет соответствовать регистрации бумаги с обходного (или альтернативного) лотка.
4. Повторите шаги с 1 по 3 для лотка 2 (только XC1255).
5. Затяните винт.
6. Выполните регулировку ADJ 6.6 "Регистрация объектива".

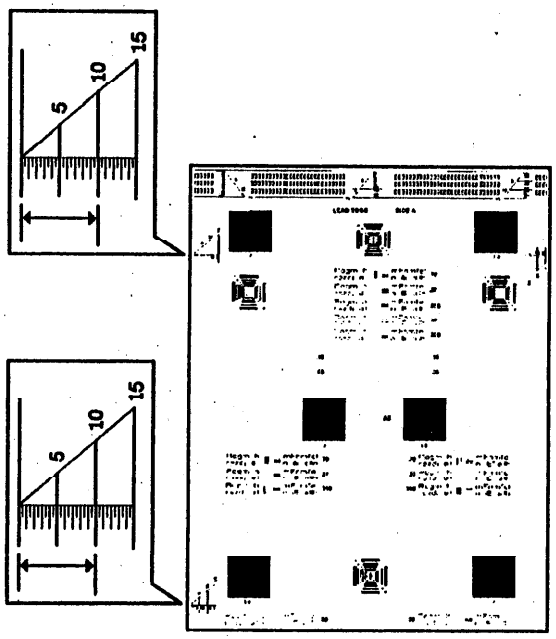

Рис.1. Проверка поперечной регистрации

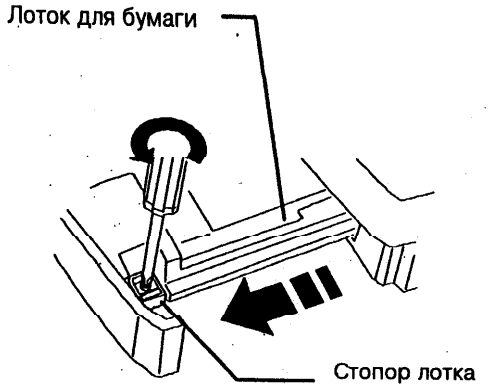

Рис. 2. Ослабьте винт стопора лотка

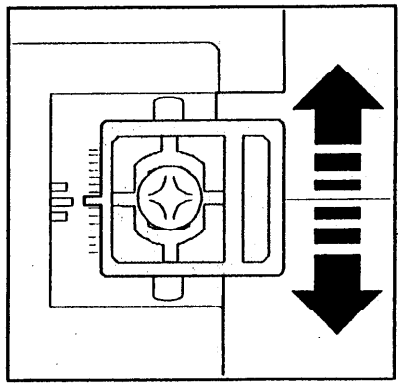

Рис. 3. Отрегулируйте положение стопора лотка

ADJ 9.1 Напряжение смещения проявителя

Назначение

Назначение этой процедуры заключается в регулировке напряжения смещения проявителя.

Регулировка

1. (REP 14.2): Снимите заднюю крышку.
2. (Рис. 1): Подсоедините положительный вывод мультиметра к клемме смещения проявителя (DV) на высоковольтном блоке питания HVPS.
3. Подсоедините отрицательный вывод мультиметра к корпусу.
4. Включите питание копировального аппарата.
5. Введите диагностический код 8-1.
   a. При нажатии кнопки запуска **Start** напряжение смещения проявителя присутствует в течение 30 секунд.
6. (Рис. 2): Потенциометром VR201 отрегулируйте величину напряжения -150 В ± 10 В.

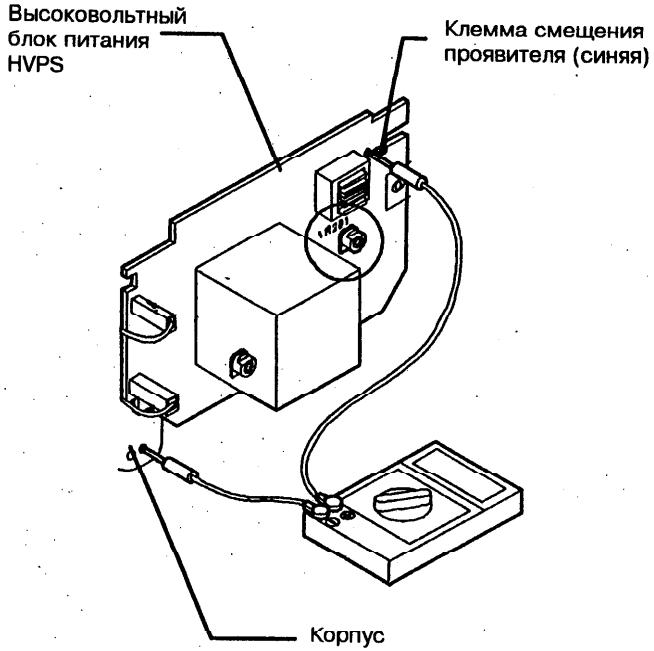

Рис. 1. Подключение мультиметра

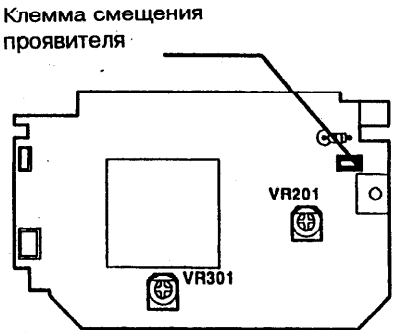

Рис. 2. Регулировка потенциометра VR201

ADJ 9.2 Напряжение смещения сетки

Назначение

Назначение этой процедуры заключается в регулировке напряжения смещения сетки.

Регулировка

1. (REP 14.2): Снимите заднюю крышку.
2. (Рис. 1): Подсоедините положительный вывод мультиметра к клемме GB (смещение сетки) на высоковольтном блоке питания HVPS.
3. Подсоедините отрицательный вывод мультиметра к корпусу.
4. Введите диагностический код 8-2.
   a. При нажатии кнопки запуска **Start** напряжение смещения сетки присутствует в течение 30 секунд.
5. (Рис. 2): Потенциометром VR301 отрегулируйте величину напряжения -650 В ± 13 В.
6. Введите диагностический код 8-3.
   a. При нажатии кнопки запуска **Start** напряжение смещения сетки присутствует в течение 30 секунд.
7. (Рис. 2): Потенциометром VR301 отрегулируйте величину напряжения -500 В ± 10 В.
8. Введите диагностический код 8-4.
   a. При нажатии кнопки запуска **Start** напряжение смещения сетки присутствует в течение 30 секунд.
9. (Рис. 2): Потенциометром VR301 отрегулируйте величину напряжения -400 В ± 9 В.

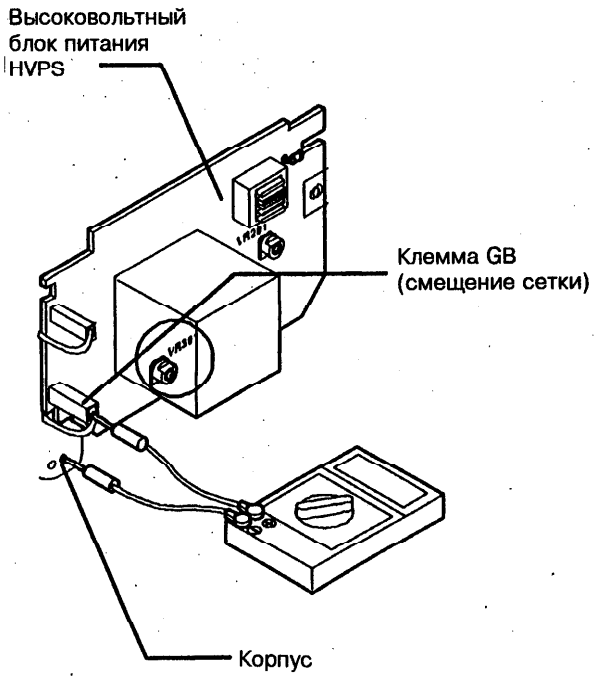

Рис. 1. Подключение мультиметра

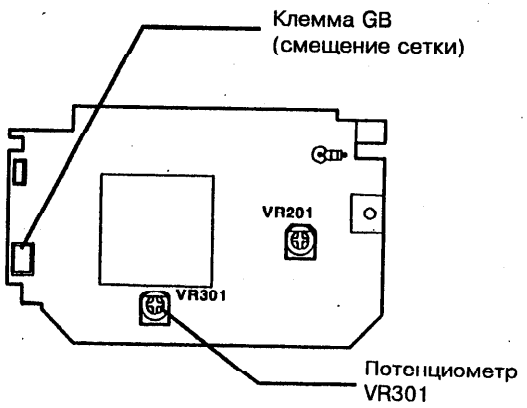

Рис. 2. Регулировка потенциометра VR301

ADJ 10.1 Температура фьюзера

Назначение

Назначение этой процедуры заключается в регулировке температуры фьюзера, чтобы предотвратить плохое закрепление копий.

Регулировка

1. Включите питание копировального аппарата.
2. Введите диагностический код 43-1.
3. При нажатии кнопки запуска **Start** отображается температура фьюзера.

Код	Температура
0	170*
1	175
2	180
3	185
4	190
5	195

* По умолчанию

4. Чтобы изменить температуру фьюзера, нажмите кнопку количества копий для выбора кода, соответствующего нужной температуре, а затем нажмите кнопку запуска **Start**.
5. Введите код 43-4.
6. При нажатии кнопки запуска **Start** отображается температура фьюзера в режиме многократного копирования.

ПРИМЕЧАНИЕ: *После выполнения 20 копий в режиме многократного копирования температура фьюзера опускается до одного из выбранных значений, которые приведены ниже.*

Код	Температура
0	160
1	165*
2	170
3	175
4	180
5	185

* По умолчанию

7. Чтобы изменить температуру фьюзера в режиме многократного копирования, нажмите кнопку количества копий для выбора кода, соответствующего нужной температуре, а затем нажмите кнопку запуска **Start**.

XEROX

Семейство *Xerox* XC800/XC1000/XC1200
Руководство по техническому обслуживанию

В издание включены копиры XC1044,XC1045,XC1245 и XC1255

Часть I I. Главы 5,6,7.

Перевод с английского издания 701P09430

5. ПЕРЕЧЕНЬ ЗАПАСНЫХ ЧАСТЕЙ

НАЗВАНИЕ СТРАНИЦА

ВВЕДЕНИЕ 5-2

ПЕРЕЧНИ ЗАПАСНЫХ ЧАСТЕЙ

ПРИВОДЫ
PL 1.1 ГЛАВНЫЕ ПРИВОДЫ 5-4

СНАБЖЕНИЕ И ПОДАЧА БУМАГИ
PL 2.1 БЛОК ПОДАЧИ БУМАГИ 5-5
PL 2.2 АЛЬТЕРНАТИВНЫЙ ЛОТОК 5-6
PL 2.3 ОДНОЛИСТОВОЙ ОБХОДНОЙ ЛОТОК 5-7
PL 2.4 ЛОТОК НА 250 ЛИСТОВ 5-8
PL 2.5 ЛОТОК НА 100 ЛИСТОВ 5-9
PL 2.6 РАМЫ ЛОТКА 2 5-10
PL 2.7 УЗЕЛ УСТРОЙСТВА ПОДАЧИ ИЗ ЛОТКА 2 5-11

ОПТИКА
PL 3.1 ОПТИКА (1 ИЗ 6) 5-12
PL 3.2 ОПТИКА (2 ИЗ 6) 5-13
PL 3.3 ОПТИКА (3 ИЗ 6) 5-14
PL 3.4 ОПТИКА (4 ИЗ 6) 5-15
PL 3.5 ОПТИКА (5 ИЗ 6) 5-16
PL 3.6 ОПТИКА (6 ИЗ 6) 5-17

КСЕРОГРАФИЯ
PL 4.1 УЗЕЛ КОРОТРОНА ПЕРЕНОСА /ОТДЕЛЕНИЯ 5-18
PL 4.2 ТОНЕР-КАРТРИДЖ И БАРАБАН-КАРТРИДЖ 5-19

ТРАНСПОРТИРОВКА И ЗАКРЕПЛЕНИЕ КОПИЙ
PL 5.1 УЗЕЛ ФЬЮЗЕРА 5-20
PL 5.2 ПРИЖИМНОЙ РОЛИК И ПРИВОДЫ . 5-21

НАЗВАНИЕ ..... СТРАНИЦА

ЭЛЕКТРИЧЕСКИЕ ЭЛЕМЕНТЫ
PL 6.1 ЭЛЕКТРИЧЕСКИЕ ЭЛЕМЕНТЫ (1 ИЗ 3) 5-22
PL 6.2 ЭЛЕКТРИЧЕСКИЕ ЭЛЕМЕНТЫ (2 ИЗ 3) 5-23
PL 6.3 ЭЛЕКТРИЧЕСКИЕ ЭЛЕМЕНТЫ (3 ИЗ 3) 5-24

РАМЫ И КРЫШКИ
PL 7.1 ВНЕШНИЕ КРЫШКИ (С/БЕЗ SDF) 5-25
PL 7.2 КРЫШКА ОРИГИНАЛА 5-26
PL 7.3 ПАНЕЛЬ УПРАВЛЕНИЯ 5-27

УСТРОЙСТВО ПОДАЧИ КОМПЛЕКТА ОРИГИНАЛОВ (SDF)
PL 8.1 SDF (1 ИЗ 3) 5-28
PL 8.2 SDF (2 ИЗ 3) 5-29
PL 8.3 SDF (3 ИЗ 3) 5-30
PL 8.4 НАПРАВЛЯЮЩА РЕГИСТРАЦИИ SDF И ЗАДНЯЯ КЫШКА 5-31

ДЕТАЛИ ОБЩЕГО НАЗНАЧЕНИЯ 5-32

УКАЗАТЕЛЬ ЗАПАСНЫХ ЧАСТЕЙ 5-33

TITLE	PAGE
INTRODUCTION	5-2
PARTS LIST	
DRIVES	
PL 1.1 MAIN DRIVES	5-4
PAPER SUPPLY AND FEEDING	
PL 2.1 PAPER FEED UNIT	5-5
PL 2.2 ALTERNATE TRAY	5-6
PL 2.3 SINGLE SHEET BYPASS	5-7
PL 2.4 250 SHEET TRAY	5-8
PL 2.5 100 SHEET TRAY	5-9
PL 2.6 TRAY 2 FRAMES	5-10
PL 2.7 TRAY 2 FEEDER ASSEMBLY	5-11
OPTICS	
PL 3.1 OPTICS (1 OF 6)	5-12
PL 3.2 OPTICS (2 OF 6)	5-13
PL 3.3 OPTICS (3 OF 6)	5-14
PL 3.4 OPTICS (4 OF 6)	5-15
PL 3.5 OPTICS (5 OF 6)	5-16
PL 3.6 OPTICS (6 OF 6)	5-17
XEROGRAPHICS	
PL 4.1 TRANSFER/DETACK COROTRON ASSEMBLY	5-18
PL 4.2 TONER CARTRIDGE AND DRUM CARTRIDGE	5-19
COPY TRANSPORTATION AND FUSING	
PL 5.1 FUSER ASSEMBLY	5-20
PL 5.2 PRESSURE ROLL AND DRIVES	5-21
ELECTRICAL COMPONENTS	
PL 6.1 ELECTRICAL COMPONENTS (1 OF 3)	5-22
PL 6.2 ELECTRICAL COMPONENTS (2 OF 3)	5-23
PL 6.3 ELECTRICAL COMPONENTS (3 OF 3)	5-24
FRAMES AND COVERS	
PL 7.1 EXTERIOR COVERS (W/O SDF)	5-25
PL 7.2 DOCUMENT COVER	5-26
PL 7.3 CONTROL CONSOLE	5-27
SDF	
PL 8.1 SDF (PART 1 OF 3)	5-28
PL 8.2 SDF (PART 2 OF 3)	5-29
PL 8.3 SDF (PART 3 OF 3)	5-30
PL 8.4 SDF REGISTRATION GUIDE AND END COVER	5-31
COMMON HARDWARE	5-32
PART NUMBER INDEX	5-33

ОБЗОР

В разделе "Перечень запасных частей" приведены номера всех запасных частей и расположение всех заменяемых элементов подсистем.

СТРУКТУРА РАЗДЕЛА

ПЕРЕЧНИ ЗАПАСНЫХ ЧАСТЕЙ

Каждый номер элемента в перечне запасных частей соответствует номеру элемента на чертеже. На этом же чертеже или на серии связанных рисунков показаны все детали рассматриваемой подсистемы аппарата.

ЭЛЕКТРИЧЕСКИЕ РАЗЪЕМЫ И ДЕРЖАТЕЛИ

В этом разделе приведены рисунки и описания вилок, розеток и зажимов, используемых в аппарате. Сюда же включен список с номерами всех разъемов.

ДЕТАЛИ ОБЩЕГО НАЗНАЧЕНИЯ

Детали общего назначения перечислены в алфавитном порядке букв, использующихся для обозначения деталей в перечне запасных частей и на чертежах. Размеры приведены в миллиметрах, если иное не указано.

УКАЗАТЕЛЬ ЗАПАСНЫХ ЧАСТЕЙ

В Указателе в порядке возрастания номеров перечислены все заменяемые элементы аппарата. После каждого номера дана ссылка на перечень запасных частей, в котором можно найти интересующую деталь.

ДРУГАЯ ИНФОРМАЦИЯ

СОКРАЩЕНИЯ

В Данном Руководстве в перечнях запасных частей и на чертежах с деталировкой в целях экономии места используются следующие сокращения:

A	АМПЕР
DH	ДЕРЖАТЕЛЬ ОРИГИНАЛА
EMI	ЭЛЕКТРОМАГНИТНАЯ ИНДУКЦИЯ
HZ	ГЕРЦ
MNL	РУЧНОЙ
NOHAD	ШУМ ОЗОН ТЕПЛО ВОЗДУХ ГРЯЗЬ
P/O	ЧАСТЬ
PWB	ПЕЧАТНАЯ ПЛАТА
REF	ССЫЛКА НА
R/E	УМЕНЬШЕНИЕ/УВЕЛИЧЕНИЕ
RX	RANK XEROX
USMG	UNITED STATES MARKETING GROUP
USO	UNITED STATES OPERATIONS
V	ВОЛЬТ
W/	С
W/O	БЕЗ
XCL	XEROX CANADA LIMITED
XLA	XEROX LATIN AMERICA

УСЛОВНЫЕ ОБОЗНАЧЕНИЯ

Использующиеся в разделе "Перечни запасных частей" условные обозначения рассматриваются в разделе "Условные обозначения".

ИНФОРМАЦИЯ О ПОДСИСТЕМАХ

ИСПОЛЬЗОВАНИЕ ТЕРМИНА "УЗЕЛ"

Термин "Узел" будет использоваться для тех деталей из списка запасных частей, для которых в списке запасных частей предусмотрены другие пронумерованные элементы. Если в списке запасных частей указано слово "узел", то на рисунке приведен соответствующий номер и за скобкой перечислены номера элементов, составляющих данный узел.

СКОБКИ

Скобка используется в том случае, если узел или комплект можно заменить, но он не показан на рисунке. Перед скобкой ставится номер узла или комплекта, а после скобки номера составляющих узел или комплект деталей.

Модификация

Обозначение "W/Tag" в описании частей указывает, что деталь была модернизирована. По таблице модификаций раздела "Общая информация" проверьте название и назначение модификации.

В некоторых случаях запасная часть или узел могут поставляться в двух вариантах: с модификацией и без модификации. В этих случаях используйте тот вариант детали, который подходит для конфигурации аппарата, на котором эта деталь должна быть установлена. Если в аппарате данная модификация не предусмотрена, но имеющиеся запасные части указаны как для модификации (W/Tag), то установите весь комплект модификации или все детали узла. По Указателю модификаций вы можете определить, какой комплект или детали какого узла вам требуются.

Каждый раз, когда вы устанавливаете комплект модификации или все детали узла, которые образуют модификацию, отмечайте номер соответствующей модификации в таблице модификаций.

УСЛОВНЫЕ ОБОЗНАЧЕНИЯ

Небольшой круг с треугольником, направленным в сторону номера детали, говорит о том, что эта деталь изменена, при этом номер модификации указан в кружочке (рис. 1). Информация по модификации приводится в Указателе модификаций.

Небольшой круг с темной полосой и треугольником, направленным в сторону номера детали, говорит о том, что показана конфигурация детали, которая была до внесения изменений по модификации, номер которой указан в кружочке (рис. 2).

Небольшой круг без треугольника говорит о том, что весь чертеж изменен в соответствии с модификацией, номер которой указан в кружочке (рис. 3). Информация по модификации приводится в Указателе модификаций.

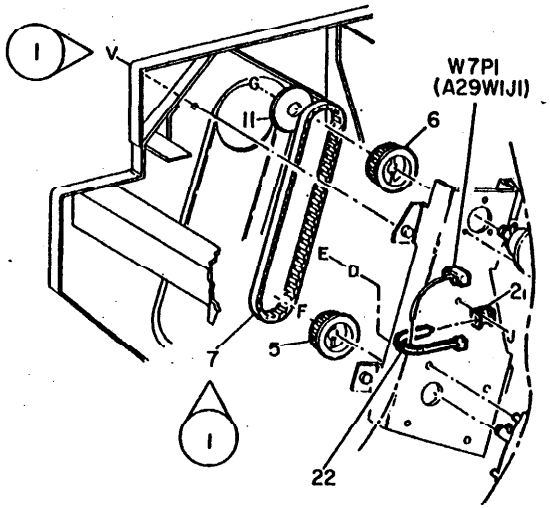

Рис. 1. Символ "с модификацией"

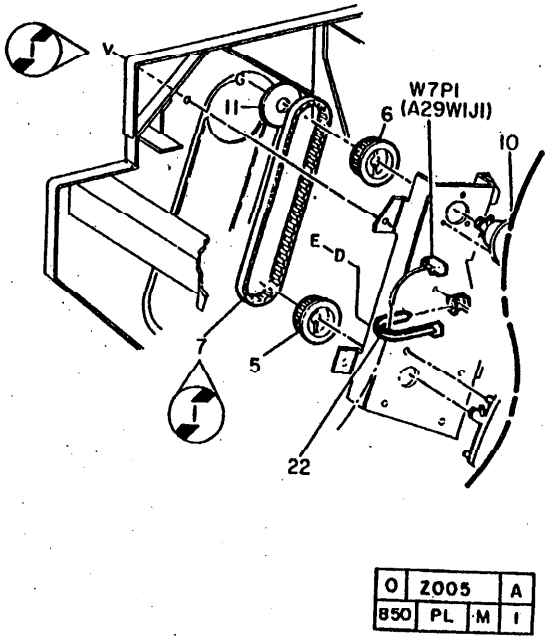

Рис. 2. Символ "без модификации"

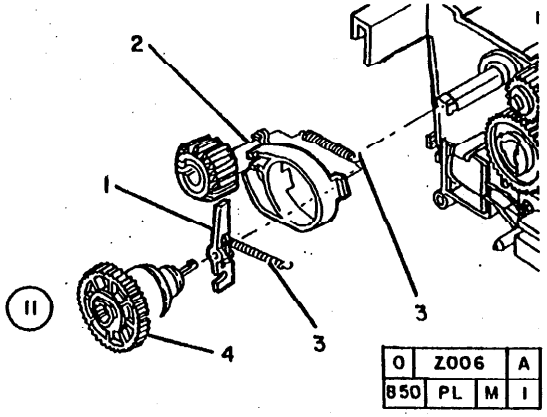

Рис. 3. Весь чертеж с символом модификации

Небольшой круг с темной полосой и без треугольника говорит о том, что показан чертеж аппарата до внесения изменений в соответствии с модификацией, номер которой указан в кружочке (рис. 4).

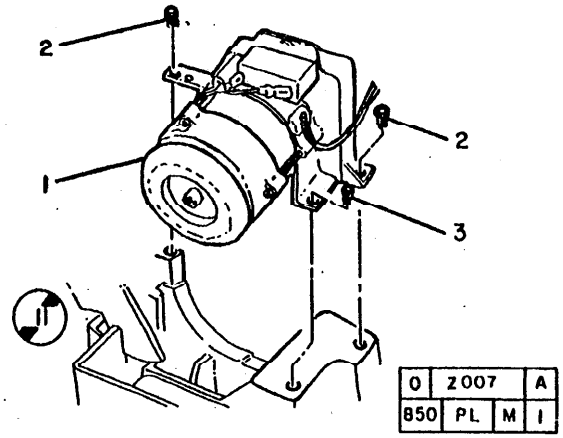

Рис. 4. Весь чертеж без модификации

PL 1.1 MAIN DRIVES
PL 1.1 ГЛАВНЫЕ ПРИВОДЫ

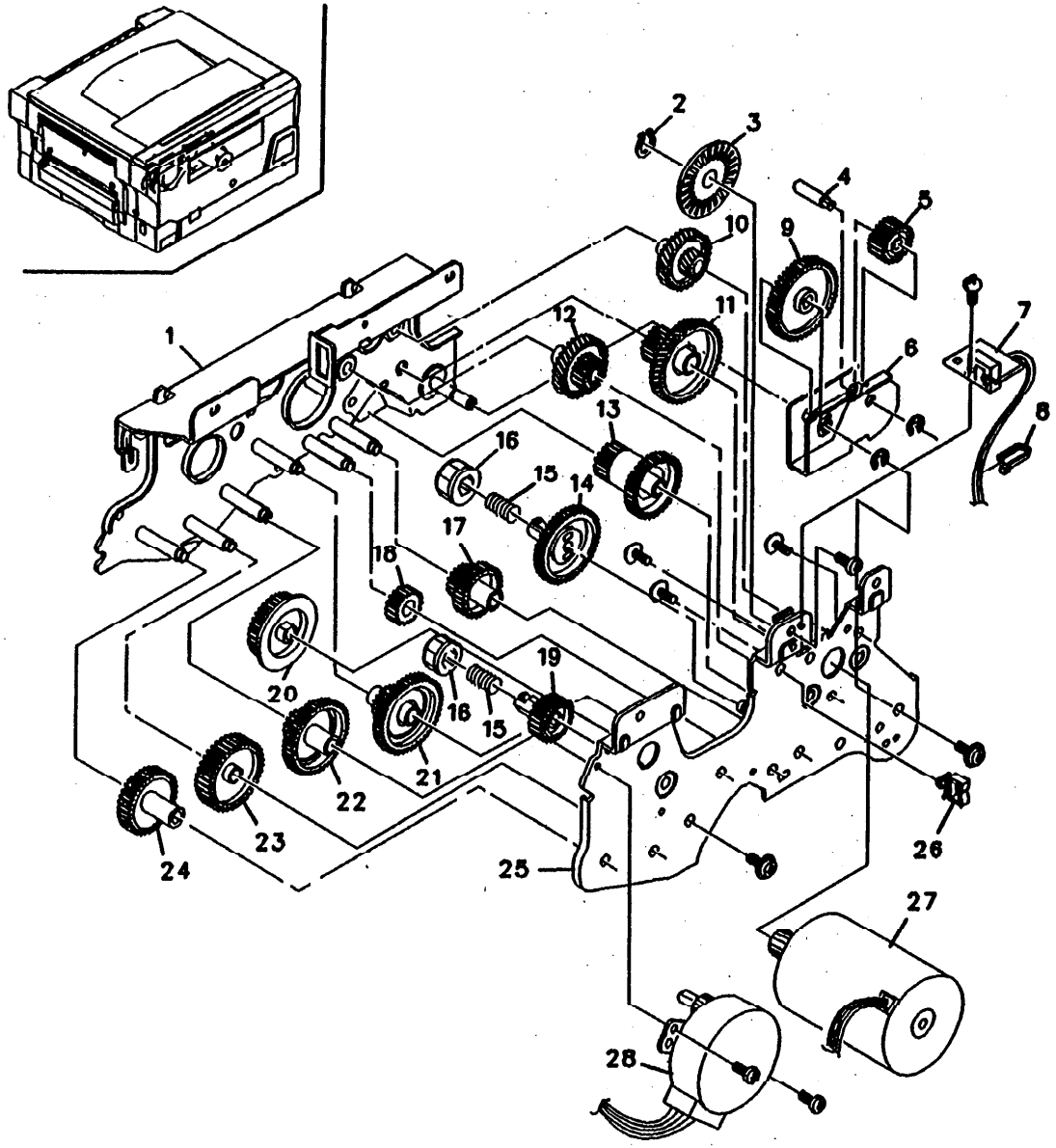

0000013A-AP5

ITEM	PART	DESCRIPTION
1	--	MAIN DRIVE PLATE (NOT SPARED)
2	--	RETAINING RING (NOT SPARED)
3	--	ENCODER DISC (NOT SPARED)
4	--	FUSER DRIVE SHAFT (NOT SPARED)
5	7E47500	GEAR
6	--	FUSER DRIVE BRACKET (NOT SPARED)
7	160K31590	MAIN MOTOR ENCODER (Q6) (REP 4.1)
8	--	CABLE TIE (NOT SPARED)
9	7E47490	GEAR
10	7E47430	GEAR
11	7E47440	GEAR
12	7E47410	GEAR
13	7E47450	GEAR
14	7E47420	GEAR
15	--	SPRING (NOT SPARED)
16	--	HUB (NOT SPARED)
17	7E47460	GEAR
18	7E47470	GEAR
19	7E14870	GEAR
20	7E47480	GEAR
21	7E47510	GEAR
22	7E47530	GEAR
23	7E47520	GEAR
24	7E47540	GEAR
25	--	MOTOR MOUNTING PLATE (NOT SPARED)
26	--	WIRE SUPPORT (NOT SPARED)
27	127K22070	MAIN DRIVE MOTOR (MOT 1) (REP 4.1)
28	127K22170	TONER MOTOR (MOT2) (REP 9.3)

PL 2.1 PAPER FEED UNIT

PL 2.1 БЛОК ПОДАЧИ БУМАГИ

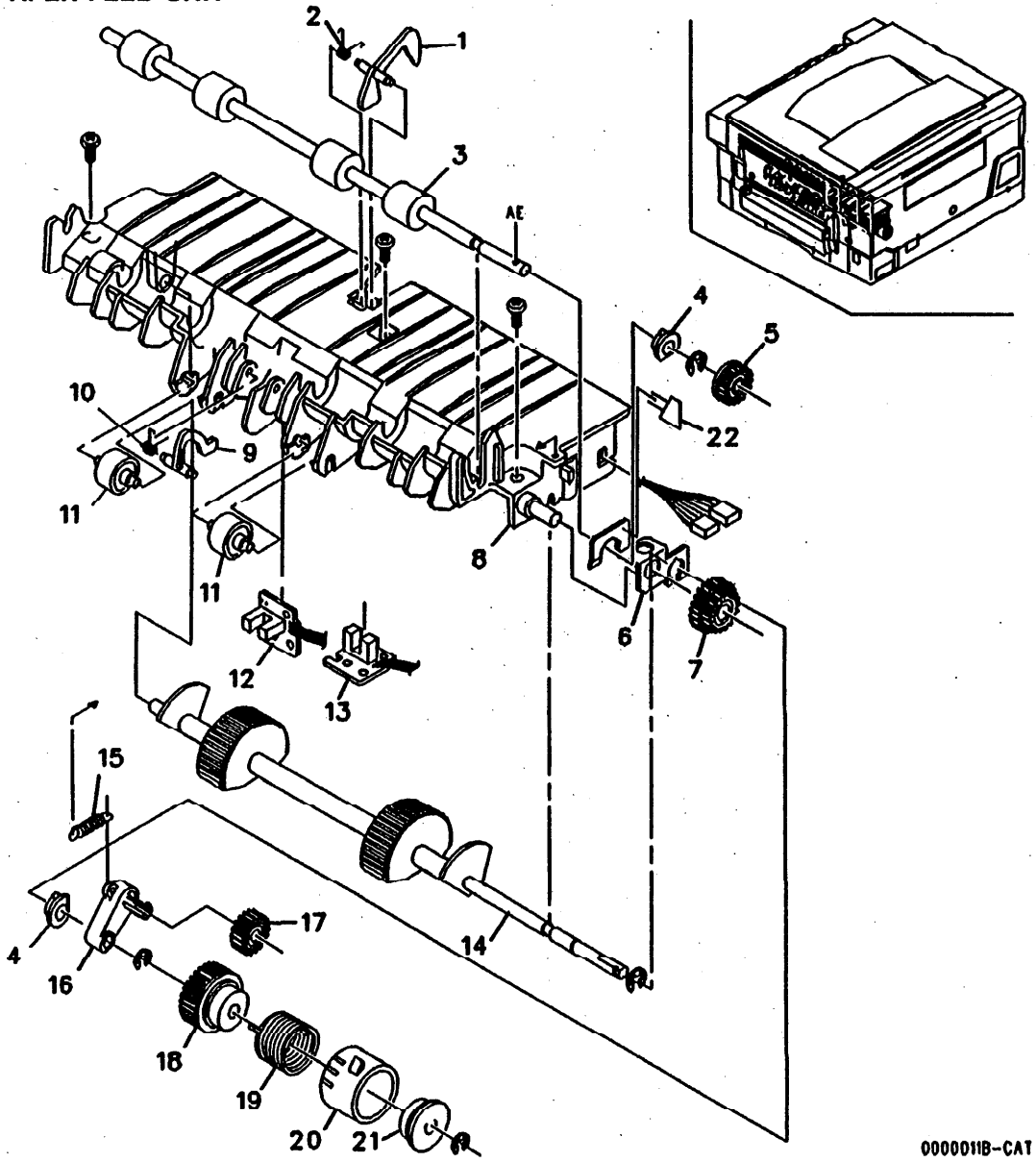

ITEM	PART	DESCRIPTION
1	120E14550	ACTUATOR
2	--	ACTUATOR SPRING (NOT SPARED)
3	22E20710	PRE-REGISTRATION ROLLER
4	--	BEARING (NOT SPARED)
5	7E29480	GEAR
6	--	GROUNDING PLATE (NOT SPARED)
7	7E47580	GEAR
8	--	FEEDER FRAME (NOT SPARED)
9	120E14540	ACTUATOR
10	--	ACTUATOR SPRING (NOT SPARED)
11	--	REVERSING ROLL (NOT SPARED)
12	160K31400	PAPER FEED SENSOR (Q1) (REP 8.3)
13	160K31410	REGISTRATION SENSOR (Q2) (REP 8.4)
14	22K53520	PAPER FEED ROLLER
15	--	SPRING (NOT SPARED)
16	--	PAPER FEED ARM (NOT SPARED)
17	7E47570	GEAR
18	7E47590	CLUTCH GEAR
19	9E17190	CLUTCH SPRING
20	16E12320	CLUTCH SLEEVE
21	5E4260	CLUTCH COLLAR
22	--	DISCHARGE BRUSH (NOT SPARED)

1 | 2 - 48

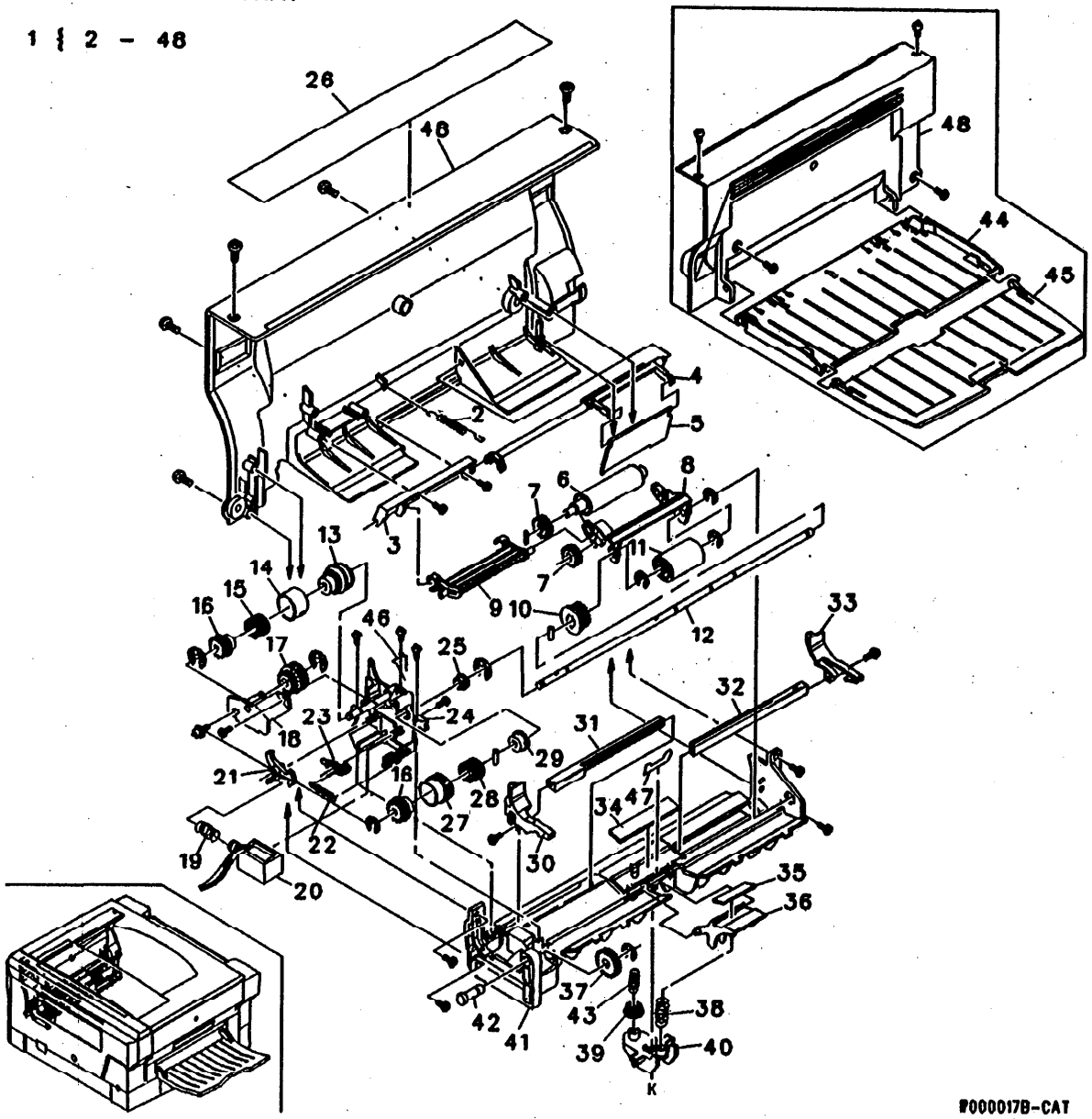

ITEM	PART	DESCRIPTION
1	22K53540	ALTERNATE PAPER TRAY (XC810,XC1040,XC1045, (XC1245)
2	--	SPRING (P/O ITEM 1)
3	--	HINGE (P/O ITEM 1)
4	--	HINGE (P/O ITEM 1)
5	--	ALTERNATE TRAY GATE (P/O ITEM 1)
6	22E20680	RETARD ROLL(REP 8.9)
7	7E29490	GEAR
8	--	FRAME (P/O ITEM 1)
9	--	ARM (P/O ITEM 1)
10	7E29480	GEAR
11	5E10560	FEED ROLL (REP 8.5)
12	--	SHAFT (P/O ITEM 1)
13	--	CAM HUB (P/O ITEM 1)
14	--	SLEEVE (P/O ITEM 1)
15	9E57580	SPRING
16	5E9540	CAM BOSS
17	7E29500	GEAR
18	--	SUPPORT (P/O ITEM 1)
19	--	SPRING (P/O ITEM 1)
20	121E13160	ALTERNATE FEED SOLENOID (SOL3) (REP 8.6)
21	--	MANUAL FEED RATCHET (P/O ITEM 1)
22	--	PAWL (P/O ITEM 1)
23	--	ARM (P/O ITEM 1)
24	--	BRACKET (P/O ITEM 1)
25	--	BUSHING (P/O ITEM 1)
26	891E15230	LABEL (USO/XCL)
-	891E15240	LABEL (RX)
27	5E9640	SLEEVE
28	9E57550	SPRING
29	--	CAM BOSS (P/O ITEM 1)
30	--	GUIDE
31	--	RACK (P/O ITEM 1)
32	--	RACK (P/O ITEM 1)
33	--	GUIDE (P/O ITEM 1)
34	--	GUIDE (P/O ITEM 1)
35	--	GUIDE (P/O ITEM 1)
36	--	PRESSURE PLATE (P/O 1)
37	7E29260	GEAR
38	--	SPRING (P/O ITEM 1)
39	7E47600	GEAR
40	--	SUPPORT (P/O ITEM 1)
41	--	FEED FRAME (P/O 1)
42	--	SHAFT (P/O ITEM 1)
43	--	SPRING (P/O ITEM 1)
44	50E13130	INPUT TRAY
45	50E13140	TRAY EXTENSION
46	--	SPRING (P/O ITEM 1)
47	--	GUIDE (P/O ITEM 1)
48	--	RIGHT COVER (REP 14.4)

PL 2.3 SINGLE SHEET BYPASS

1 | 2 - 9

PL 2.3 ОДНОЛИСТОВОЙ ОБХОДНОЙ ЛОТОК

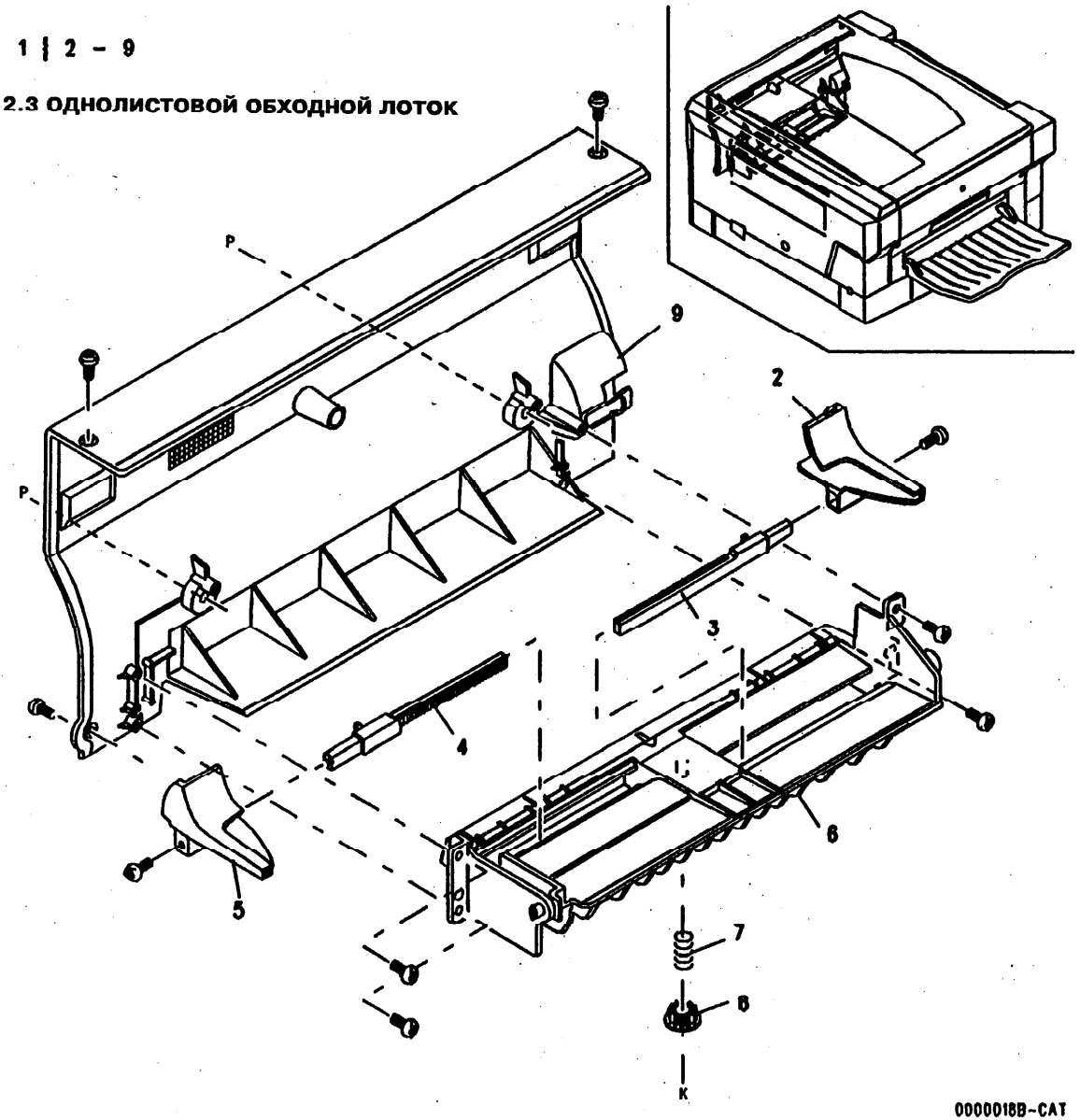

ITEM	PART	DESCRIPTION
1	22K53550	SINGLE SHEET BYPASS ASSEMBLY
2	--	GUIDE (P/O ITEM 1)
3	--	RACK (P/O ITEM 1)
4	--	RACK (P/O ITEM 1)
5	--	GUIDE (P/O ITEM 1)
6	--	FRAME (P/O ITEM 1)
7	--	SPRING (P/O ITEM 1)
8	7E47600	GEAR
9	--	RIGHT COVER (P/O ITEM 1) (REP 14.4)

PL 2.4 250 SHEET TRAY PL 2.4 ЛОТОК НА 250 ЛИСТОВ

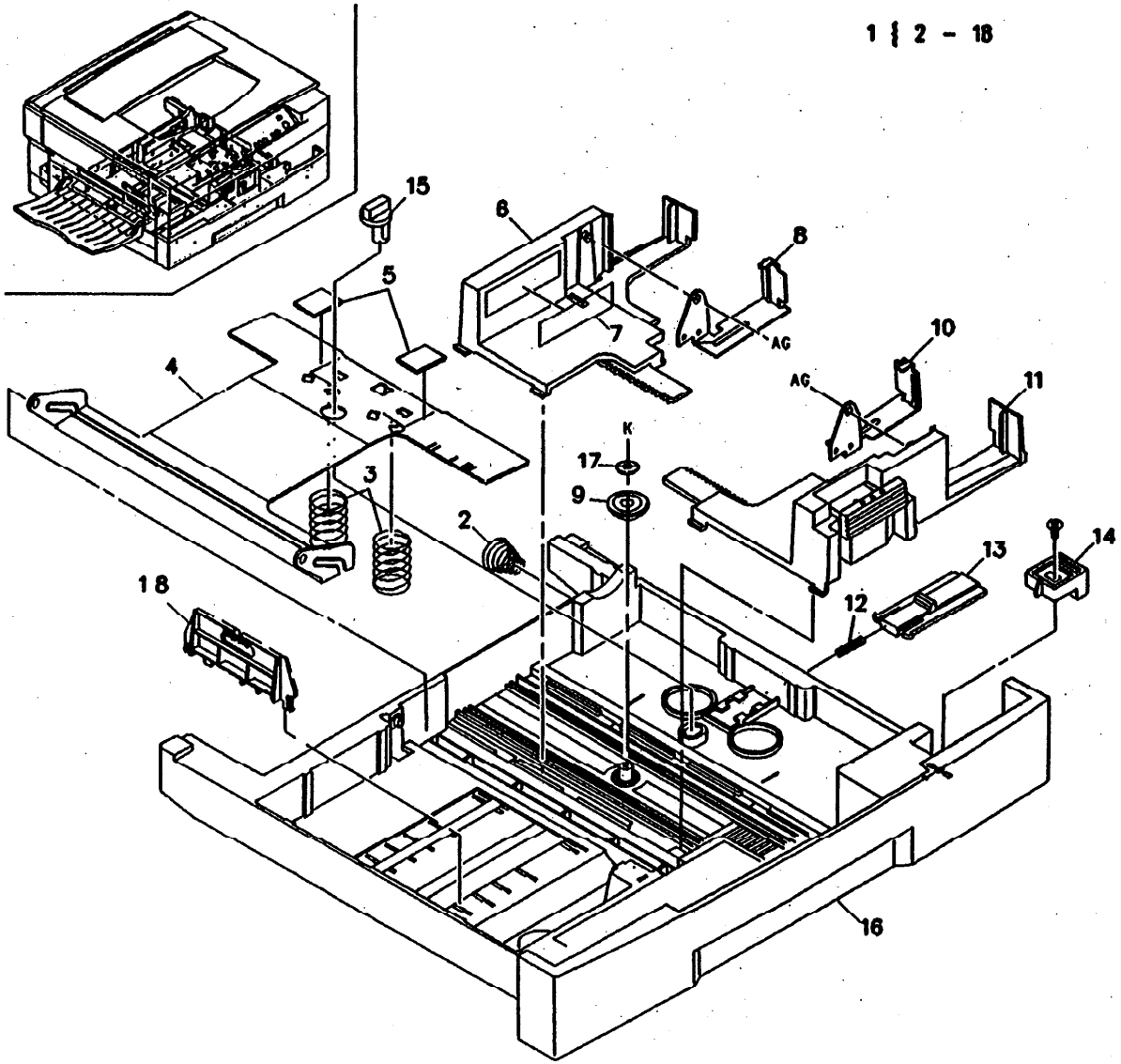

ITEM	PART	DESCRIPTION
1	50K35090	250 SHEET PAPER TRAY ASSEMBLY
2	--	TRAY SPRING (P/O ITEM 1)
3	--	LIFT SPRING (P/O ITEM 1)
4	--	PAPER PRESSURE PLATE (P/O ITEM 1)
5	--	RETARD PAD (P/O ITEM 1)
6	--	REAR PAPER GUIDE (P/O ITEM 1)
7	891E15250	LOAD LABEL
8	--	REAR PAPER SNUBBER (P/O ITEM 1)
9	--	GEAR (P/O ITEM 1)
10	--	FRONT PAPER SNUBBER (P/O ITEM 1)
11	--	FRONT PAPER GUIDE (P/O ITEM 1)
12	--	SPRING (P/O ITEM 1)
13	--	PLATE RELEASE (P/O ITEM 1)
14	--	TRAY STOPPER (P/O ITEM 1) (ADJ 8.4)
15	120E10520	PRESSURE PLATE LOCK
16	--	TRAY FRAME (P/O ITEM 1)
17	--	WASHER (P/O ITEM 1)
18	--	PAPER SIZE GUIDE (P/O ITEM 1)

PL 2.5 100 SHEET TRAY

1 ł 2 – 18

PL 2.5 ЛОТОК НА 100 ЛИСТОВ

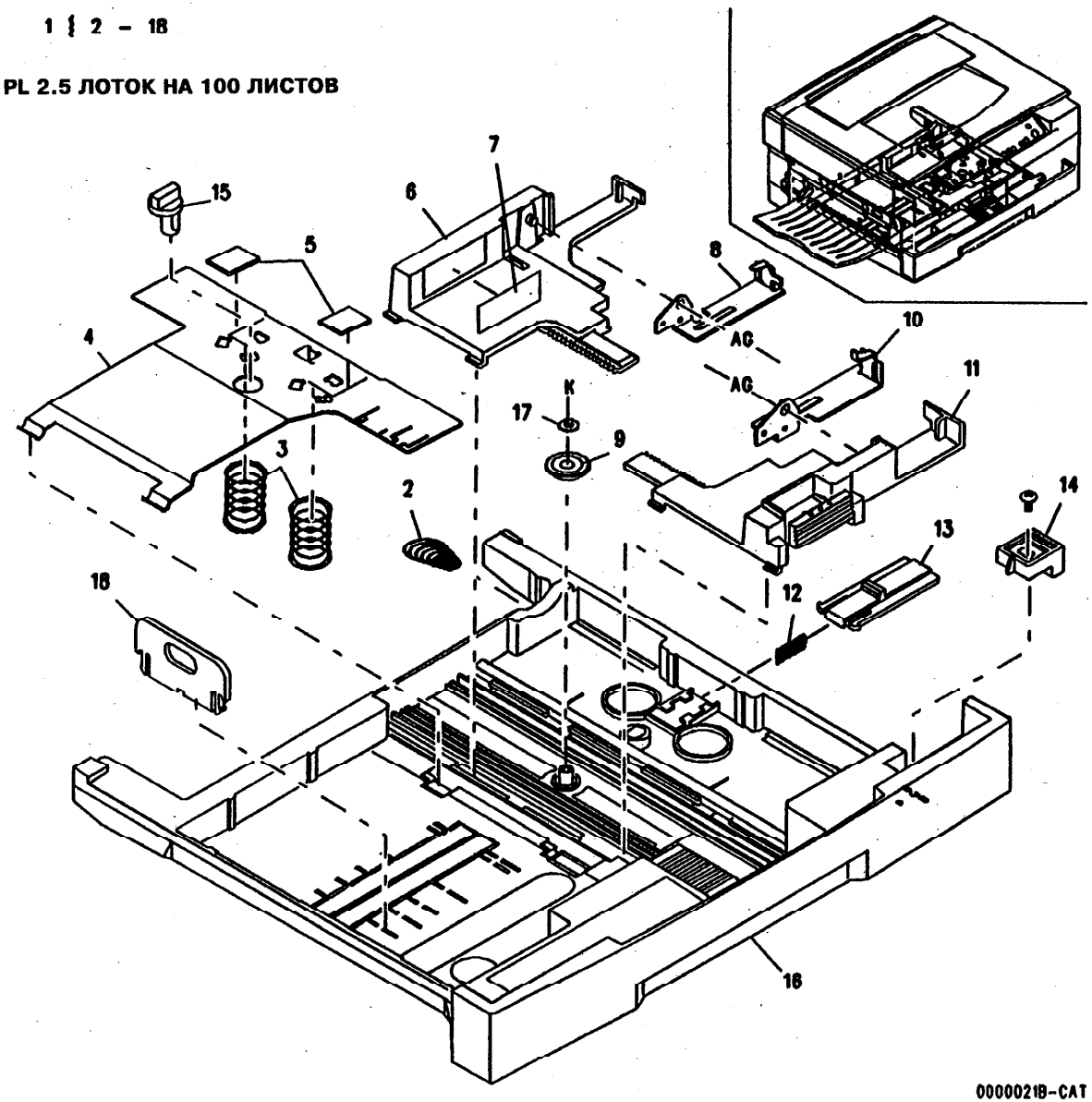

0000021B-CAT

ITEM	PART	DESCRIPTION
1	50K35100	100 SHEET PAPER TRAY ASSEMBLY
2	--	TRAY SPRING (P/O ITEM 1)
3	--	LIFT SPRING (P/O ITEM 1)
4	--	PAPER PRESSURE PLATE (P/O ITEM 1)
5	--	RETARD PAD (P/O ITEM 1)
6	--	REAR PAPER GUIDE (P/O ITEM 1)
7	891E15250	LOAD LABEL
8	--	REAR PAPER SNUBBER (P/O ITEM 1)
9	--	GEAR (P/O ITEM 1)
10	--	FRONT PAPER SNUBBER (P/O ITEM 1)
11	--	FRONT PAPER GUIDE (P/O ITEM 1)
12	--	SPRING (P/O ITEM 1)
13	--	PLATE RELEASE (P/O ITEM 1)
14	--	TRAY STOPPER (P/O ITEM 1) (ADJ 8.4)
15	120E10520	PRESSURE PLATE LOCK
16	--	TRAY FRAME (P/O ITEM 1)
17	--	WASHER (P/O ITEM 1)
18	--	PAPER SIZE GUIDE (P/O ITEM 1)

PL 2.6 TRAY 2 FRAMES

PL 2.6 РАМЫ ЛОТКА 2

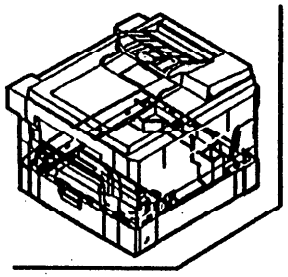

0000026A-CAT

ITEM	PART	DESCRIPTION
1	--	TRAY 2 FRONT COVER
2	--	TIE BAR
3	--	RIGHT FRAME
4	--	SPRING
5	--	ROLLER
6	--	LEAF SPRING
7	--	TRANSPORT COVER
8	--	FOOT
9	--	GUIDE
10	--	REAR TIE BAR
11	--	REAR COVER (REP 8.10)
12	--	MYLAR SHEET
13	--	ADHESIVE SHEET

PL 2.7 TRAY 2 FEEDER ASSEMBLY PL 2.7 УЗЕЛ УСТРОЙСТВА ПОДАЧИ С ЛОТКА 2

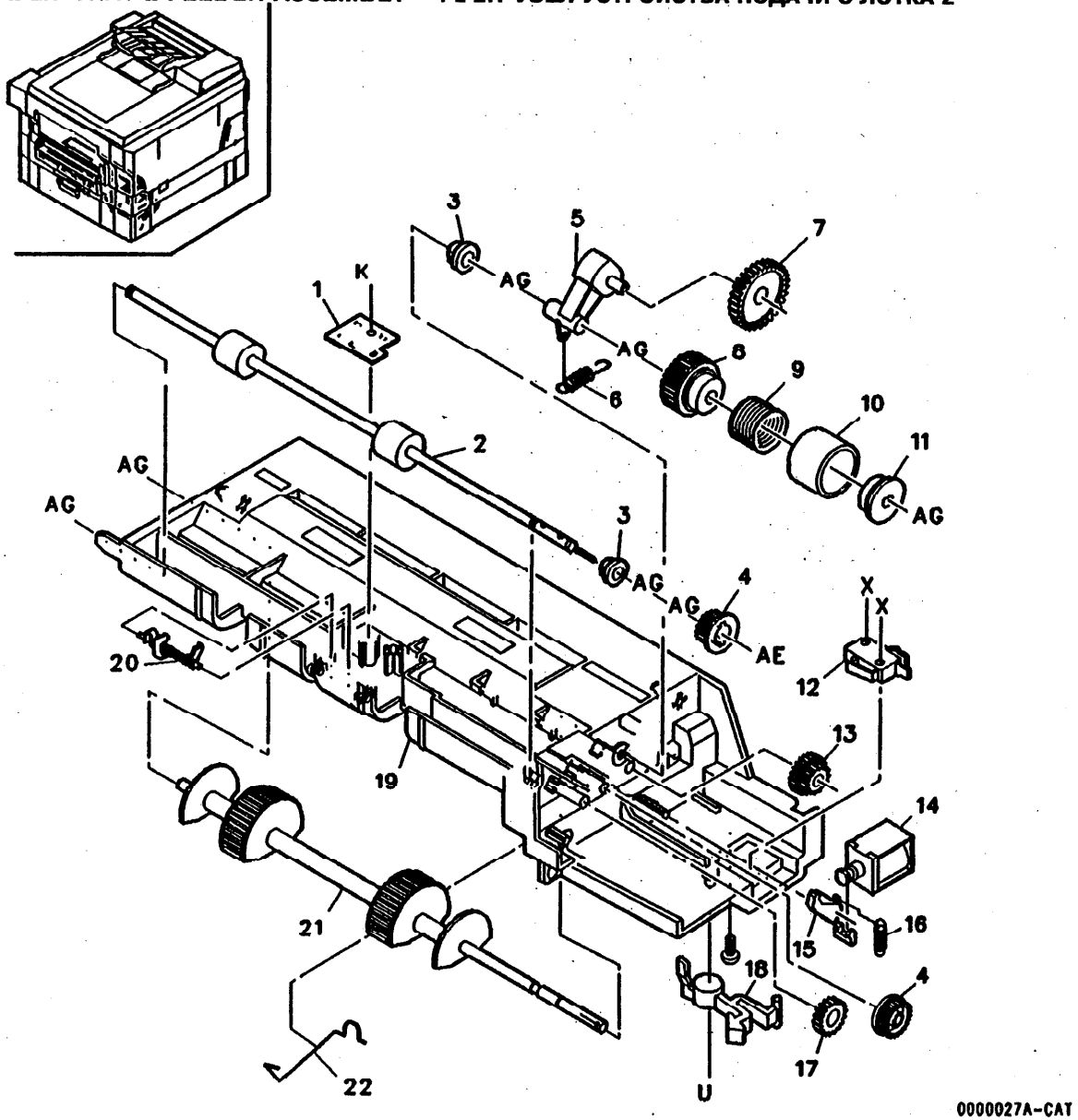

ITEM	PART	DESCRIPTION
1	160K31600	TRAY 2 PAPER FEED SENSOR (Q9) (REP 8.13)
2	22E20730	TRANSPORT ROLLER (REP 8.17)
3	13E12360	BEARING
4	7E29480	GEAR
5	--	ARM
6	--	SPRING
7	7E47670	GEAR
8	7E47590	CLUTCH GEAR
9	9E17190	CLUTCH SPRING
10	16E12320	CLUTCH HOUSING (REP 8.16)
11	5E4260	CLUTCH END CAP
12	110E8330	TRAY 2 DETECT SWITCH (S4) (REP 8.14)
13	7E47580	GEAR
14	121E13130	TRAY 2 PAPER FEED SOLENOID (SOL 4) (REP 8.12)
15	--	PAPER FEED CLUTCH PAWL
16	--	SPRING
17	7E29490	GEAR
18	--	ACTUATOR
19	--	FRAME
20	--	ACTUATOR
21	22K53530	PAPER FEED ROLLER (REP 8.15)
22	--	GROUNDING SPRING

PL 3.1 OPTICS (1 OF 6) PL 3.1 ОПТИКА (1 ИЗ 6)

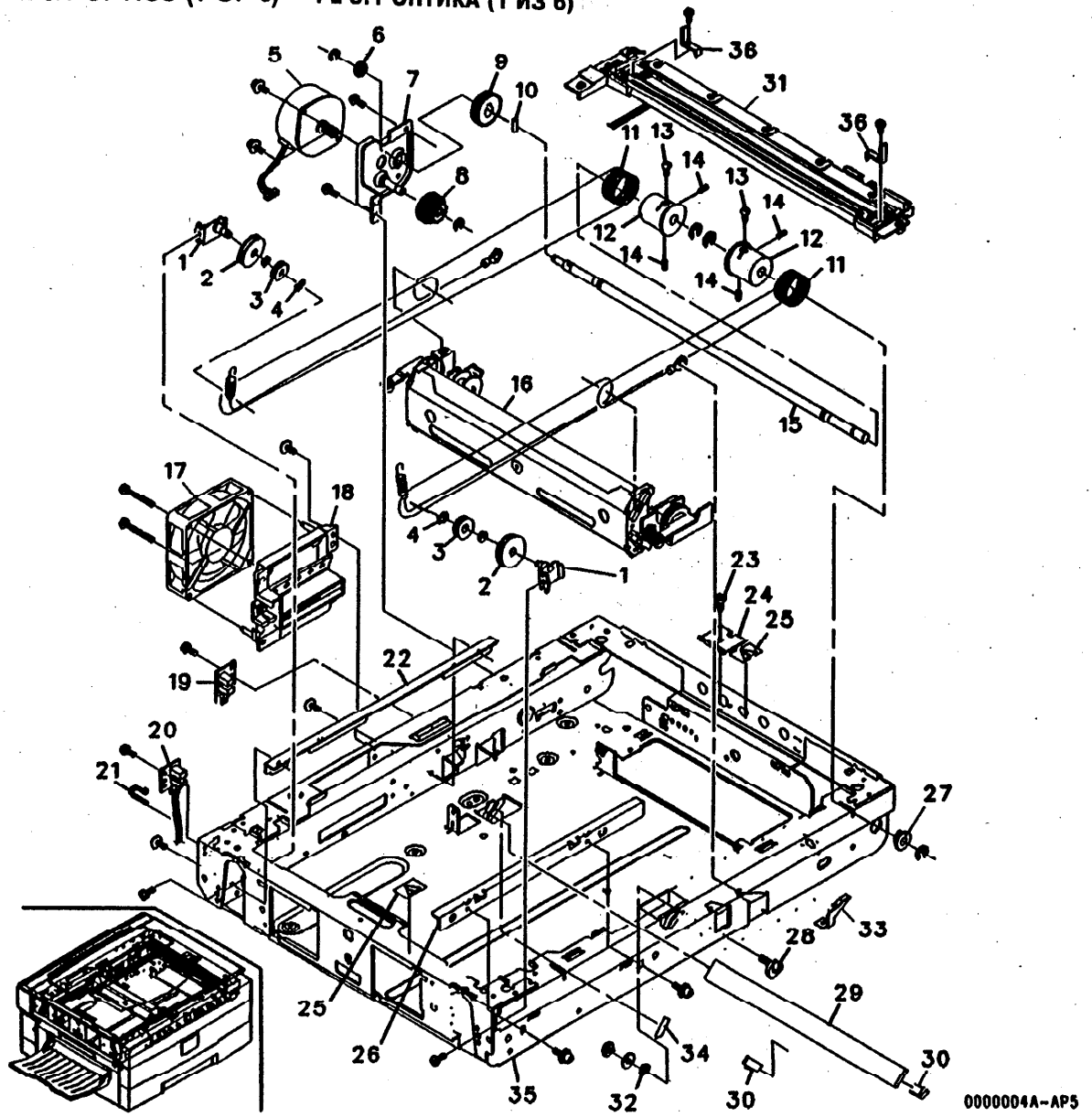

ITEM	PART	DESCRIPTION
1	--	PULLEY SHAFT (NOT SPARED)
2	--	PULLEY (NOT SPARED)
3	--	SMALL PULLEY (NOT SPARED)
4	--	RETAINING RING
5	127K22090	SCAN DRIVE MOTOR (MOT6) (REP 6.8)
6	13E9790	BEARING
7	--	SCAN DRIVE MOTOR PLATE (NOT SPARED)
8	7E47610	SCAN MOTOR GEAR
9	7E29550	SCAN SHAFT GEAR
10	--	DRIVE PIN (NOT SPARED)
11	12K3290	SCAN CABLE (REP 6.11)
12	20E28580	SCAN SHAFT HUB
13	--	HUB SCREW (NOT SPARED)
14	--	SET SCREW (NOT SPARED)
15	--	SCAN SHAFT (NOT SPARED)
16	--	NO. 2/3 MIRROR CARRIAGE (NOT SPARED) (ADJ 6.5)
17	127K22110	OPTICS COOLING FAN (MOT 3) (REP 6.3)
18	--	FAN DUCT (NOT SPARED)
19	160K31430	LENS HOME SENSOR (Q7) (REP 6.6)
20	160K31420	SCAN HOME SENSOR (Q5) (REP 6.7)
21	--	CABLE TIE (NOT SPARED)
22	--	REAR SCAN RAIL
23	--	SCREW (NOT SPARED)
24	33E3580	DOCUMENT GLASS RETAINER
25	891E15270	HIGH VOLTAGE CAUTION LABEL
26	--	FRONT SCAN RAIL (NOT SPARED)
27	13E10120	SCAN SHAFT BEARING
28	--	SCREW (NOT SPARED)
29	62E8360	NO. 6 MIRROR
30	--	MIRROR CLAMP (NOT SPARED)
31	62K8460	EXPOSURE LAMP CARRIAGE ASSEMBLY (100V) (EXPLODED ON PL3.4)
-	62K8470	EXPOSURE LAMP CARRIAGE ASSEMBLY (200V)
32	--	WASHER (NOT SPARED)
33	--	REFLECTOR (NOT SPARED)
34	--	REFLECTOR (R) (NOT SPARED)
35	--	OPTICS FRAME (NOT SPARED)
36	--	CABLE CLAMP (NOT SPARED)

PL 3.2 OPTICS (2 OF 6)

PL 3.2 ОПТИКА (2 ИЗ 6)

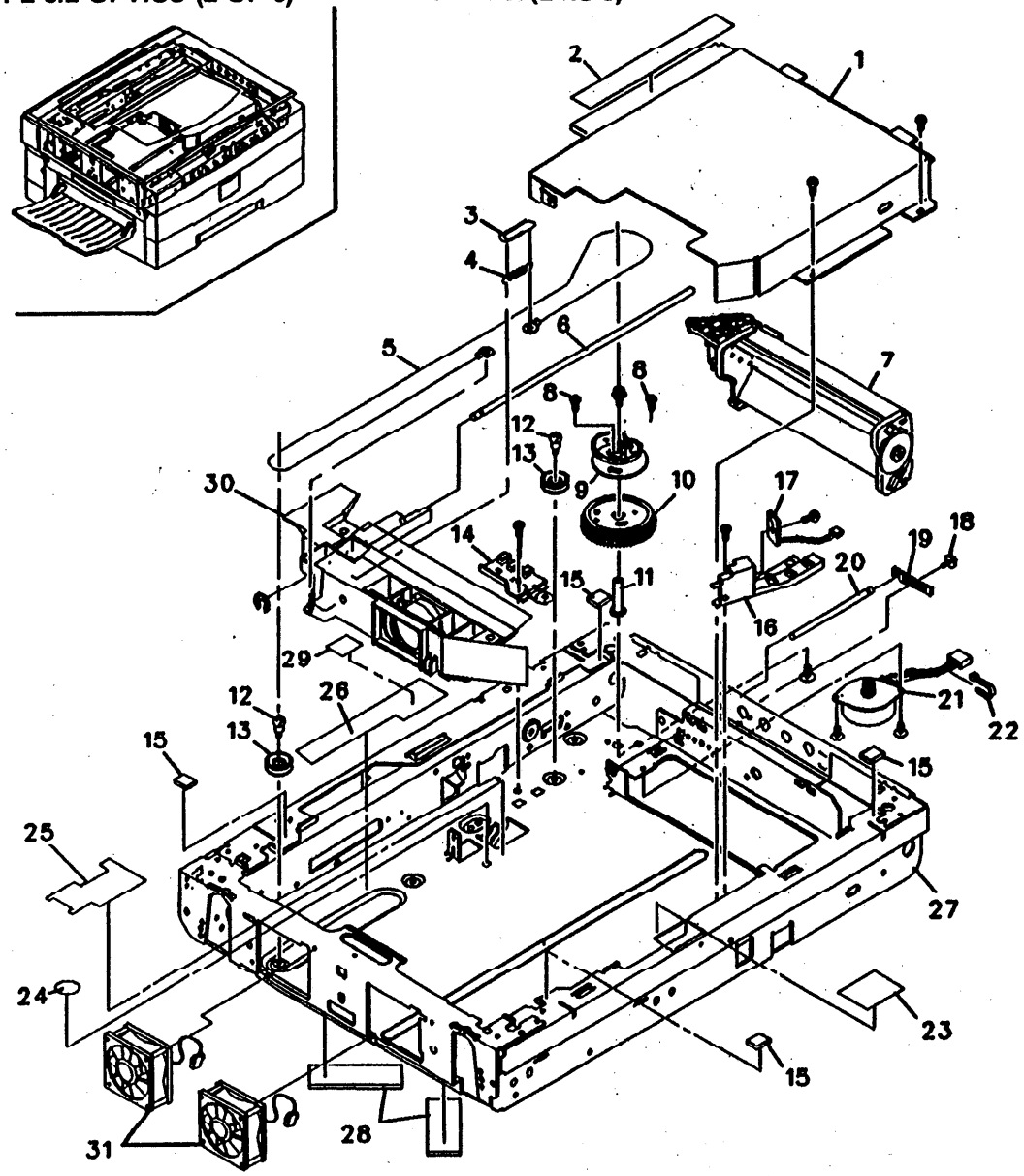

ITEM	PART	DESCRIPTION
1	48E51250	LENS COVER (REP 6.9)
2	--	INSULATOR (NOT SPARED) (220V ONLY)
3	--	CABLE STOP (NOT SPARED)
4	--	LENS CABLE SPRING (NOT SPARED)
5	23K920	LENS CABLE
6	--	LENS SHAFT (NOT SPARED)
7	--	NO. 4/5 MIRROR CARRIAGE (NOT SPARED) (REP 6.10, ADJ 6.3 6.7)
8	--	SCREW (NOT SPARED)
9	--	CAM (NOT SPARED) (ADJ 6.4)
10	20E28590	LENS DRIVE PULLEY
11	--	LENS DRIVE SHAFT (NOT SPARED)
12	--	SCREW (NOT SPARED)
13	--	LENS CABLE PULLEY (NOT SPARED)
14	--	PLATE (NOT SPARED)
15	--	DOCUMENT GLASS CUSHION (NOT SPARED)
16	--	AUTO EXPOSURE SENSOR BRACKET (NOT SPARED)
17	160K31390	AUTO EXPOSURE SENSOR (CR1) (REP 6.4, ADJ 6.1)
18	--	SCREW (NOT SPARED)
19	--	SHAFT FASTENING PLATE
20	--	NO. 4/5 MIRROR SHAFT (NOT SPARED)
21	127K22080	LENS DRIVE MOTOR (MOT 5) (REP 6.5)
22	--	CABLE TIE (NOT SPARED)
23	--	MIRROR 6 UPPER SHEET (NOT SPARED)
24	--	SHIELD (NOT SPARED)
25	--	MIRROR 6 UPPER SHEET (REAR) (NOT SPARED)
26	--	INSULATOR (220V) (NOT SPARED)
27	--	FRAME (NOT SPARED)
28	--	FAN DUCT CUSHION
29	--	INSULATOR (220V) (NOT SPARED)
30	--	LENS ASSEMBLY (EXPLODED ON PL3.6) (ADJ 6.6)
31	127K24440	SDF OPTICS COOLING FAN (MOT 8, MOT 9)

PL 3.3 OPTICS (3 OF 6) PL 3.3 ОПТИКА (3 ИЗ 6)

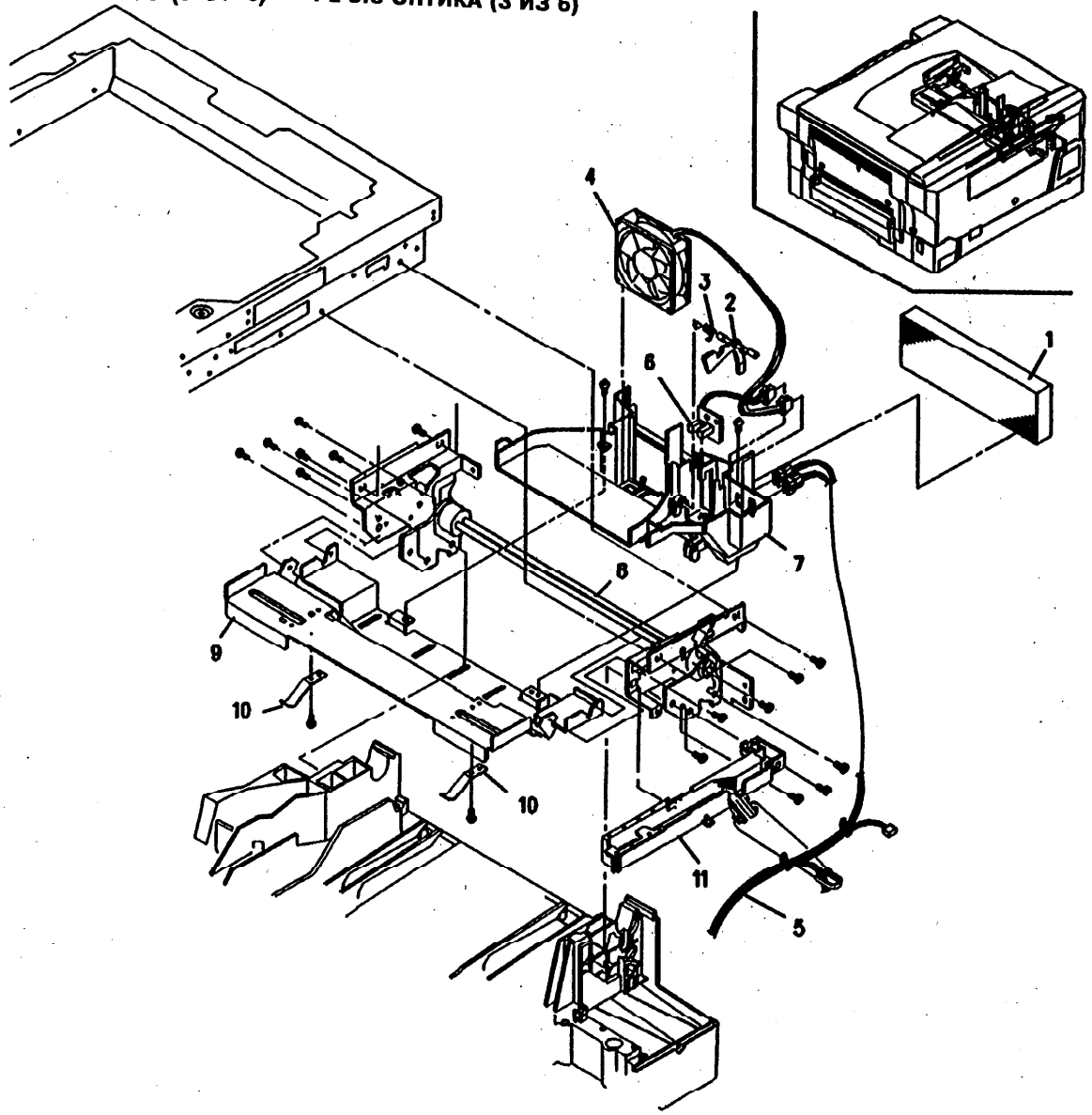

0000006A-AP5

ITEM	PART	DESCRIPTION
1	53E4830	OZONE FILTER (REP 9.7)
2	120E14560	SENSOR ACTUATOR
3	--	SPRING (NOT SPARED)
4	127K22130	FUSER FAN MOTOR (MOT 4) (REP 10.10)
5	--	MAIN HARNESS (NOT SPARED)
6	160K31470	PAPER EXIT SENSOR (Q4) (REP 10.5)
7	--	FAN DUCT (NOT SPARED)
8	--	TORSION SPRING UNIT (NOT SPARED)
9	--	PLATE (NOT SPARED)
10	--	SPRING (NOT SPARED)
11	--	HARNESS GUIDE (NOT SPARED)

1 ¦ 2 - 23

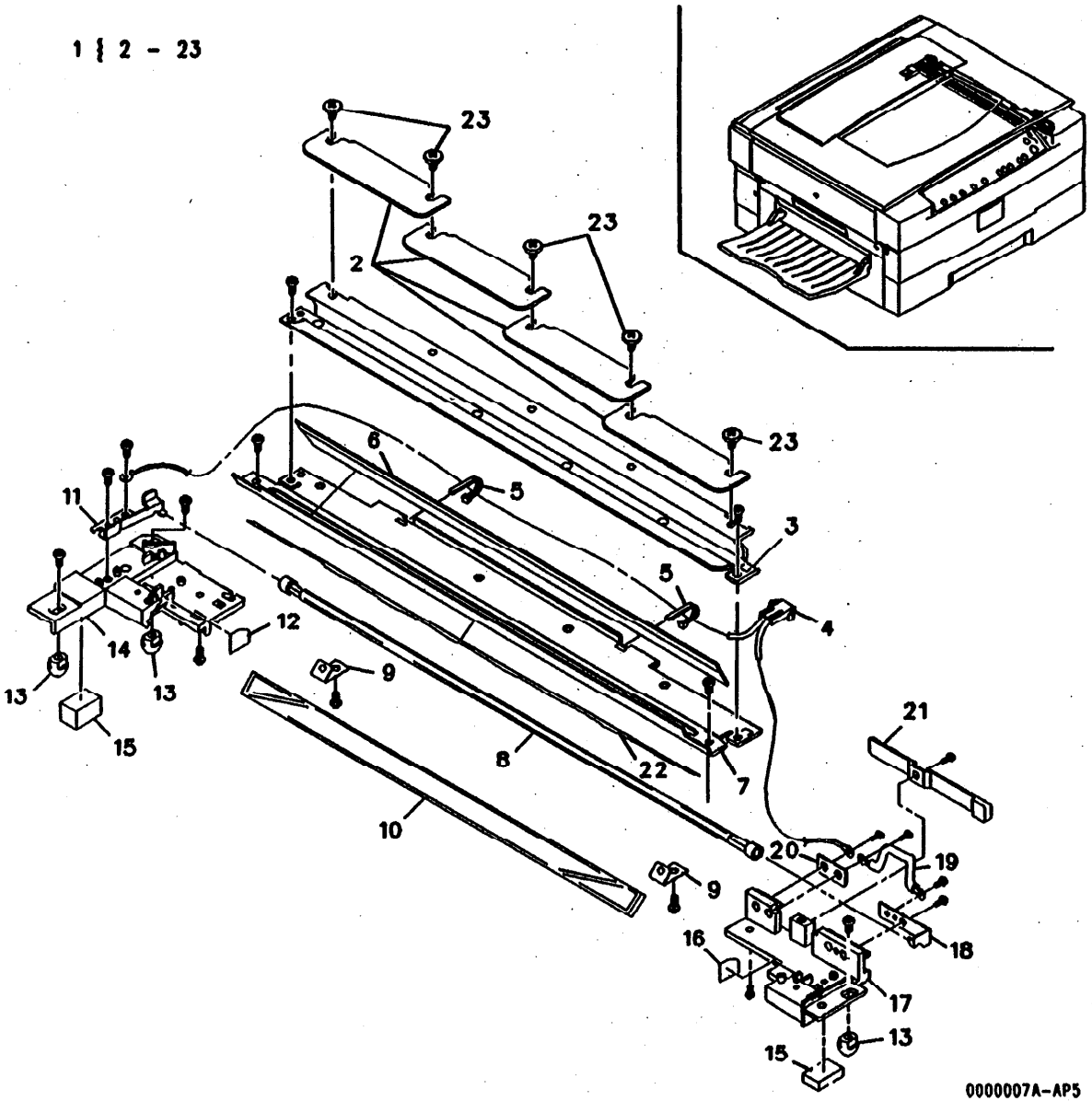

ITEM	PART	DESCRIPTION
1	62K8460	EXPOSURE LAMP CARRIAGE ASSEMBLY (110V)
-	62K8470	EXPOSURE LAMP CARRIAGE ASSEMBLY (220V)
2	--	EXPOSURE CONTROL PLATE (P/O ITEM 1) (ADJ 6.2)
3	--	MAIN REFLECTOR (P/O ITEM 1)
4	--	HARNESS (P/O ITEM 1)
5	--	CABLE TIE (P/O ITEM 1)
6	--	REFLECTOR (P/O ITEM 1)
7	--	BASE PLATE (P/O ITEM 1)
8	122E2140	EXPOSURE LAMP (110V) (LP1)(REP 6.1, ADJ 6.1)
-	122E2150	EXPOSURE LAMP (220V) (LP1)(REP 6.1, ADJ 6.1)
9	--	NO. 1 MIRROR SPRING CLIP (P/O ITEM 1)
10	62E8310	NO. 1 MIRROR
11	--	REAR LAMP CONTACT (P/O ITEM 1)
12	--	REFLECTOR (P/O ITEM 1)
13	--	CARRIAGE PAD (P/O ITEM 1)
14	--	SIDE PLATE (P/O ITEM 1)
15	--	CUSHION (P/O ITEM 1)
16	--	SIDE REFLECTOR (P/O ITEM 1)
17	--	SIDE PLATE (P/O ITEM 1)
18	--	FRONT LAMP CONTACT (P/O ITEM 1)
19	108E4190	THERMAL FUSE (F1) (REP 6.2)
20	--	TERMINAL (P/O ITEM 1)
21	--	FUSE COVER (P/O ITEM 1)
22	--	REFLECTOR (P/O ITEM 1)
23	--	SCREW (NOT SPARED)

PL 3.5 OPTICS (5 OF 6) PL 3.5 ОПТИКА (5 ИЗ 6)

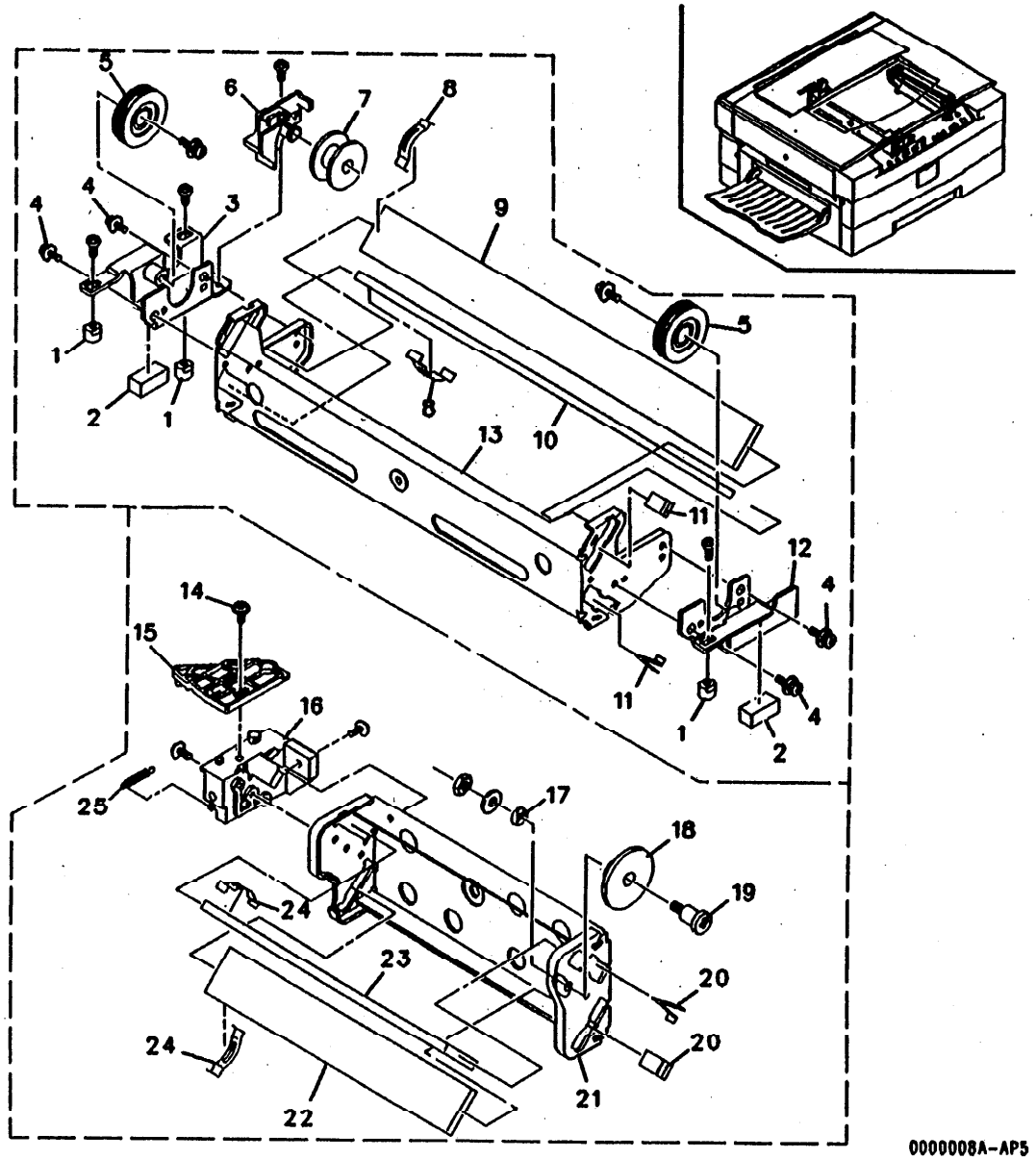

ITEM	PART	DESCRIPTION
1	--	CARRIAGE PAD (NOT SPARED)
2	--	CUSHION (NOT SPARED)
3	--	PULLEY SHAFT PLATE (NOT SPARED)
4	--	SCREW (NOT SPARED)
5	--	PULLEY (NOT SPARED)
6	--	PULLEY BRACKET (NOT SPARED)
7	--	PULLEY (NOT SPARED)
8	--	NO. 2/3 MIRROR CLIP (NOT SPARED)
9	62E8340	NO. 2 MIRROR
10	62E8350	NO. 3 MIRROR
11	--	MIRROR CLIP (FRONT) (NOT SPARED)
12	--	PULLEY PLATE (FRONT) (NOT SPARED)
13	--	NO. 2/3 MIRROR CARRIAGE (NOT SPARED)
14	--	SCREW (NOT SPARED)
15	--	CARRIAGE PLATE (NOT SPARED)
16	--	REAR CARRIAGE SUPPORT (NOT SPARED)
17	--	WASHER (NOT SPARED)
18	--	COLLAR (NOT SPARED)
19	--	SHOULDER SCREW (NOT SPARED)
20	--	MIRROR SPRING CLIP (NOT SPARED)
21	--	NO. 4/5 MIRROR CARRIAGE (NOT SPARED)
22	62E8320	NO. 5 MIRROR
23	62E8330	NO. 4 MIRROR
24	--	REAR CLIP
25	--	SPRING (NOT SPARED)

PL 3.6 OPTICS (6 OF 6) PL 3.6 ОПТИКА (6 ИЗ 6)

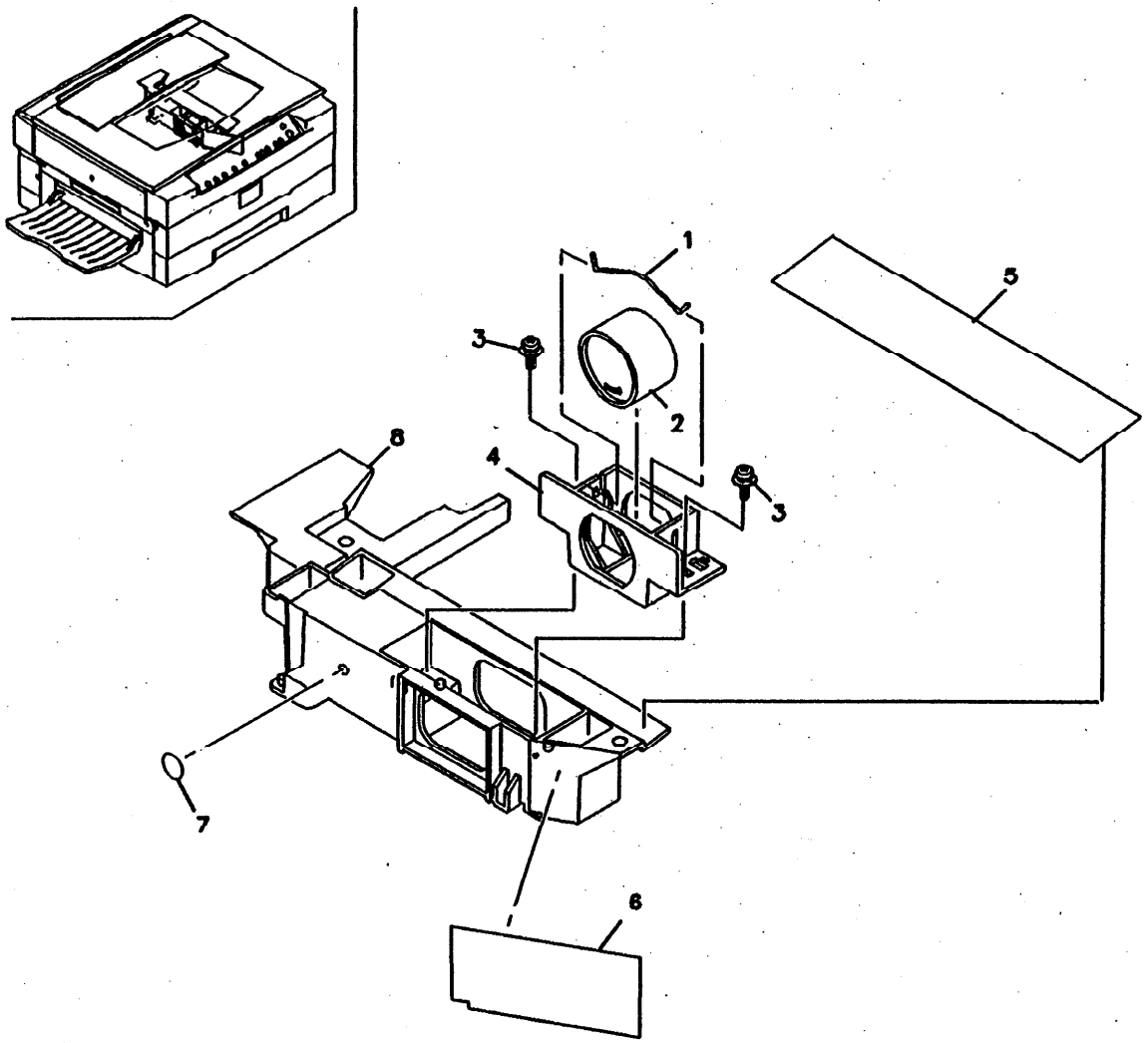

ITEM	PART	DESCRIPTION
1	--	LENS RETAINING SPRING (NOT SPARED)
2	62E8250	LENS (REP 6.9)
3	--	SCREW (NOT SPARED)
4	--	LENS HOUSING (NOT SPARED)
5	--	UPPER LENS SHIELD (NOT SPARED)
6	--	SIDE SHIELD (NOT SPARED)
7	--	SHIELD (NOT SPARED)
8	--	LENS CARRIAGE (NOT SPARED)

PL 4.1 TRANSFER/DETACK COROTRON ASSEMBLY

PL 4.1 УЗЕЛ КОРОТРОНА ПЕРЕНОСА/ОТДЕЛЕНИЯ

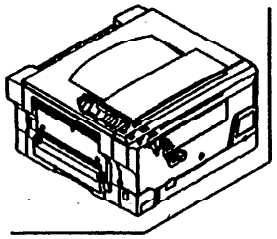

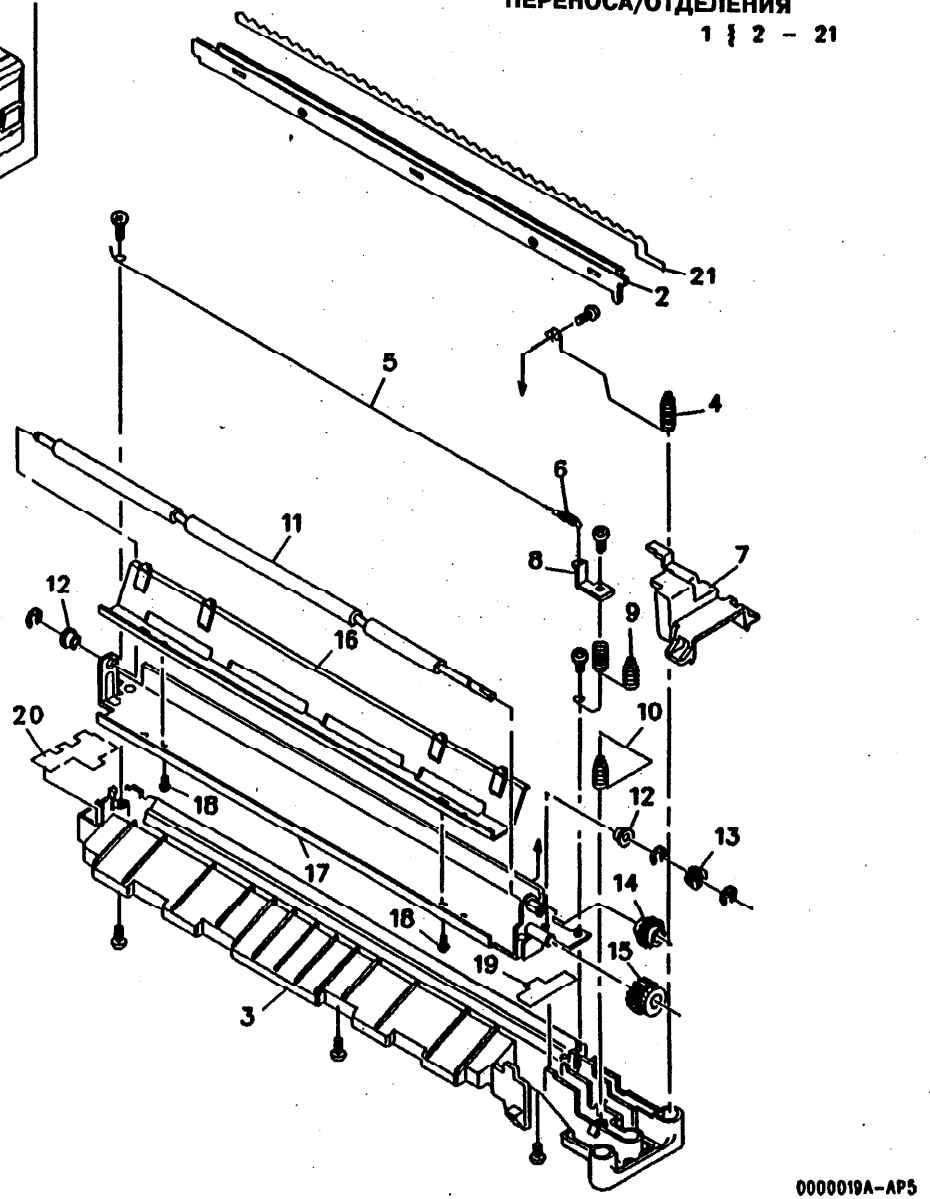

ITEM	PART	DESCRIPTION
1	125K2380	TRANSFER/DETACK COROTRON ASSEMBLY (REP 9.1)
2	38E17230	GUIDE
3	--	BASE (P/O ITEM 1)
4	--	ELECTRODE SPRING (P/O ITEM 1)
5	600K15950	COROTRON WIRE
6	--	TENSION SPRING (P/O ITEM 1)
7	--	COVER (P/O ITEM 1)
8	--	PLATE (P/O ITEM 1)
9	--	SPRING (P/O ITEM 1)
10	--	GROUNDING SPRING (P/O ITEM 1)
11	22E20720	ROLLER
12	13E9560	BEARING
13	7E47630	ROLLER GEAR
14	7E47550	DRIVE GEAR
15	7E47620	GEAR
16	--	CASE (P/O ITEM 1)
17	--	HOUSING (P/O ITEM 1)
18	--	SCREW (P/O ITEM 1)
19	--	REAR INSULATOR (P/O ITEM 1)
20	--	FRONT INSULATOR (P/O ITEM 1)
21	--	DETACK COROTRON (P/O ITEM 1)

PL 4.2 TONER CARTRIDGE AND DRUM CARTRIDGE

PL 4.2 ТОНЕР-КАРТРИДЖ И БАРАБАН-КАРТРИДЖ

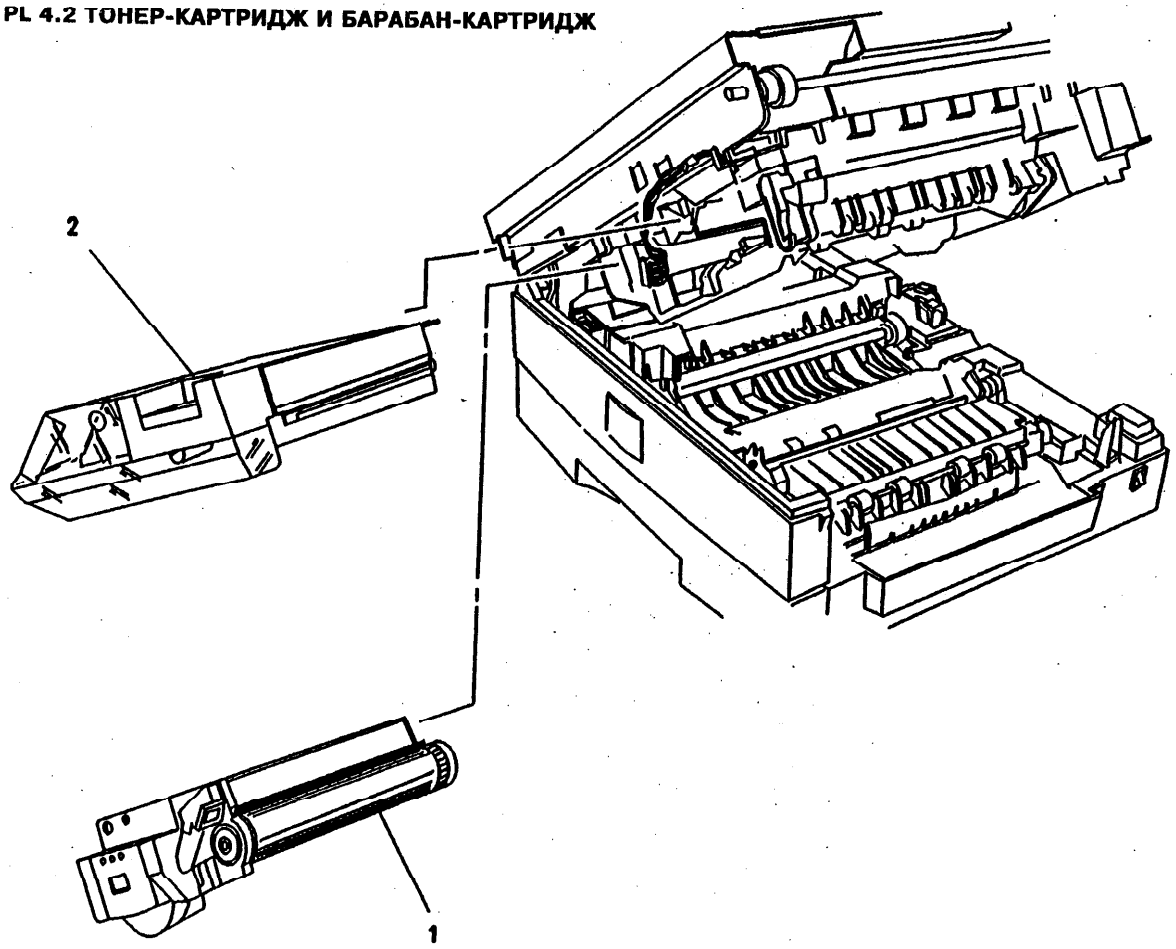

0000022A-AP5

ITEM	PART	DESCRIPTION
1	13R544	DRUM CARTRIDGE (USO/XCL/RX WEST) (REP 9.2)
-	13R547	DRUM CARTRIDGE (XLA/RX EAST) (REP 9.2)
2	6R881	TONER CARTRIDGE (USO/XCL/RX WEST) (REP 9.2)
-	6R890	TONER CARTRIDGE (XLA/RX EAST) (REP 9.2)

PL 5.1 FUSER ASSEMBLY PL 5.1 УЗЕЛ ФЬЮЗЕРА

1 ǂ 2 - 27

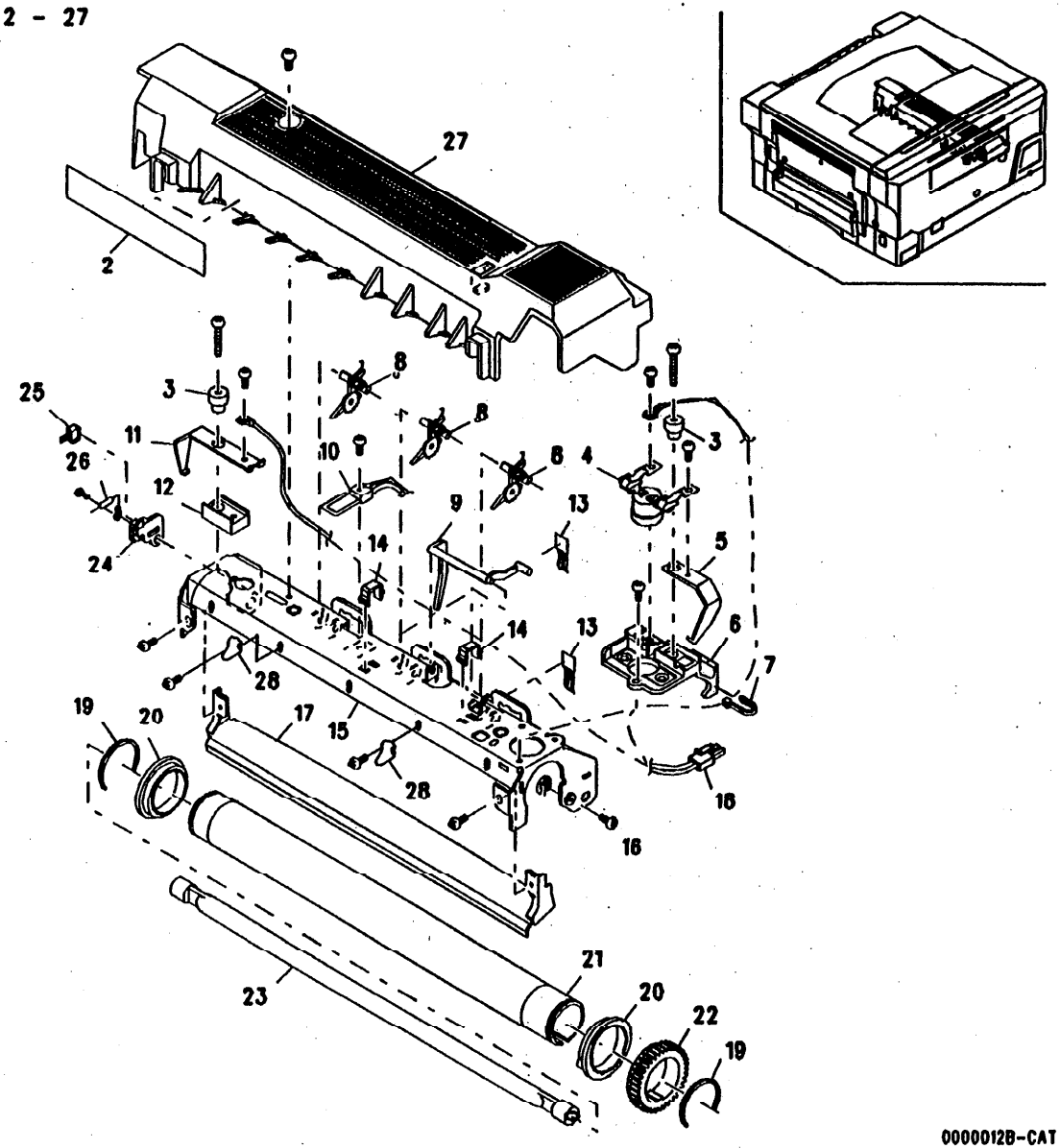

0000012B-CAT

ITEM	PART	DESCRIPTION
1	126K7390	FUSER ASSEMBLY (120V) (REP 10.1)
-	126K7400	FUSER ASSEMBLY (220V) (REP 10.1)
2	891E15260	CAUTION LABEL
3	--	LAMP SPRING RETAINER (P/O ITEM 1)
4	130E7831	THERMOSTAT (S3) (REP 10.3)
5	115E5340	LAMP CONTACT (REAR)
6	--	THERMOSTAT SUPPORT (P/O ITEM 1)
7	--	CABLE TIE (P/O ITEM 1)
8	7E47400	STRIPPER FINGER
9	--	ACTUATOR (P/O ITEM 1)
10	130E7840	THERMISTOR (RT1) (REP 10.4)
11	115E5330	LAMP CONTACT (FRONT)
12	--	LAMP CONTACT SUPPORT (P/O ITEM 1)
13	--	DISCHARGE BRUSH (P/O ITEM 1)
14	--	HARNESS CLIP (P/O ITEM 10)
15	--	FUSER FRAME (P/O ITEM 1)
16	--	SCREW (P/O ITEM 1)
17	--	PAPER GUIDE (P/O ITEM 1)
18	--	HARNESS (P/O ITEM 1)
19	3E10140	RETAINING RING
20	13E12780	BEARING
21	22E20870	HEAT ROLLER (REP 10.7)
22	7E14961	HEAT ROLLER GEAR
23	122E2120	HEAT ROD (HTR1) (120V) (REP 10.2)
-	122E2130	HEAT ROD (HTR1) (220V) (REP 10.2)
24	--	RESISTOR BRACKET (P/O ITEM 1)
25	--	DISCHARGE BRUSH (P/O ITEM 1)
26	--	RESISTOR (P/O ITEM 1)
27	--	FUSER COVER (P/O ITEM 1) (REP 10.6)
28	38E18160	GUIDE

PL 5.2 PRESSURE ROLL AND DRIVES

PL 5.2 ПРИЖИМНОЙ РОЛИК И ПРИВОДЫ

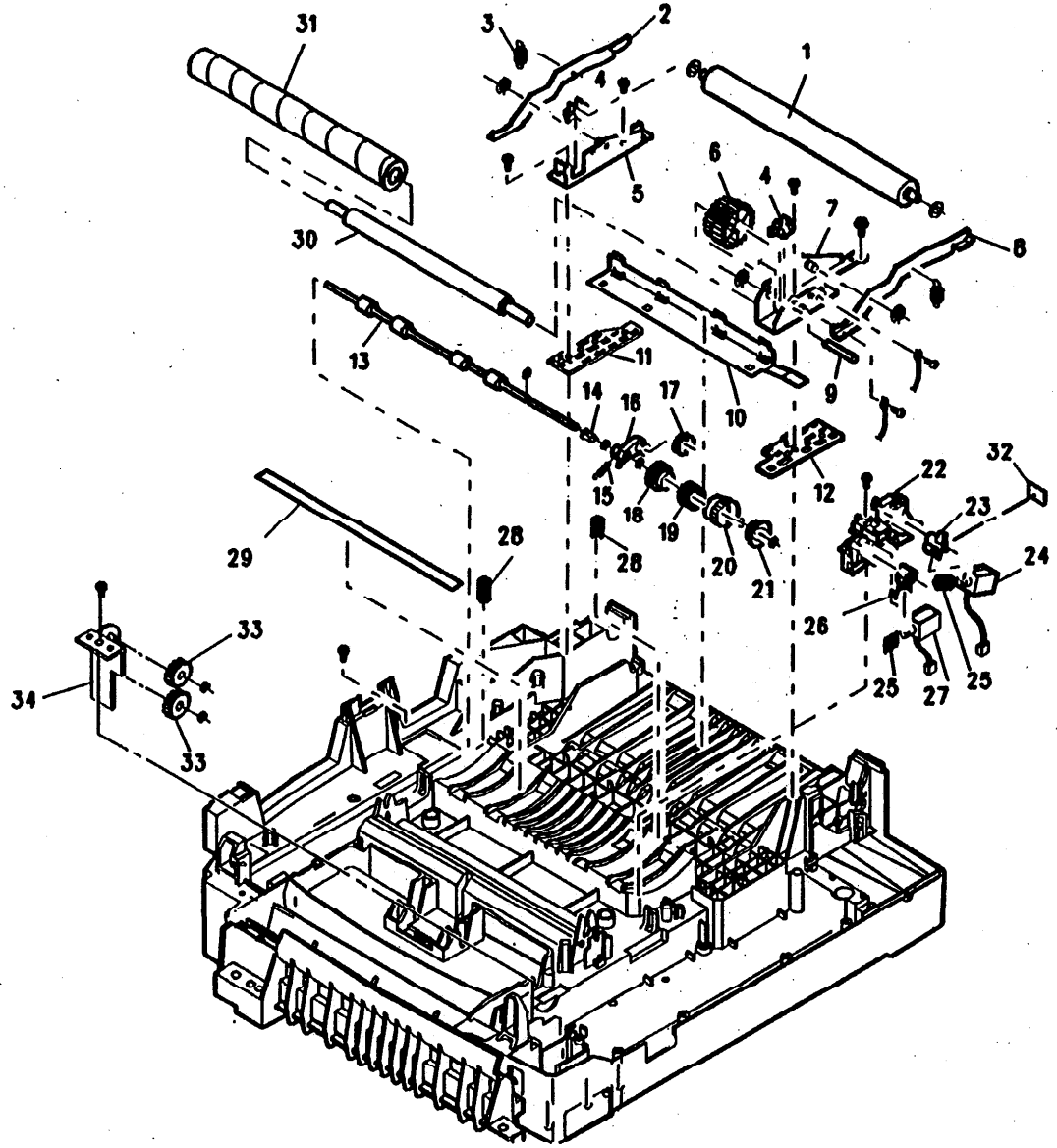

ITEM	PART	DESCRIPTION
1	22E20700	PRESSURE ROLLER (FUSER) (REP 10.8)
2	--	PRESSURE ROLLER ARM (FRONT)(NOT SPARED)
3	--	SPRING (NOT SPARED)
4	13E5110	PRESSURE ROLLER BEARING
5	--	FRONT BRACKET (NOT SPARED)
6	7E47560	FUSER GEAR
7	--	REAR BRACKET (NOT SPARED)
8	--	PRESSURE ROLLER ARM (REAR)(NOT SPARED)
9	--	SHAFT (NOT SPARED)
10	33E3580	PRESSURE ROLLER STRIPPER
11	--	FRONT FUSER PLATE
12	--	REAR FUSER PLATE
13	22E20690	REGISTRATION ROLLER
14	13E12330	BEARING
15	--	SPRING (NOT SPARED)
16	--	ARM (NOT SPARED)
17	7E47650	GEAR
18	5E9540	CLUTCH HUB
19	9E57580	CLUTCH SPRING
20	5E9640	CLUTCH SLEEVE
21	5E9510	CLUTCH BOSS
22	--	BRACKET (NOT SPARED)
23	7E47730	REG CLUTCH PAWL
24	121E13140	REGISTRATION ROLLER SOL (SOL2) (REP 8.2)
25	--	SPRING
26	7E47720	PAPER FEED CLUTCH PAWL
27	121E13150	PAPER FEED SOLENOID (SOL1) (REP 8.1)
28	--	SPRING (NOT SPARED)
29	--	SHEET (NOT SPARED)
30	--	SHAFT (NOT SPARED)
31	22E21400	CLEANING ROLLER (REP 10.9)
32	4E10720	CUSHION
33	7E47680	GEAR (1255 ONLY)
34	--	GEAR BRACKET (NOT SPARED)

PL 6.1 ELECTRICAL COMPONENTS (1 OF 3)

PL 6.1 ЭЛЕКТРИЧЕСКИЕ ЭЛЕМЕНТЫ (1 ИЗ 3)

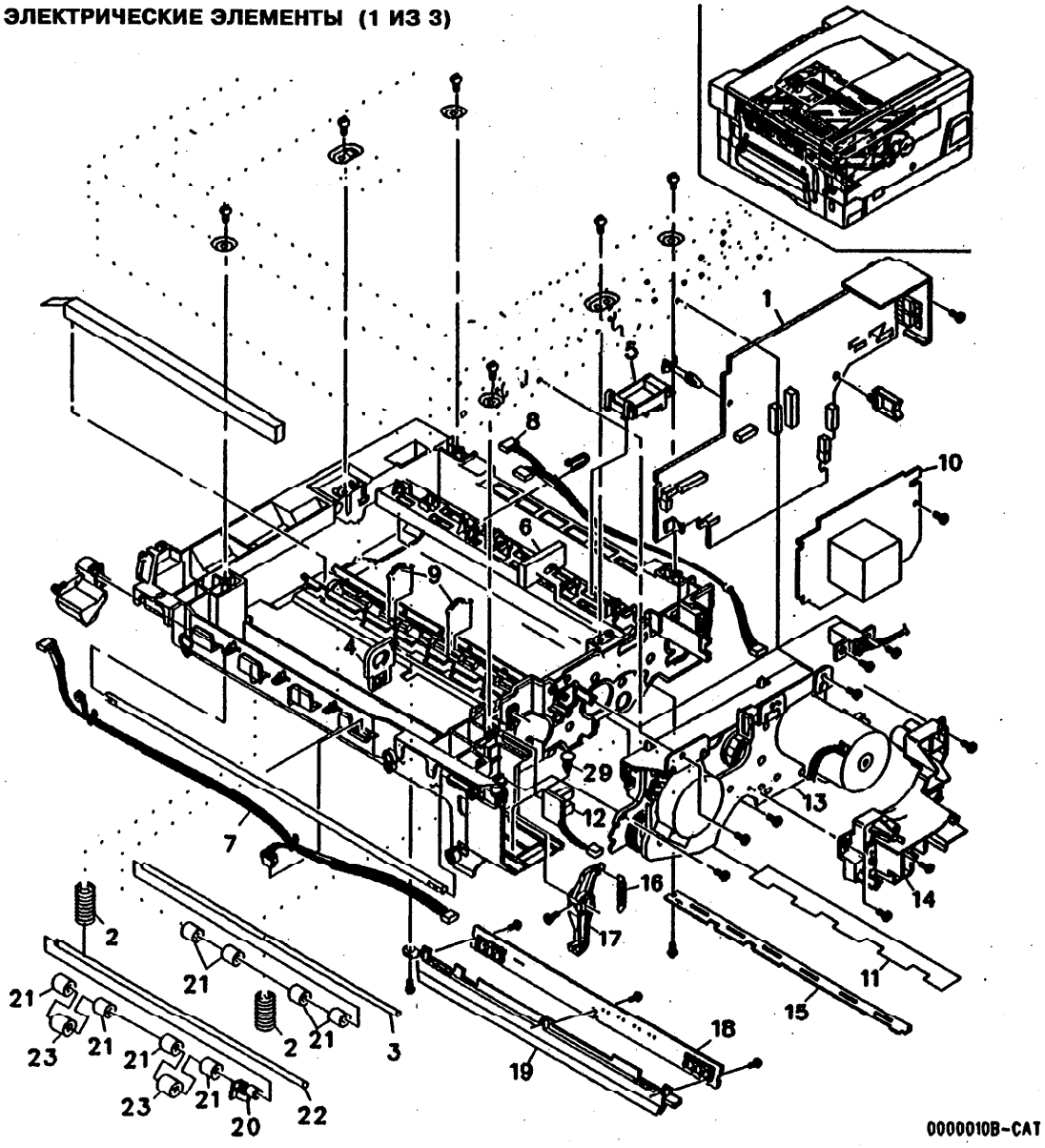

ITEM	PART	DESCRIPTION
1	160K31481	MAIN PWB (110V) (XC810,XC820,XC830) (REP 1.5)
-	160K31721	MAIN PWB (110V) (XC1020,XC1040) (REP 1.5)
-	160K31731	MAIN PWB (220V) (XC811,XC822,XC830) (REP 1.5)
-	160K31741	MAIN PWB (220V) (XC1033) (REP 1.5)
-	160K31761	MAIN PWB (220V) (XC1245,XC1255)
-	160K31701	MAIN PWB (110V) (XC1255)
-	160K31711	MAIN PWB (110V) (XC1044, XC1045)
-	160K31751	MAIN PWB (220V) (XC1044,XC1045)
2	--	SPRING (NOT SPARED)
3	--	SHAFT (NOT SPARED)
4	--	GUIDE (NOT SPARED)
5	--	CRU GUIDE (NOT SPARED)
6	--	CUSHION (NOT SPARED)
7	--	OPTICS HARNESS (NOT SPARED)
8	--	HARNESS (NOT SPARED)
9	--	SPRING (NOT SPARED)
10	160K31500	HVPS (REP 1.3, ADJ 9.1 9.2)
11	--	PROTECT SHEET (NOT SPARED)
12	160K32000	TONER CARTRIDGE DETECT SENSOR (Q8) (REP 9.8)
13	--	MAIN DRIVES (EXPLODED ON PL 1.1)
14	--	SOCKET HOLDER (EXPLODED ON PL 6.2)
15	160K31340	DISCHARGE LAMP (DS2) (REP 9.4)
16	--	LATCH SPRING (NOT SPARED)
17	--	COPIER LATCH (REAR) (NOT SPARED)
18	160K31330	SIDE EDGE/ERASE LAMP PWB (REP 9.5)
19	--	LAMP HOLDER (NOT SPARED)
20	--	GUIDE (NOT SPARED)
21	--	REGISTRATION IDLER
22	--	SHAFT (NOT SPARED)
23	--	COLLAR (NOT SPARED)

PL 6.2 ELECTRICAL COMPONENTS (2 OF 3)

PL 6.2 ЭЛЕКТРИЧЕСКИЕ ЭЛЕМЕНТЫ (2 ИЗ 3)

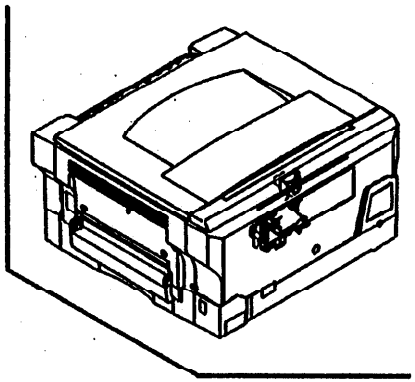

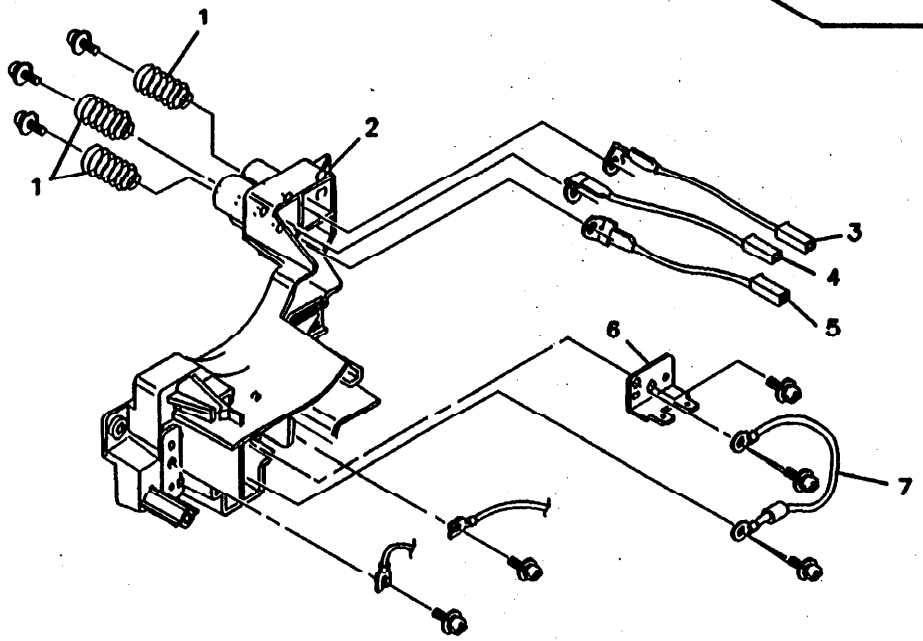

0000014A-AP5

ITEM	PART	DESCRIPTION
1	--	SPRING (NOT SPARED)
2	--	CONTACT FRAME (NOT SPARED)
3	--	TERMINAL WIRE (NOT SPARED)
4	--	TERMINAL WIRE (NOT SPARED)
		TERMINAL WIRE (NOT SPARED)
5	--	TERMINAL WIRE (NOT SPARED)
6	--	TERMINAL PLATE (NOT SPARED)
7	--	WIRE (NOT SPARED)

PL 6.3 ELECTRICAL COMPONENTS (3 OF 3)

PL 6.3 ЭЛЕКТРИЧЕСКИЕ ЭЛЕМЕНТЫ (3 ИЗ 3)

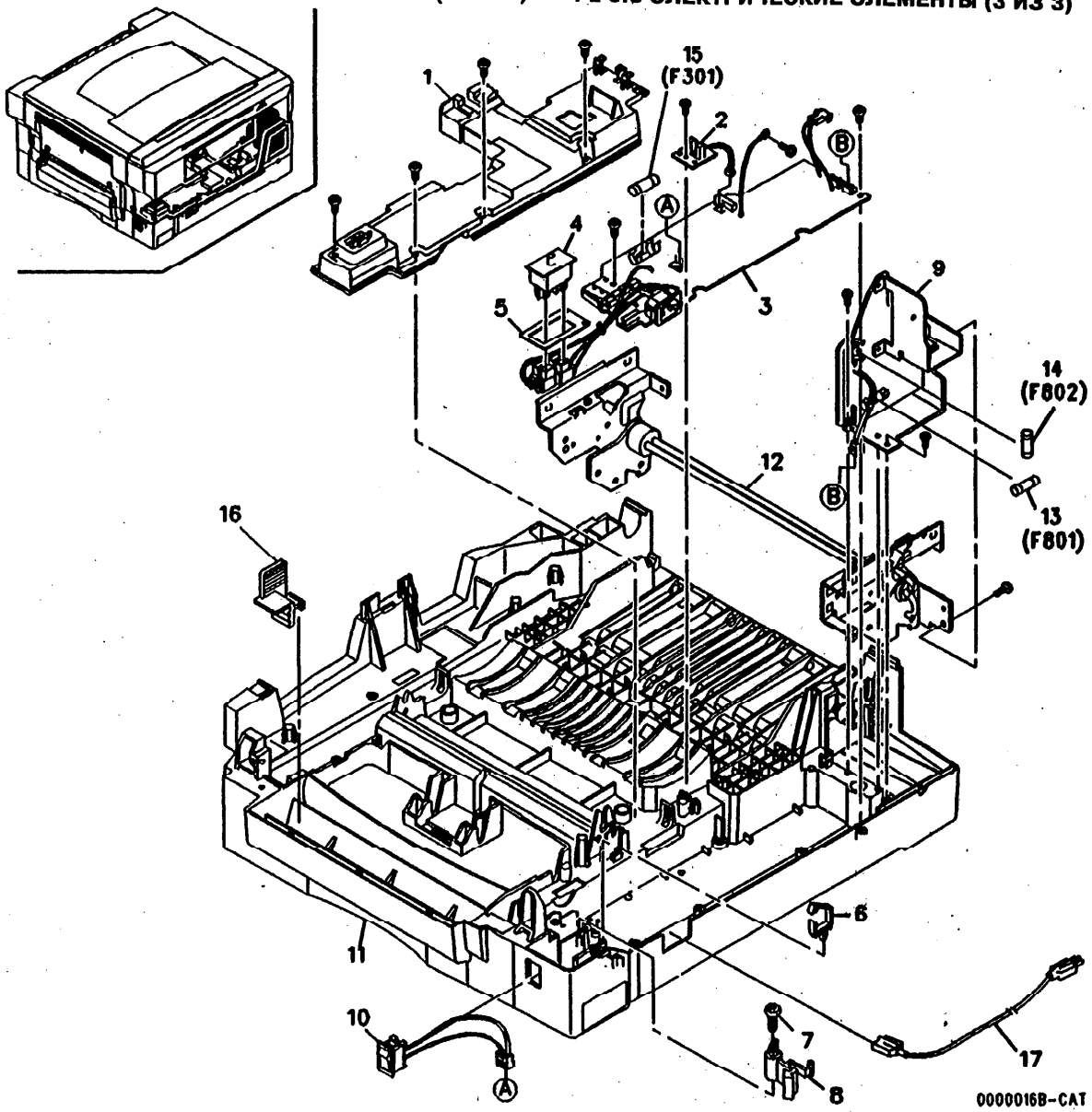

ITEM	PART	DESCRIPTION
1	--	AC PWB COVER (NOT SPARED)
2	160K31440	NEW DRUM CARTRIDGE SENSOR (Q3) (REP 9.6)
3	160K31621	AC PWB (110V) (XC1255)(REP 1.6)
-	160K31630	AC PWB (220V) (XC1255)(REP 1.6)
-	160K31491	AC PWB (110V) (XC810,820,830,1020 1040,1044,1045) (REP 1.6)
-	160K31610	AC PWB (220V) (XC811,822,830,1033 1040,1044,1045,1245) (REP 1.6)
4	110E7440	INTERLOCK SWITCH (S2) (REP 1.1)
5	--	SWITCH BRACKET (NOT SPARED)
6	--	WIRE SUPPORT (NOT SPARED)
7	--	SCREW (NOT SPARED)
8	--	CASSETTE DETECT ARM (NOT SPARED)
9	160K31450	LOW VOLTAGE POWER SUPPLY (110V) (REP 1.2)
-	160K31460	LOW VOLTAGE POWER SUPPLY (220V) (REP 1.2)
10	110K9160	POWER ON/OFF SWITCH (S1) (110V) (REP 1.1)
-	110K9170	POWER ON/OFF SWITCH (S1) (220V) (REP 1.1)
11	--	BASE (NOT SPARED)
12	--	COPIER HINGE COUNTERBALANCE (NOT SPARED)
13	108E4231	FUSE (F801) (3.15A) (110V)
-	108E4260	FUSE (F801) (3.15A) (220V)
14	108E4240	FUSE (F802) (4A) (110V)
-	108E4250	FUSE (F802) (4A) (220V)
15	108E3660	FUSE (F301) (15A) (110V)
-	108E4370	FUSE (F301) (6.3A) (220V)
16	42E1340	COROTRON CLEANING TOOL
17	117K9750	POWER CORD

PL 7.1 EXTERIOR COVERS (W/O SDF) PL 7.1 ВНЕШНИЕ КРЫШКИ (Без SDF)

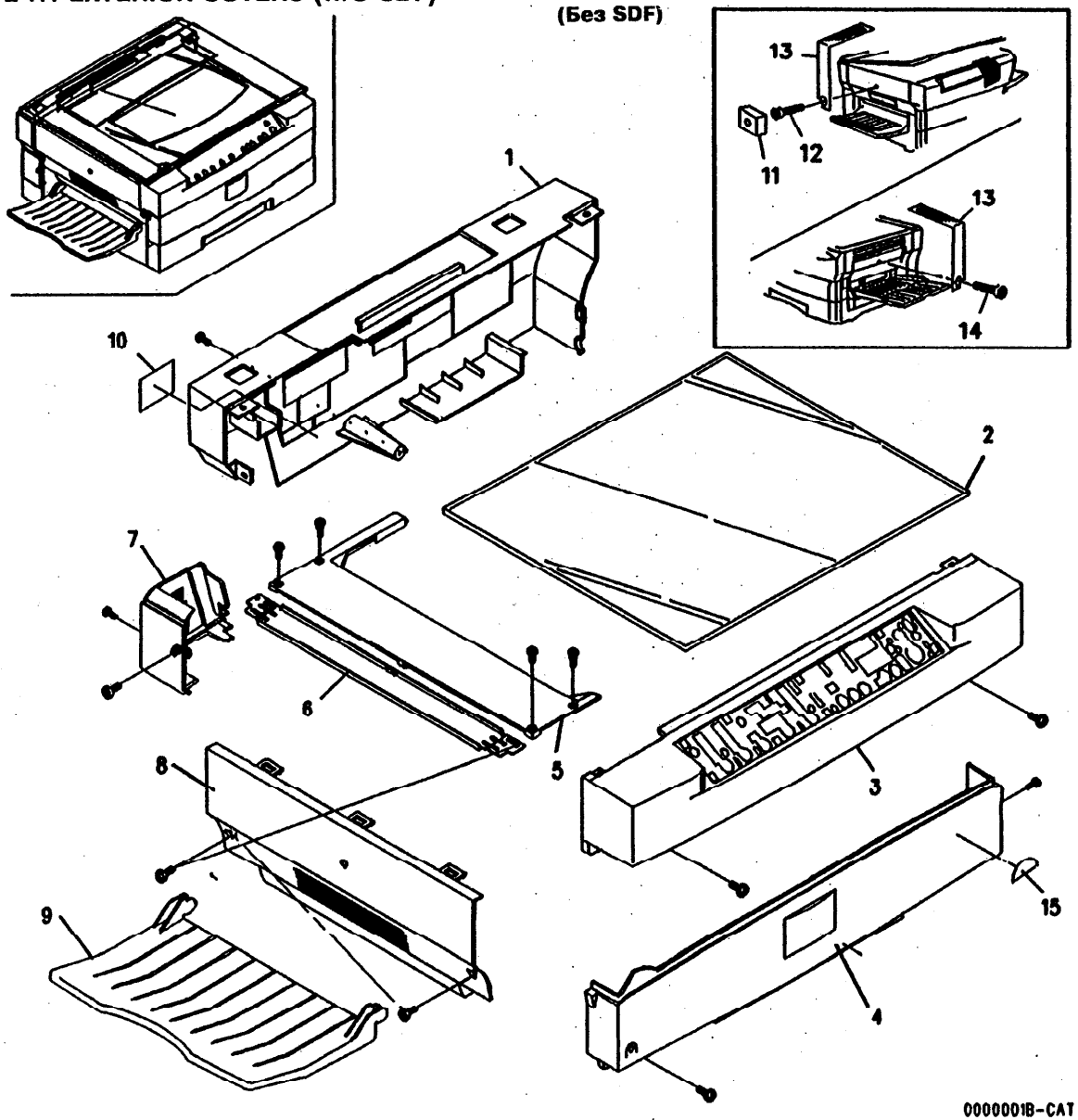

ITEM	PART	DESCRIPTION
1	48E47230	REAR COVER (REP 14.5)
2	62E8300	DOCUMENT GLASS (REP 14.1)
3	--	CONTROL CONSOLE (P/O ITEM 1 ON PL7.3)
4	48E47260	FRONT COVER (REP 14.6)
5	48E47270	REGISTRATION PLATE
6	--	LOWER PLATE (NOT SPARED)
7	48E47280	LVPS COVER
8	48E47290	LEFT END COVER (REP 14.3)
9	50E13440	EXIT TRAY
10	891E15280	CAUTION LABEL
11	--	CUSHION (NOT SPARED)
12	26E61550	MIRROR 2/3 LOCKING SCREW
13	--	CARD (NOT SPARED)
14	26E61560	MIRROR 4/5 LOCKING SCREW (XC811/820/822 830/1020/1033)
-	26E61570	MIRROR 4/5 LOCKING SCREW (XC810/1040)
15	891E27220	LABEL

PL 7.2 DOCUMENT COVER PL 7.2 КРЫШКА ОРИГИНАЛА

5 1 - 4

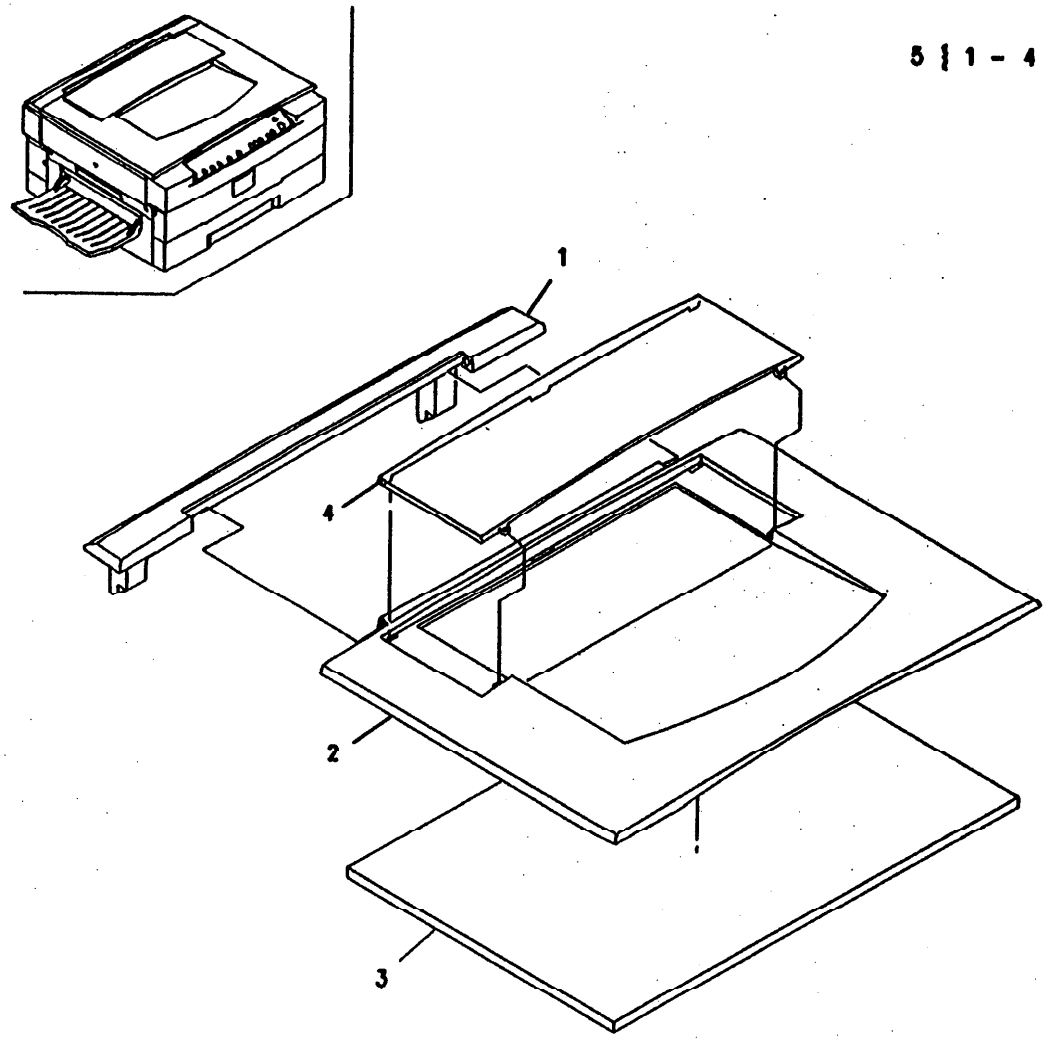

ITEM	PART	DESCRIPTION
1	--	REAR PIVOT ATTACHMENT (P/O ITEM 5)
2	--	DOCUMENT COVER (P/O ITEM 5)
3	4E10350	DOCUMENT COVER CUSHION (REP 14.2)
4	--	DOCUMENT COVER POCKET (P/O ITEM 5)
5	48K63860	DOCUMENT COVER ASSEMBLY (XC810,XC811,XC820, XC830) (REP 14.1)
-	48K63870	DOCUMENT COVER ASSEMBLY (XC822,XC1020,XC1033 XC1040) (REP 14.1)

0000002A-AP5

PL 7.3 CONTROL CONSOLE PL 7.3 ПАНЕЛЬ УПРАВЛЕНИЯ

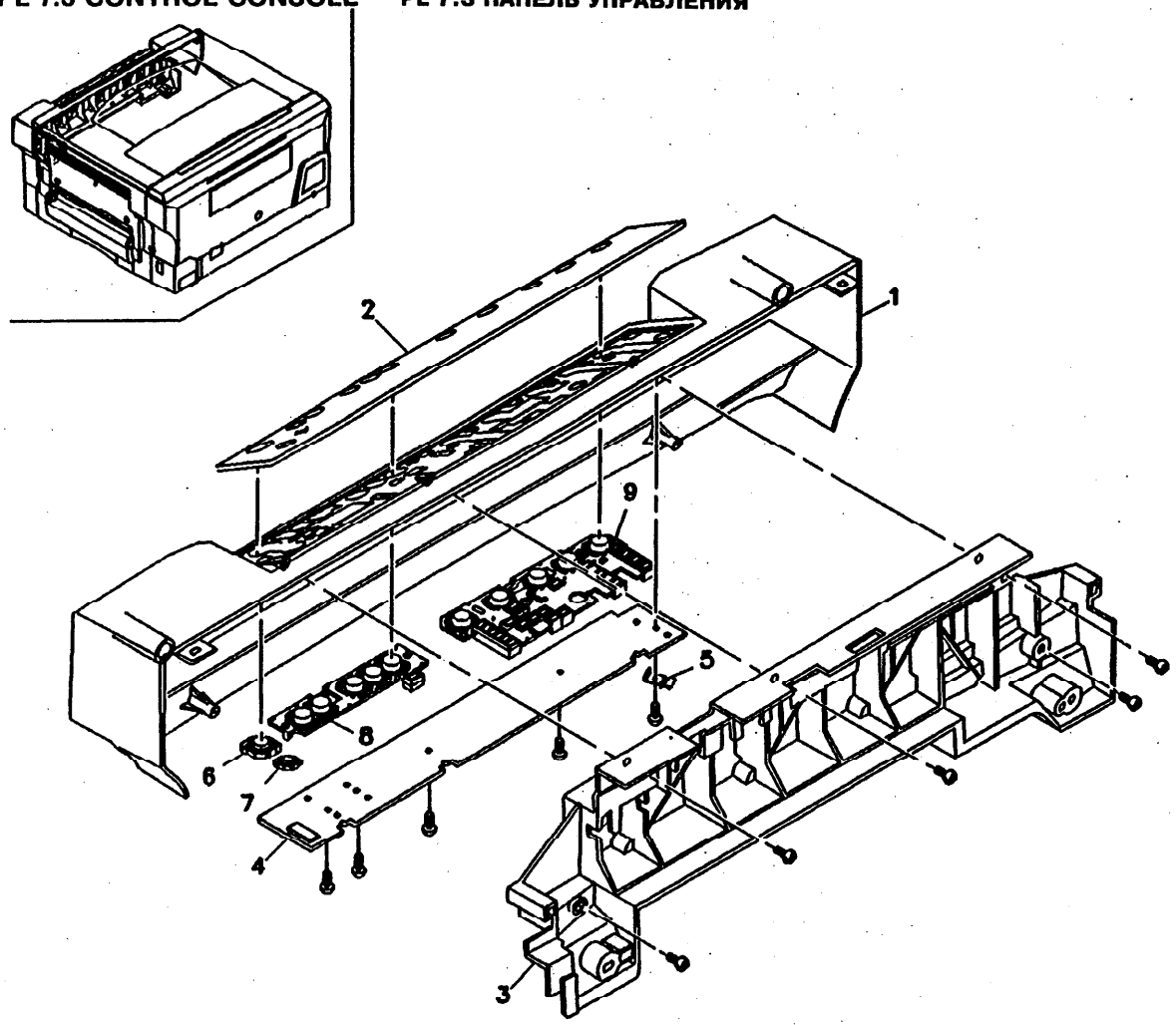

0000003A-AAP

ITEM	PART	DESCRIPTION
1	48E47240	CONTROL CONSOLE (XC810,XC811,XC820, XC1020)
-	48E47250	CONTROL CONSOLE (XC822,XC830,XC1033, XC1040,XC1045, XC1245,XC1255)
2	53E4880	CONTROL BUTTON COVER (XC820)
-	53E4890	CONTROL BUTTON COVER (XC830)
-	53E4940	CONTROL BUTTON COVER (XC822)
-	53E4900	CONTROL BUTTON COVER (XC810)
-	53E4950	CONTROL BUTTON COVER (XC1033)
-	53E4920	CONTROL BUTTON COVER (XC1020)
-	53E4910	CONTROL BUTTON COVER (XC1040)
-	53E4930	CONTROL BUTTON COVER (XC811)
-	53E4960	CONTROL BUTTON COVER (XC1245)
-	53E4970	CONTROL BUTTON COVER (XC1255)
-	53E4980	CONTROL BUTTON COVER (XC1045)
-	53E4990	CONTROL BUTTON COVER (XC1044)
3	48E47300	PWB FRAME
4	160K31360	CONTROL CONSOLE PWB (XC811,XC820,XC1020) (REP 1.4)
-	160K31370	CONTROL CONSOLE PWB (XC810,XC822,XC830, XC1033,XC1040) (REP 1.4)
-	160K31350	CONTROL CONSOLE PWB (XC1044, XC1045, XC1245 XC1255)
5	--	PWB RETAINER (NOT SPARED)
6	3E41780	START PRINT BUTTON
7	3E41770	CLEAR/STOP BUTTON
8	3E41800	COPY QUANTITY/ZOOM SELECT BUTTONS
9	3E41790	EXPOSURE MODE SELECT BUTTONS

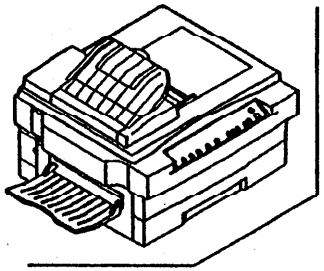

PL 8.1 УСТРОЙСТВО ПОДАЧИ КОМПЛЕКТА ДОКУМЕНТОВ (1 ИЗ 3)

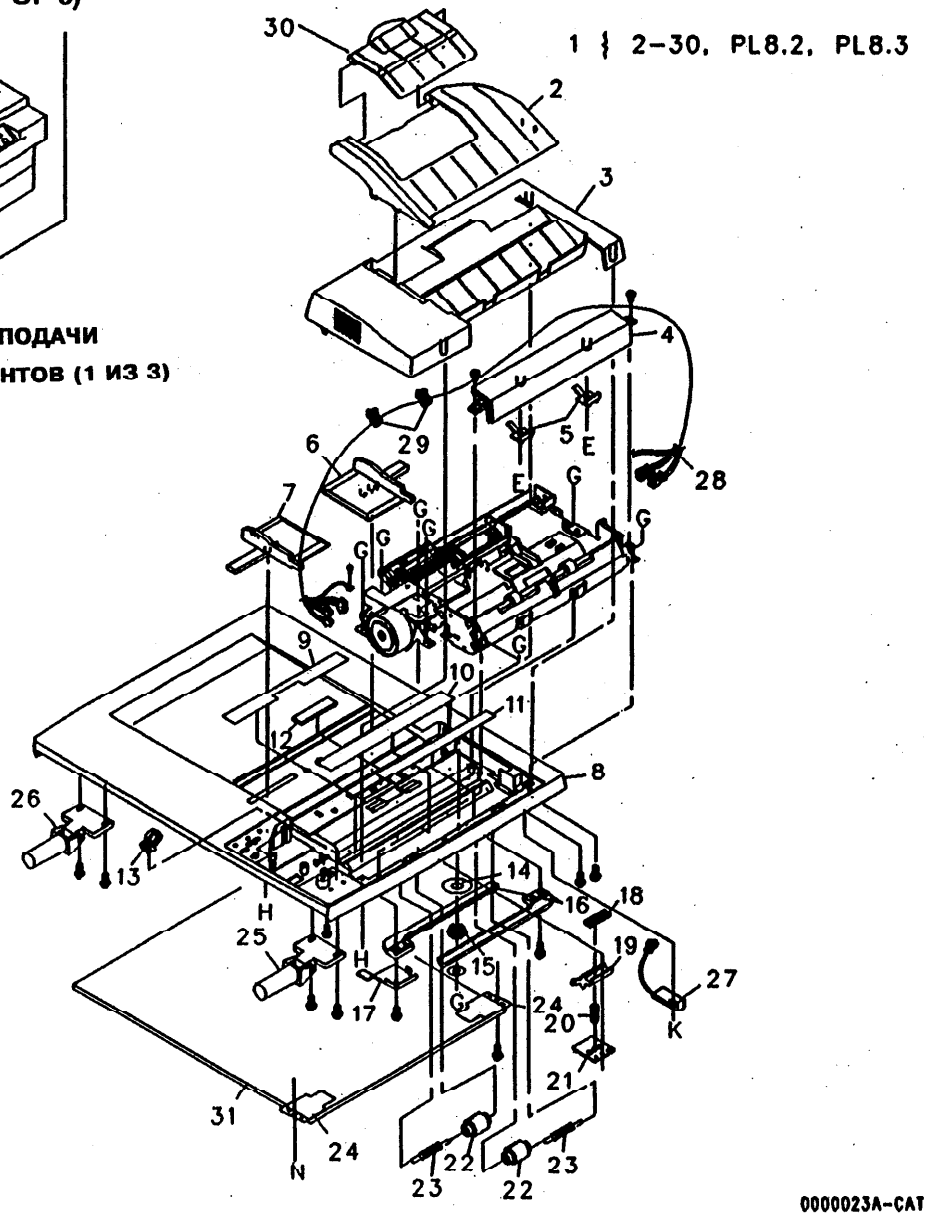

ITEM	PART	DESCRIPTION
1	1K58060	SDF ASSEMBLY (REP 5.2)
2	50E13850	SDF EXIT TRAY
3	--	TOP COVER (REP 5.1)
4	--	DOCUMENT GUIDE
5	--	PLATE
6	--	FRONT GUIDE
7	--	REAR GUIDE
8	--	BASE
9	--	GUIDE
10	--	GUIDE
11	--	GUIDE
12	38E13480	PAPER FEED PAD
13	--	TIE WRAP
14	--	WASHER
15	--	MANUAL FEED GEAR
16	--	GEAR
17	--	SPRING
18	--	PAD
19	--	PLATE
20	--	SPRING
21	--	SPRING COVER
22	--	ROLLER
23	--	TRANSPORT SPRING
24	--	PAD
25	3E43310	LEFT HINGE
26	3E43320	RIGHT HINGE
27	110E6340	DOCUMENT INTERLOCK SWITCH (S5)
28	--	INTERFACE HARNESS
29	--	TIE WRAP
30	50E13840	TRAY EXTENSION
31	4E10370	DOCUMENT COVER CUSHION (REP 14.2)

PL 8.2 SDF (PART 2 OF 3) PL 8.2 УСТРОЙСТВО ПОДАЧИ КОМПЛЕКТА ДОКУМЕНТОВ (2 ИЗ 3)

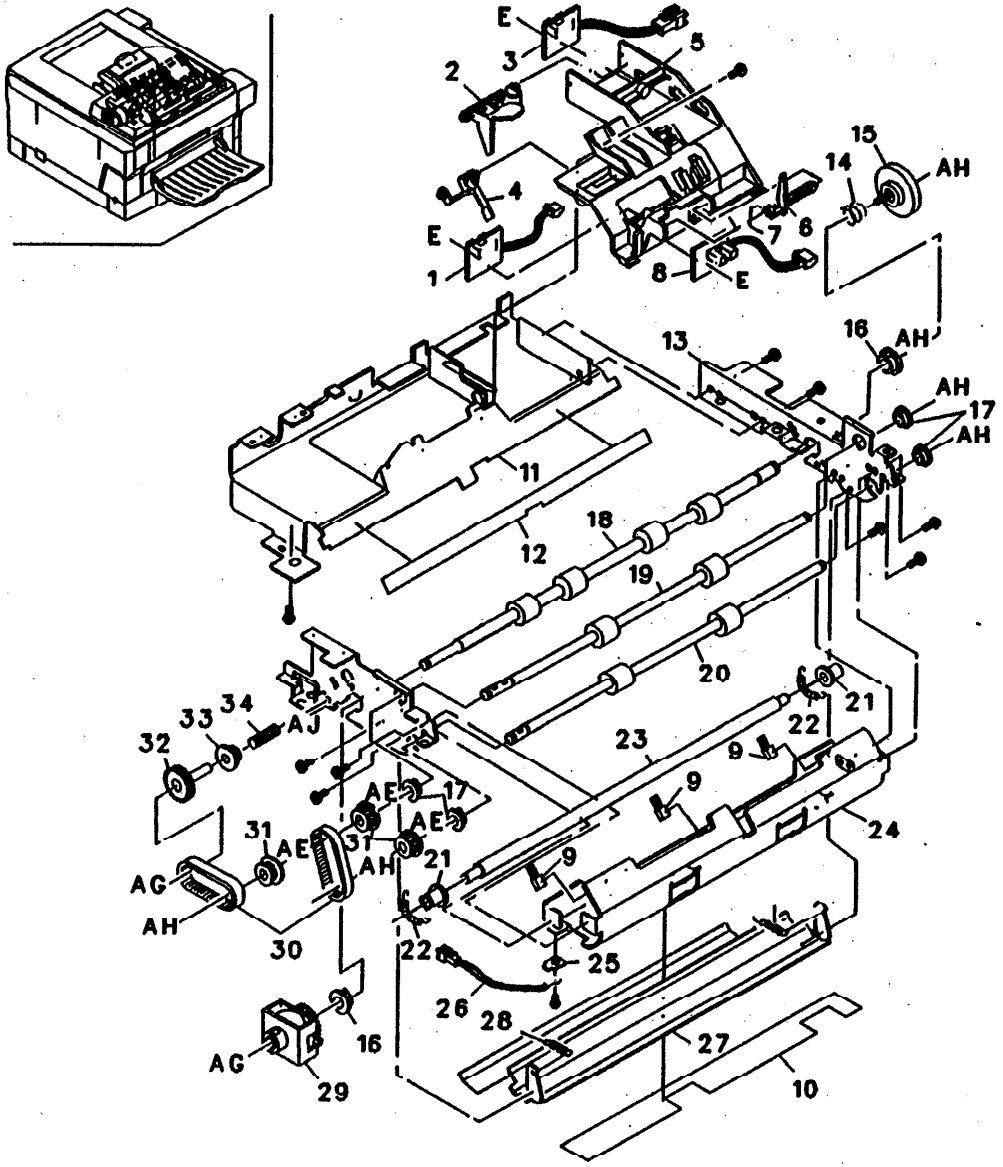

0000024A-CAT

ITEM	PART	DESCRIPTION
1	160K31560	DOCUMENT REGISTRATION SENSOR (Q11) (REP 5.6)
2	--	ACTUATOR
3	160K31580	DOCUMENT FEED SENSOR (Q10) (REP 5.5)
4	--	ACTUATOR
5	--	PWB MOUNTING BRACKET (REP 5.2)
6	--	ACTUATOR
7	--	SPRING
8	160K31570	DOCUMENT EXIT SENSOR (Q12) (REP 5.4)
9	--	ANTISTATIC BRUSH
10	--	PAPER GUIDE
11	--	PAPER FEED GUIDE
12	--	GUIDE SHEET
13	--	FRAME
14	--	SPRING
15	--	KNOB
16	13E10120	BEARING
17	13E11170	BEARING
18	--	SDF REGISTRATION ROLLER
19	22E20750	SDF EXIT ROLLER
20	22E20740	SDF TRANSPORT ROLLER
21	13E12360	BEARING
22	--	SPRING
23	--	SHAFT
24	--	PAPER GUIDE
25	--	SHEET
26	130K57040	SDF THERMISTOR (RT2)
27	--	UPPER PAPER GUIDE
28	--	SPRING
29	121K15650	DOCUMENT REGISTRATION ROLL CLUTCH (CL1) (REP 5.13)
30	23E15420	BELT
31	20E20740	PULLEY
32	--	GEAR
33	20E29740	PULLEY
34	--	SPRING

PL 8.3 SDF (PART 3 OF 3) PL 8.3 УСТРОЙСТВО ПОДАЧИ КОМПЛЕКТА ДОКУМЕНТОВ (3 ИЗ 3)

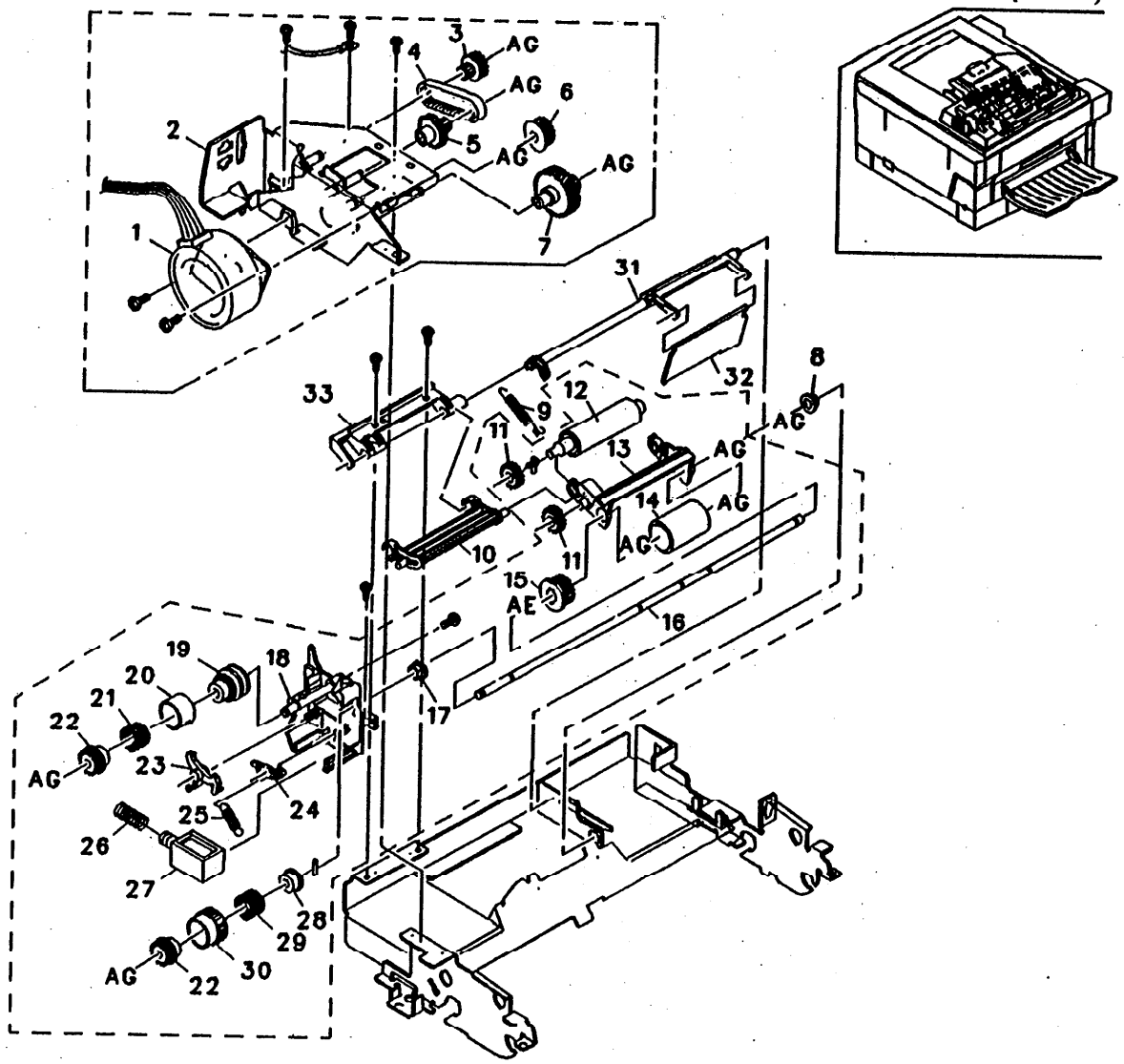

0000025A-CAT

ITEM	PART	DESCRIPTION
1	127K22100	SDF MOTOR (MOT 7) (REP 5.8)
2	--	MOTOR SUPPORT (REP 5.9)
3	20E29730	DRIVE PULLEY
4	23E15420	DRIVE BELT
5	7E29500	GEAR
6	7E29480	GEAR
7	7E47690	GEAR
8	13E9770	BEARING
9	--	SPRING
10	--	ARM
11	7E29490	GEAR
12	22E20680	SDF RETARD ROLLER (REP 5.7)
13	31E6910	ARM
14	--	SDF FEED ROLLER (REP 5.12)
15	--	PULLEY
16	--	FEED SHAFT
17	16E9640	BUSHING
18	49E13390	BRACKET
19	--	CAM BOSS
20	5E9520	SDF CAM CLUTCH HOUSING (REP 5.10)
21	9E57580	CLUTCH SPRING
22	5E9540	CLUTCH GEAR
23	7E25590	MANUAL FEED PAWL
24	7E25600	MANUAL FEED RATCHET
25	9E57530	SPRING
26	9E57470	FEED SPRING
27	121E13170	DOCUMENT FEED SOLENOID (SOL 5) (REP 5.14)
28	5E9560	CAM BOSS
29	9E57550	CLUTCH SPRING
30	5E9640	SDF FEED CLUTCH HOUSING (REP 5.11)
31	--	ARM
32	3E27140	STOPPER PLATE
33	--	ARM HINGE

PL 8.4 SDF REGISTRATION GUIDE AND END COVER

PL 8.4 НАПРАВЛЯЮЩАЯ РЕГИСТРАЦИИ SDF И ЗАДНЯЯ КРЫШКА

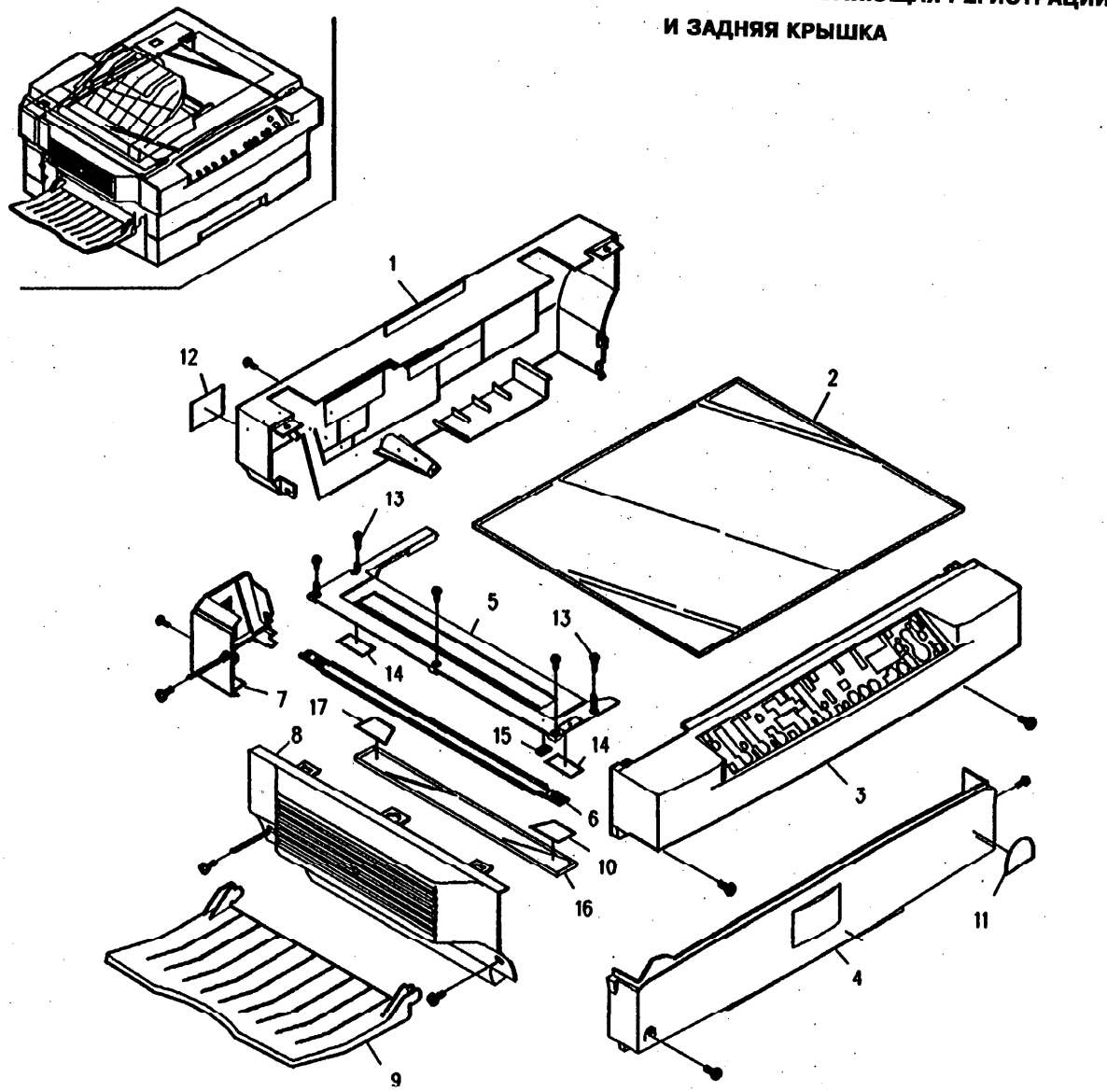

0000028A-CAT

ITEM	PART	DESCRIPTION
1	48E53860	REAR COVER
2	62E8300	DOCUMENT GLASS (REP 14.1)
3	--	CONTROL CONSOLE (P/O ITEM 1 ON PL7.3)
4	48E47260	FRONT COVER (REP 14.6)
5	48E53870	SDF REGISTRATION PLATE
6	--	LOWER PLATE (NOT SPARED)
7	48E47280	LVPS COVER
8	48E53880	LEFT END COVER (REP 14.3)
9	50E13440	EXIT TRAY
10	62E8790	FRONT LIGHT SHIELD
11	891E27220	LABEL
12	891E15280	CAUTION LABEL
13	26E52950	SCREW
14	--	SPLIT SHEET (NOT SPARED)
15	--	MAGNET (NOT SPARED)
16	62E8770	SDF DOCUMENT GLASS
17	62E8780	REAR LIGHT SHIELD

ITEM	PART	DESCRIPTION
A	26E7630	SCREW (M3X8)
B	26E52950	SHOULDER SCREW
C	26E61560	SCREW LOCKING
D	26E61570	SCREW LOCKING
E	26E64130	SCREW (M3X8) (PLASTYPE GOLD)
F	26E64140	SCREW (M4X6) (PLASTYPE GOLD)
G	26E64150	SCREW (M4X8) (PLASTYPE GOLD)
H	26E64160	SCREW (M4X10) (PLASTYPE GOLD)
J	26E64170	SCREW (M4X16) (PLASTYPE GOLD)
K	26E64180	SCREW (M3X8) (PLASTYPE SILVER)
L	26E64190	SCREW (M3X10) (PLASTYPE SILVER)
M	26E64200	SCREW (M3X12) (PLASTYPE SILVER)
N	26E64210	SCREW (M4X8) (PLASTYPE GOLD)
P	26E64220	SCREW (M4X10) (PLASTYPE SILVER)
Q	26E64230	SCREW (M3X5) (PLASTYPE BLACK)
R	26E64240	SCREW (M3X6) (PLASTYPE BLACK)
S	26E64250	SCREW (M4X6) (PLASTYPE BLACK)
T	26E64260	SCREW (M3X6) (PLASTYPE/WASHER GOLD)
U	26E64270	SCREW (M3X8) (PLASTYPE/WASHER GOLD)
V	26E64280	SCREW (M3X8) PLASTYPE)
W	26E64290	SCREW (M3X12) (PLASTYPE/WASHER GOLD)
X	26E64300	SCREW (M3X16) (PLASTYPE GOLD)
Y	26E64310	SCREW (M3X25) (PLASTYPE)
Z	26E64320	SCREW (M4X6)(BLACK)
AA	26E64330	SCREW (M4X4) (GOLD)
AB	26E64340	SCREW (M3X4) (SILVER)
AC	113W27852	SCREW (M3X8)
AD	220W450	NUT (M4)
AE	285W2255	SPRING PIN
AF	354W20652	E-RING (3-4MM)
AG	354W20852	E-RING (5-7MM)
AH	354W20952	E-RING (6-8MM)
AJ	354W21152	E-RING (8-11MM)

НОМЕР ЗАПАСНОЙ ЧАСТИ	НОМЕР ПЕРЕЧНЯ
1K58060	8.1
3E10140	5.1
3E27140	8.3
3E41770	7.3
3E41780	7.3
3E41790	7.3
3E41800	7.3
3E43310	8.1
3E43320	8.1
4E10350	7.2
4E10370	8.1
4E10720	5.2
5E4260	2.1
5E4260	2.7
5E9510	5.2
5E9520	8.3
5E9540	2.2
5E9540	5.2
5E9540	8.3
5E9560	8.3
5E9640	2.2
5E9640	5.2
5E9640	8.3
5E10560	2.2
6R881	4.2
6R890	4.2
7E14870	1.1
7E14961	5.1
7E25590	8.3
7E25600	8.3
7E29260	2.2
7E29480	2.1
7E29480	2.2
7E29480	2.7
7E29480	8.3
7E29490	2.2
7E29490	2.7
7E29490	8.3
7E29500	2.2
7E29500	8.3
7E29550	3.1
7E47400	5.1
7E47410	1.1
7E47420	1.1
7E47430	1.1
7E47440	1.1
7E47450	1.1
7E47460	1.1
7E47470	1.1
7E47480	1.1
7E47490	1.1
7E47500	1.1
7E47510	1.1
7E47520	1.1
7E47530	1.1
7E47540	1.1
7E47550	4.1
7E47560	5.2
7E47570	2.1
7E47580	2.1
7E47580	2.7
7E47590	2.1
7E47590	2.7
7E47600	2.2
7E47600	2.3
7E47610	3.1
7E47620	4.1
7E47630	4.1
7E47650	5.2
7E47670	2.7
7E47680	5.2
7E47690	8.3
7E47720	5.2
7E47730	5.2
9E17190	2.1
9E17190	2.7
9E57470	8.3
9E57530	8.3
9E57550	2.2
9E57550	8.3
9E57580	2.2
9E57580	5.2
9E57580	8.3
12K3290	3.1
13R544	4.2
13R547	4.2
13E5110	5.2
13E9560	4.1
13E9770	8.3
13E9790	3.1
13E10120	3.1
13E10120	8.2
13E11170	8.2
13E12330	5.2
13E12360	2.7
13E12360	8.2
13E12780	5.1
16E9640	8.3
16E12320	2.1
16E12320	2.7
20E20740	8.2
20E20580	3.1
20E28590	3.2
20E29730	8.3
22E20680	2.2
22E20680	8.3
22E20690	5.2
22E20700	5.2
22E20710	2.1
22E20720	4.1
22E20730	2.7
22E20740	8.2
22E20750	8.2
22E20870	5.1
22E21400	5.2
22K53520	2.1
22K53530	2.7
22K53540	2.2
22K53550	2.3
23K920	3.2
23E15420	8.2
23E15420	8.3
26E7630	9.1
26E52950	8.4
26E52950	9.1
26E61550	7.1
26E61560	7.1
26E61560	9.1
26E61570	7.1
26E61570	9.1
26E64130	9.1
26E64140	9.1
26E64150	9.1
26E64160	9.1
26E64170	9.1
26E64180	9.1
26E64190	9.1
26E64200	9.1
26E64210	9.1
26E64220	9.1
26E64230	9.1
26E64240	9.1
26E64250	9.1
26E64260	9.1
26E64270	9.1
26E64280	9.1
26E64290	9.1
26E64300	9.1
26E64310	9.1
26E64320	9.1
26E64330	9.1
26E64340	9.1
31E6910	8.3
33E3580	3.1
33E3580	5.2
38E13460	8.1
38E17230	4.1
38E18160	5.1
42E1340	6.3
48E47230	7.1
48E47240	7.3
48E47250	7.3
48E47260	7.1
48E47260	8.4
48E47270	7.1
48E47280	7.1
48E47280	8.4
48E47290	7.1
48E47300	7.3
48E51250	3.2
48E53860	8.4
48E53870	8.4
48E53880	8.4
48K63860	7.2
48K63870	7.2
49E13390	8.3
50E13130	2.2
50E13140	2.2
50E13440	7.1
50E13440	8.4
50E13840	8.1
50E13850	8.1
50K35090	2.4
50K35100	2.5
53E4830	3.3
53E4880	7.3
53E4890	7.3
53E4900	7.3
53E4910	7.3
53E4920	7.3
53E4930	7.3
53E4940	7.3
53E4950	7.3
53E4960	7.3
62E8250	3.6
62E8300	7.1
62E8300	8.4
62E8310	3.4
62E8320	3.5
62E8330	3.5
62E8340	3.5
62E8350	3.5
62E8360	3.1
62K8460	3.1
62K8460	3.4
62K8470	3.1
62K8470	3.4
62E8770	8.4
62E8780	8.4
62E8790	8.4
108E3660	6.3
108E4190	3.4
108E4231	6.3
108E4240	6.3
108E4250	6.3
108E4260	6.3
108E4370	6.3
110E7440	6.3
110E8330	2.7
110E8340	8.1
110K9160	6.3
110K9170	6.3
115E5330	5.1
115E5340	5.1
120E10520	2.4
120E10520	2.5
120E14540	2.1
120E14550	2.1
120E14560	3.3
121E13130	2.7
121E13140	5.2
121E13150	5.2
121E13160	2.2
121E13170	8.3
121K15650	8.2
122E2120	5.1
122E2130	5.1
122E2140	3.4
122E2150	3.4
125K2360	4.1
126K7390	5.1
126K7400	5.1
127K22070	1.1
127K22080	3.2
127K22090	3.1
127K22100	8.3
127K22110	3.1
127K22130	3.3
127K22170	1.1
127K24440	3.2
130E7831	5.1
130E7840	5.1
130K57040	8.2
160K31330	6.1
160K31340	6.1
160K31350	7.3
160K31360	7.3
160K31370	7.3
160K31390	3.2
160K31400	2.1
160K31410	2.1
160K31420	3.1
160K31430	3.1
160K31440	6.3
160K31450	6.3
160K31460	6.3
160K31470	3.3
160K31481	6.1
160K31491	6.3
160K31500	6.1
160K31560	8.2
160K31570	8.2
160K31580	8.2
160K31590	1.1
160K31600	2.7
160K31610	6.3
160K31621	6.3
160K31630	6.3
160K31701	6.1
160K31711	6.1
160K31721	6.1
160K31731	6.1
160K31741	6.1
160K31751	6.1
160K31761	6.1
160K32000	6.1
600K15950	4.1
891E15230	2.2
891E15240	2.2
891E15250	2.4
891E15250	2.5
891E15260	5.1
891E15270	3.1
891E15280	7.1
891E15280	8.4
891E27220	7.1
891E27220	8.4

6. Общие процедуры

Содержание раздела

НАЗВАНИЕ	СТРАНИЦА
Диагностика	6-2
Диагностический режим - вход и выход	6-2
Коды входных элементов	6-2
Коды выходных элементов	6-2
Коды данных счетчиков копировального аппарата	6-3
Коды сброса счетчиков барабана	6-3
Сброс кода состояния	6-3
Коды регулировки	6-4
Коды регулировки	6-5
Коды регулировки	6-6
Коды регулировки	6-7
Коды конфигурации	6-8
Коды конфигурации	6-9
Чтение счетчика полного числа копий	6-10
Чтение счетчика барабан-картриджа	6-10
Сброс счетчика барабан-картриджа	6-11
Сброс кода состояния H3/H4	6-11
Сброс кода состояния U2	6-11
GP 1 Изображение на фоторецепторе	6-12
GP 2 Процедура чтения счетчика копий	6-12
Технические характеристики изделия	6-13
Физические характеристики	6-13
Занимаемая площадь	6-13
Требования к электропитанию	6-13
Технические характеристики	6-13
Дополнительные инструменты и расходные материалы	6-14
Различные сведения	6-15
Определение номера партии картриджа	6-15
Общие сведения по техническому обслуживанию	6-16
Срок службы тонер-картриджа семейства XC800/XC1000/XC1200	6-16

Диагностический режим - вход и выход

1. Включите питание копировального аппарата.

Примечание: *Чтобы войти в диагностический режим, выполните этап 2 не позднее, чем через 4 секунды.*

2. Нажмите кнопку **Clear**, кнопку режима экспонирования **Exposure**, снова кнопку **Clear** и кнопку **Exposure Mode**.
   a. Все лампочки на панели управления погаснут.
   b. Дисплей счетчика количества копий погаснет.
3. С помощью кнопок количества копий выберите номер, соответствующий нужному диагностическому тесту.
4. Нажмите кнопку запуска **Start**.
5. С помощью кнопок количества копий введите число, соответствующее нужному подкоду теста.
   a. Нажатие кнопки количества копий 1 увеличивает число на 1. Нажатие кнопки количества копий 10 увеличивает число на 10.
   b. Нажатие и удержание кнопки процентов % при одновременном нажатии кнопку количества копий 1 уменьшает число на 1. Нажатие и удержание кнопки процентов % при одновременном нажатии кнопки количества копий 10 уменьшат число на 10.
6. Нажмите кнопку запуска **Start**.

ПРИМЕЧАНИЕ: *Для выхода из диагностического режима следует нажать кнопку* ***Clear****. Количество нажатий, необходимых для выхода, зависит от введенного диагностического кода.*

7. Для выхода из диагностического режима несколько раз нажмите на кнопку **Clear** или выключите, а затем вновь включите питание копировального аппарата.

Коды входных элементов

Код входного элемента вводится для проверки работоспособности датчика или выключателя. Введите код для элемента. Вручную активизируйте элемент, наблюдая при этом за соответствующей лампочкой на панели управления. Для проверки входных элементов требуется, чтобы лампочки на панели управления работали правильно.

Код	Входной элемент	
	Элемент	**Лампочка на панели управления**
1-2	Датчик исходного положения сканирования	Лампочка барабан-картриджа
1-2	Датчик исходного положения объектива	Лампочка тонер-картриджа
30-1	Датчик подачи бумаги Q1	Лампочка тонер-картриджа
30-1	Датчик регистрации Q2	Лампочка застревания бумаги
30-1	Датчик выхода бумаги Q4	Лампочка барабан-картриджа

Коды выходных элементов

Код выходного элемента вводится для проверки работоспособности выходного элемента, такого, например, как муфта или двигатель.

Код	Выходной элемент
1-1	Двигатель привода сканирования MOT6 1. Оптика будет выполнять сканирование со скоростью, соответствующей выбранному увеличению. 2. Состояния датчика исходного положения сканирования и датчика исходного положения объектива отображаются также, как в коде 1-2.
1-3	Двигатель привода объектива MOT5 Объектив проходит по всем режимам уменьшения/увеличения один раз, а затем останавливается.
1-4	Двигатель привода объектива MOT5 Объектив проходит по всем режимам уменьшения/увеличения многократно до тех пор, пока не будет нажата кнопка **Clear**.
5-1	Лампочки панели управления Каждый раз при нажатии кнопки запуска **Start** загорается половина лампочек на панели управления.
5-2	Проверка нагревательного стержня Каждый раз при нажатии кнопки запуска **Start** нагревательный стержень включается и выключается 5 раз.

Коды выходных элементов (Продолжение)

Код	Выходной элемент
5-3	Проверка лампы экспонирования Каждый раз при нажатии кнопки запуска **Start** лампа экспонирования включается на 5 секунд.
5-4	Проверка лампы разрядки Каждый раз при нажатии кнопки запуска **Start** лампа разрядки включается на 30 секунд.
5-5	Проверка лампы бокового стирания Каждый раз при нажатии кнопки запуска **Start** лампы боковой кромки/стирания по очереди загораются и остаются включенными на 10 секунд.
8-1	Регулировка напряжения смещения проявителя (см. коды регулировок) При нажатии кнопки запуска **Start** напряжение смещения проявителя подается в течение 30 секунд.
8-2	Регулировка напряжения смещения сетки (см. коды регулировок) При нажатии кнопки запуска **Start** напряжение смещения зарядки, переноса и сетки подается в течение 30 секунд.
10	Проверка двигателя подачи тонера MOT2 При нажатии кнопки запуска **Start** двигатель подачи тонера включается на 30 секунд.
25	Проверка главного двигателя MOT1 При нажатии кнопки запуска **Start** главный двигатель включается на 30 секунд.

Коды данных счетчика копировального аппарата

Для определения данных счетчика копий необходимо ввести соответствующий код.

Код	Данные счетчика копий копировального аппарата
22-5	Полное число копий Полное число копий отображается по две цифры за один раз тремя циклами (всего 6 цифр). Старшие значащие цифры отображаются первыми. 00 → 02 → 34 (в этом примере показания счетчика копий равны 234) Через каждую пару цифр дисплей делает паузу на 2 секунды.
22-12	Проверка счетчика барабан-картриджа Полное число копий отображается по две цифры за один раз тремя циклами (всего 6 цифр). Старшие значащие цифры отображаются первыми. 00 → 02 → 34 (в этом примере показания счетчика барабан-картриджа равны 234)

Коды сброса счетчика барабана

Для сброса или отключения данных счетчика копий следует ввести соответствующий код

Код	Данные счетчика копий копировального аппарата
24-7	Сброс счетчика барабан-картриджа При нажатии кнопки запуска **Start** счетчик барабан-картриджа обнуляется.
27	Конец срока службы барабан-картриджа При нажатии кнопки запуска **Start** отображается текущая конфигурация счетчика срока службы барабан-картриджа. 0 = Режим конца срока службы отключен 1 = Режим конца срока службы включен

Сброс кода состояния

Для сброса кода состояния H3, H4 или U2 следует ввести соответствующий код.

Код	Код состояния
14	Сброс кодов состояния H3 и H4 Сброс кодов состояния H3 и H4 выполняется при нажатии кнопки **Start**
16	Сброс кода состояния U2 Сброс кода состояния U2 выполняется при нажатии кнопки **Start**

Коды регулировки

Для выполнения необходимой регулировки следует ввести соответствующий код.

<table>
<tr><th>Код</th><th>Функция</th><th>Диапазон</th><th>По умолчанию</th><th>ADJ</th><th>Описание</th></tr>
<tr><td>8-1</td><td>Напряжение смещения проявителя</td><td>-150 В ± 10 В</td><td>-</td><td>9.1</td><td>При нажатии кнопки запуска Start напряжение смещения проявителя подается в течение 30 секунд.</td></tr>
<tr><td>8-2
8-3
8-4</td><td>Напряжение смещения сетки (нормальный режим)
Напряжение смещения сетки (режим экономии тонера)
Напряжение смещения сетки (фоторежим)</td><td>-650 В ± 13 В
-500 В ± 10 В
-400 В ± 8 В</td><td>-</td><td>9.2</td><td>При нажатии кнопки запуска Start напряжение смещения зарядки, переноса и сетки подается в течение 30 секунд.</td></tr>
<tr><td>43-1</td><td>Температура фьюзера</td><td>170-195°C</td><td>170°C</td><td>10.1</td><td>При нажатии кнопки запуска Start отображается температура фьюзера.
<table>
<tr><th>Код</th><th>Температура</th></tr>
<tr><td>0</td><td>170*</td></tr>
<tr><td>1</td><td>175</td></tr>
<tr><td>2</td><td>180</td></tr>
<tr><td>3</td><td>185</td></tr>
<tr><td>4</td><td>190</td></tr>
<tr><td>5</td><td>195</td></tr>
</table>
Чтобы изменить температуру фьюзера, нажмите кнопку количества копий для выбора кода, соответствующего нужной температуре, и затем нажмите кнопку запуска Start.
* По умолчанию</td></tr>
<tr><td>43-4</td><td>Температура фьюзера в режиме многократного копирования</td><td>160-185°C</td><td>165°C</td><td>10.1</td><td>При нажатии кнопки запуска Start отображается температура фьюзера в режиме многократного копирования.
ПРИМЕЧАНИЕ: После 20 копий в режиме многократного копирования температура фьюзера опускается до одного из выбранных значений.
<table>
<tr><th>Код</th><th>Температура</th></tr>
<tr><td>0</td><td>160</td></tr>
<tr><td>1</td><td>165*</td></tr>
<tr><td>2</td><td>170</td></tr>
</table>
<table>
<tr><th>Код</th><th>Температура</th></tr>
<tr><td>3</td><td>175</td></tr>
<tr><td>4</td><td>180</td></tr>
<tr><td>5</td><td>185</td></tr>
</table>
Чтобы изменить температуру фьюзера в режиме многократного копирования, нажмите кнопку количества копий для выбора кода, соответствующего нужной температуре, а затем кнопку Start.
* По умолчанию</td></tr>
</table>

Коды регулировки
(Продолжение)

<table>
<tr><th>Код</th><th>Функция</th><th>Диапазон</th><th>По умолчанию</th><th>ADJ</th><th>Описание</th></tr>
<tr><td>46-1</td><td>Регулировка экспонирования</td><td>от 00 до 99</td><td>-</td><td>6.1</td><td>При нажатии кнопки запуска Start отображается настройка экспонирования для текстового/нормального режима (Text/Normal). Для просмотра настроек других режимов экспонирования и контраста копий воспользуйтесь приведенной ниже таблицей:
<table>
<tr><th>Режим экспонирования</th><th colspan="3">Контраст копии</th></tr>
<tr><td>Автоматический</td><td>Светлый</td><td></td><td>Темный</td></tr>
<tr><td>Текстовый</td><td>Светлый</td><td>Нормальный</td><td>Темный</td></tr>
<tr><td>Фото</td><td>Светлый</td><td>Нормальный</td><td>Темный</td></tr>
<tr><td>Экономии тонера</td><td>Светлый</td><td>Нормальный</td><td>Темный</td></tr>
</table>
Примечание: Плохое качество копии может получиться, если кнопка Clear нажата в момент движения объектива. Для исправления выключите питание аппарата и включите снова.
Для изменения значения любой настройки экспонирования нажимайте кнопки количества копий.</td></tr>
<tr><td>47</td><td>Эталонный уровень белого</td><td>Шестнадцати-ричный код</td><td>Нет</td><td>6.1</td><td>Смотрите регулировку ADJ 6.1 "Экспонирование".</td></tr>
<tr><td>48-1</td><td>Увеличение (от передней к задней кромке)</td><td>От 00 до 99</td><td>50</td><td>6.2</td><td>Нажимайте кнопку экспонирования Exposure до тех пор, пока не будет гореть только лампочка Auto.
Регулируется положение объектива.
Примечание: Плохое качество копии может получиться, если кнопка Clear нажата в момент движения объектива. Для исправления выключите питание аппарата и включите снова.
Для изменения увеличения нажимайте кнопки количества копий. При увеличении числа коэффициент увеличения возрастает. При уменьшении числа коэффициент увеличения уменьшается.</td></tr>
<tr><td>48-1</td><td>Увеличение (от ведущей к задней кромке)</td><td>От 00 до 99</td><td>50</td><td>6.2</td><td>Нажимайте кнопку экспонирования Exposure до тех пор, пока не загорятся лампочки Auto и Text.
Регулируется скорость сканирования.
Примечание: Плохое качество копии может получиться, если кнопка Clear нажата в момент движения объектива. Для исправления выключите питание аппарата и включите снова.
Для изменения увеличения нажимайте кнопки количества копий. При увеличении числа коэффициент увеличения возрастает. При уменьшении числа коэффициент увеличения уменьшается.</td></tr>
</table>

Коды регулировки
(Продолжение)

Код	Функция	Диапазон	По умолчанию	ADJ	Описание
50-1	Стирание ведущей кромки	От 00 до 99	50	8.3	Нажимайте кнопки экспонирования **Exposure** и контраста копии **Copy Contrast** до тех пор, пока не будут гореть только лампочки **Auto** и **Light**. Отображается значение настройки стирания ведущей кромки. ***Примечание:*** *Плохое качество копии может получиться, если кнопка* ***Clear*** *нажата в момент движения объектива. Для исправления выключите питание аппарата и включите снова.* Для изменения настройки нажимайте кнопки количества копий. Для уменьшения стирания ведущей кромки уменьшите число. Для увеличения стирания ведущей кромки увеличьте число.
50-1	Стирание задней кромки	От 00 до 99	50	8.3	Нажимайте кнопки экспонирования **Exposure** и контраста копии **Copy Contrast** до тех пор, пока не будут гореть только лампочки **Auto** и **Dark**. Отображается значение настройки стирания задней кромки. ***Примечание:*** *Плохое качество копии может получиться, если кнопка* ***Clear*** *нажата в момент движения объектива. Для исправления выключите питание аппарата и включите снова.* Для изменения настройки нажимайте кнопки количества копий. Для уменьшения стирания задней кромки уменьшите число. Для увеличения стирания задней кромки увеличьте число.
50-1	Синхронизация ведущей кромки	От 00 до 99	50	8.3	Нажимайте кнопку экспонирования **Exposure** до тех пор, пока не будут гореть только лампочки **Auto** и **Text**. ***ПРИМЕЧАНИЕ:*** *Для проверки этой регулировки проверьте регистрацию ведущей кромки при увеличении 70% и 141%. Если регистрация разная, то необходимо выполнить регулировку.* Отображается значение настройки синхронизации ведущей кромки. ***Примечание:*** *Плохое качество копии может получиться, если кнопка* ***Clear*** *нажата в момент движения объектива. Для исправления выключите питание аппарата и включите снова.* Для изменения настройки нажимайте кнопки количества копий. Для уменьшения времени между началом сканирования и сигналом датчика исходного положения сканирования увеличьте число. Для увеличения времени между началом сканирования и сигналом датчика исходного положения сканирования уменьшите число.

Коды регулировки
(Продолжение)

Код	Функция	Диапазон	По умолчанию	ADJ	Описание
50-1	Регистрация ведущей кромки	От 00 до 99	50	8.2	Нажимайте кнопки экспонирования **Exposure** и контраста копий **Copy Contrast** до тех пор, пока не будут гореть только лампочки **Auto** и **Normal**. Отображается значение настройки регистрации ведущей кромки. Для изменения регистрации ведущей кромки нажимайте кнопки количества копий. Для уменьшения расстояния между ведущей кромкой и изображением увеличьте число. Для увеличения расстояния между ведущей кромкой и изображением уменьшите число.
51-2	Шлейф регистрации в лотке для бумаги	От 00 до 99	14 (140 мсек) 1 отсчет = 10 мсек	-	Нажимайте кнопку экспонирования **Exposure** до тех пор, пока не будет гореть только лампочка **Auto**. Для изменения шлейфа нажимайте кнопки количества копий.
51-2	Шлейф регистрации в альтернативном лотке	От 00 до 99	14 (140 мсек) 1 отсчет = 10 мсек	-	Нажимайте кнопку экспонирования **Exposure** до тех пор, пока не будут гореть только лампочки **Auto** и **Text**. Для изменения шлейфа нажимайте кнопки количества копий.
51-6	Регулировка экспонирования в SDF	От 00 до 99	-	6.1	При нажатии кнопки запуска **Start** показываются установки экспонирования для режима "текст/нормальный" (**Text/Normal**). Выберите другие режимы экспонирования для просмотра и изменения установок. ***Примечание:*** *Плохое качество копии может получиться, если кнопка* ***Clear*** *нажата в момент движения объектива. Для исправления выключите питание аппарата и включите снова.* Для изменения любых значений установок нажимайте кнопки количества копий.

Коды конфигурации

Эти коды позволяют просматривать или изменять различные конфигурации копировального аппарата.

Код	Функция	Диапазон	По умолчанию	ADJ	Описание
26-1	Конфигурация лотка	0 или 1	-	-	При нажатии кнопки **Start** отображается текущая конфигурация лотка. 0 = однолистовой обходной лоток. 1 = альтернативный лоток Для изменения конфигурации нажмите кнопку единиц количества копий, а затем кнопку **Start**.
26-6	Тип формата бумаги	0 или 1	-	-	При нажатии кнопки **Start** отображается текущий тип формата бумаги. 0 = формат в дюймах 1 = форматы AB Для изменения конфигурации нажмите кнопку единиц количества копий, а затем кнопку **Start**.
26-7	Конфигурация копировального аппарата (мощность, версия и скорость)	-	-	-	При нажатии кнопки **Start** отображается текущая конфигурация копировального аппарата. 100 В = светится лампочка **Auto** 120 В = светятся лампочки **Auto** и **Text** 200 В = светятся лампочки **Auto**, **Text** и **Photo** 8 коп/мин = на дисплее отображается 8 10 коп/мин = на дисплее отображается 10

Коды конфигурации
(Продолжение)

<table>
<tr><th>Код</th><th>Функция</th><th>Диапазон</th><th>По умолчанию</th><th>ADJ</th><th>Описание</th></tr>
<tr><td>26-11</td><td>Регулировка коррекции срока службы барабана</td><td>0-5</td><td>2</td><td>-</td><td>При нажатии кнопки Start отображается коррекция срока службы барабана.

<table><tr><th>Код</th><th>Увеличение напряжения лампы экспонирования / 3000 копий</th></tr><tr><td>0</td><td>Без коррекции</td></tr><tr><td>1</td><td>0,33 В (0,66 В для RXL)</td></tr><tr><td>2</td><td>0,66 В (1,32 В для RXL)*</td></tr><tr><td>3</td><td>0,99 В (1,98 В для RXL)</td></tr><tr><td>4</td><td>1,32 В (2,64 В для RXL)</td></tr><tr><td>5</td><td>1,65 В (3,30 В для RXL)</td></tr></table>
Для изменения конфигурации нажмите кнопку единиц количества копий, а затем кнопку запуска Start.
* По умолчанию</td></tr>
<tr><td>27</td><td>Конец срока службы барабан-картриджа</td><td>0 или 1</td><td>0</td><td>-</td><td>При нажатии кнопки Start отображается текущая конфигурация срока службы барабана.
0 = Конец срока службы отключен
1 = Конец срока службы разрешен</td></tr>
</table>

Чтение счетчика полного числа копий

1. Войдите в диагностический режим.
2. Запишите значение счетчика полного числа копий.
   a. Введите код 22-5.
   b. Полное число копий отображается по две цифры за раз тремя циклами (всего 6 цифр). Старшие значащие цифры отображаются первыми.

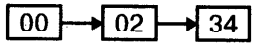

   (В этом примере показания счетчика копий равны 234)
   c. После каждой пары цифр дисплей делает паузу на 2 секунды.
3. Для завершения считывания счетчика числа копий нажмите кнопку **Clear**.

Чтение счетчика барабан-картриджа

1. Войдите в диагностический режим.
2. Запишите показания счетчика копий.
   a. Введите код 22-12.
   b. Полное число копий отображается по две цифры за раз тремя циклами (всего 6 цифр). Старшие значащие цифры отображаются первыми.

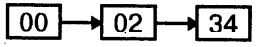

   (В этом примере показания счетчика копий равны 234)
   c. После каждой пары цифр дисплей делает паузу на 2 секунды.
3. Для завершения считывания счетчика барабана нажмите кнопку **Clear**.

Сброс счетчика барабан-картриджа

1. Войдите в диагностический режим.
2. Введите код 24-7.
3. Нажмите кнопку запуска **Start**.
4. Счетчик барабан-картриджа будет обнулен.
5. Выйдите из диагностического режима.

Сброс кода состояния H3/H4

1. Войдите в диагностический режим.
2. Введите код 14.
3. Нажмите кнопку запуска **Start**.
4. Выйдите из диагностического режима.

Сброс кода состояния U2

1. Войдите в диагностический режим.
2. Введите код 16.
3. Нажмите кнопку запуска **Start**.
4. Выйдите из диагностического режима.

GP 1 Изображение на фоторецепторе

Процедура

1. Откройте крышку оригинала и подготовьте аппарат к копированию стороны B стандартного контрольного листа (82P524).
2. При открытой крышке оригинала нажмите кнопку **Start**. Каретка начинает сканирование. Когда каретка достигнет середины, откройте копировальный аппарат или выключите питание. Это вызовет застревание бумаги.
3. Устраните застревание бумаги, стараясь не повредить изображение на фоторецепторе.
4. Осмотрите изображение на фоторецепторе.
5. Повторите этапы с 1 по 4 еще два раза или столько раз, сколько потребуется.

GP 2 Процедура чтения счетчика копий

1. Запишите показания счетчика копий.

   a. Нажмите и удерживайте кнопку **Clear**.

ПРИМЕЧАНИЕ: *Примерно через 7 секунд на дисплее начнут мигать цифры. Будут мигать шесть цифр, образующих показания счетчика копий.*

   b. Полное число копий отображается по две цифры за раз тремя циклами (всего 6 цифр). Старшие значащие цифры отображаются первыми.

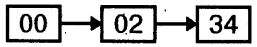

   (В этом примере показания счетчика копий равны 234)

2. Отпустите кнопку **Clear**.

Технические характеристики изделия

Физические характеристики

Габаритные размеры аппарата	Длина x Ширина x Высота
XC810	817 x 470 x 245 мм
XC811	630 x 470 x 254 мм
XC830	630 x 470 x 245 мм
XC822/XC1020/XC1033	630 x 470 x 270 мм
XC1040	817 x 470 x 270 мм
XC1044	630 x 470 x 310 мм
XC 1045/XC1245	817 x 470 x 310 мм
XC 1255	630 x 470 x 400 мм
Вес аппарата	(вместе с тонер-картриджем и барабан-картриджем)
XC810/XC820/XC830	18,7 кг
XC811/XC822	19,0 кг
XC1020/XC1033/XC1040	19,0 кг
XC1044/XC1045/XC1245	22,5 кг
XC1255	25,6 кг

Площадь, занимаемая копировальным аппаратом

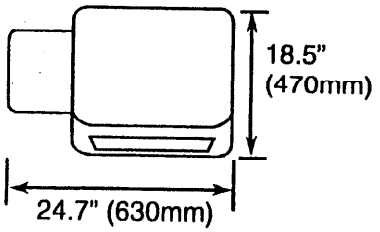

XC811/XC820/XC822/ XC830/XC1020/1033/1044/ XC1255

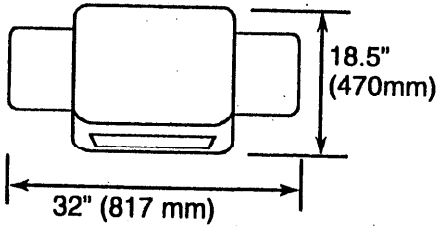

XC810/XC1040/ XC1045/1245

Требования к электропитанию

Требования к электропитанию	120 В ± 10%, 50/60 Гц, 9,5 А 220/240 В ± 10%
Потребляемая мощность	Максимум: 1.1 кВт В режиме ожидания: 35 Вт В отключенном состоянии: 5 Вт

Технические характеристики копировального аппарата

Формат оригинала	Максимум 254 x 356 мм / B4
Значения коэффициента масштабирования	1:1 ± 1% Фиксированные установки: 70*, 78. 86, 100, 129, 141 * выбирается заказчиком Плавное изменение масштаба: 70 - 141
Формат и плотность бумаги для копий	Лоток 1 и лоток 2 от 140 x 216 мм / A5 до 216 x 356 мм 60-90 г/кв.м Обходной лоток от 89x140 мм до 216 x 356 мм 52-130 г/кв.м
Размер и вес бумаги для оригинала в SDF	от 140 x 216 мм /A5 до 216 x 356 мм 60 - 90 г/ кв.м
Скорость копирования XC810/XC811/XC820/ XC822/XC830	8 копий в минуту (216 x 279 мм/ A4 и менее)
XC1040/XC81020/ XC1033/XC1044/XC1045	10 копий в минуту (216 x 279 мм/ A4 и менее)
XC1245/XC1255	12 копий в минуту (216 ч 279 мм/A4 и менее)
C SDF XC1044/XC1045/XC1245	10 копий в минуту (216 ч 279 мм/A4 и менее)
XC1255	10 копий в минуту (216 ч 279 мм/A4 и менее) (9 копий в минуту для лотка 2)
Емкость лотка для бумаги	Основной лоток Обходной лоток
XC820/XC830	100 1
XC810	100 50
XC811/XC822/XC1020/ XC1033/XC1044	250 1
XC1040/XC1045/XC1245	250 50
XC1255	2x250 1
Время выхода первой копии	8 секунд (разогретый) 20 секунд (холодный)
Время прогрева	-

Дополнительные инструменты и расходные материалы

ИНСТРУМЕНТЫ	USCO	RXL
Контрольный лист	82P524	82P523/ 82P524
Очиститель коротрона	42E1340	42E1340

РАСХОДНЫЕ МАТЕРИАЛЫ	USCO	RXL
Очиститель Formula A	43P48	8R90175
Безворсовая ткань	35P2163	600S4372
Очиститель зеркал и объектива	43H12	8R90178
Растворитель пленок	43P45	8R90176
Салфетка	35P3191	8R90019
Смазка	70P27	70P27

Тонер-картридж *
Черный 6R881 -
US / XCL / RX (Западная Европа)
Черный 6R890 -
AO / RX (Восточная Европа)

Барабан-картридж ***
13R544 -
US / XCL / RX (Западная Европа)
13R547 -
AO / RX (Восточная Европа)

ДРУГАЯ ДОКУМЕНТАЦИЯ

Руководство для пользователя (USCO)
700P93706

Руководство для пользователя (RXL)
602P15300

Примечания:

* Хранить при температуре от -5 до +40 °C.

** Срок службы составляет примерно 4000 копий со степенью заполнения оригинала 5% на бумаге формата 216 x 279 мм/ A4.

*** Срок службы барабан-картриджа составляет 12000 копий.

Различные сведения

Расшифровка номера картриджа

Тонер-картридж

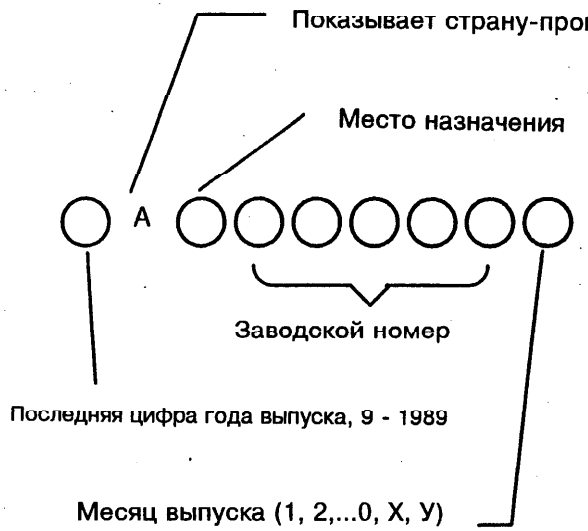

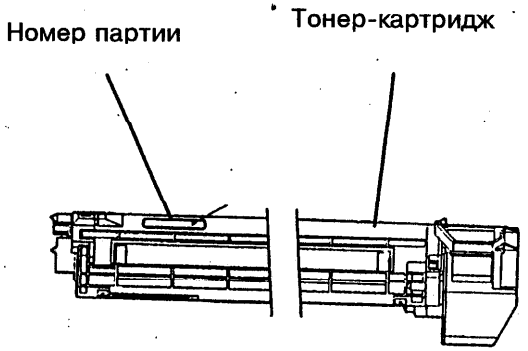

Барабан-картридж (копи-картридж)

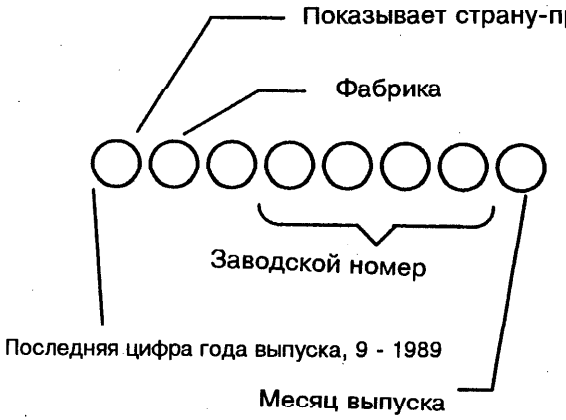

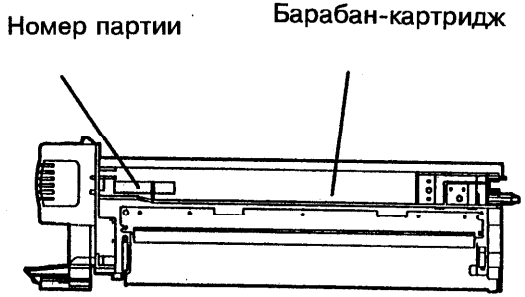

Общие сведения по техническому обслуживанию

Срок службы тонер-картриджа семейства XC800/XC1000/XC1200

Немногие заказчики могут пожаловаться, что их тонер-картридж не позволяет изготовить 4000 копий.

Ожидаемый срок службы тонер-картриджа 4000 копий рассчитан для средней степени заполнения оригинала 5% для копий формата 216 x 279 мм/ A4. Естественно, что срок службы тонер-картриджа зависит от степени заполнения оригиналов заказчика, от форматов оригиналов, настроек контраста и относительной доли копий, выполненных при открытой крышке оригинала. Поэтому срок службы в 4000 копий трудно гарантировать.

Важно осознавать, что многие оригиналы заказчика могут иметь степень заполнения выше 5%.

Приведенные ниже оценки рассчитаны для следующих условий: копирование выполняется при настройке контраста копий **Normal** (среднее), при автоматическом **Auto** режиме экспонирования, закрытой крышке оригинала и формате оригинала 216 x 279 мм/ A4.

Степень заполнения	Количество копий от картриджа
3%	5600
5%	4000

Любой оригинал со степенью заполнения большей, чем показано на Рис. 1 и Рис. 2, приведет к уменьшения срока службы ниже 4000 копий. На Рис. 3 и Рис. 4 показаны примеры оригиналов со степенью заполнения свыше 5%.

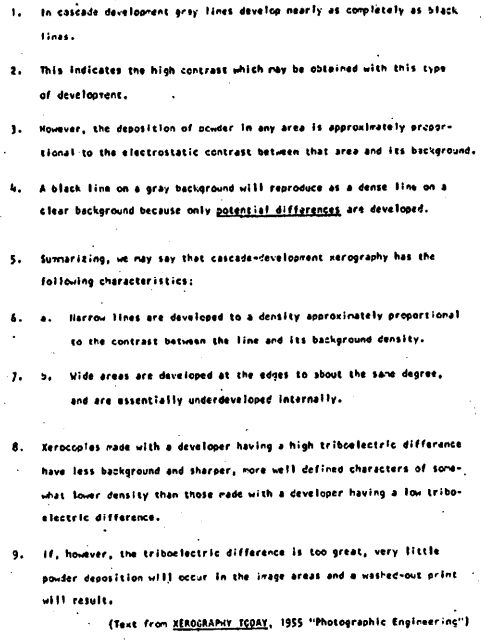

1. In cascade development gray lines develop nearly as completely as black lines.

2. This indicates the high contrast which may be obtained with this type of development.

3. However, the deposition of powder in any area is approximately proportional to the electrostatic contrast between that area and its background.

4. A black line on a gray background will reproduce as a dense line on a clear background because only potential differences are developed.

5. Summarizing, we may say that cascade-development xerography has the following characteristics:

6. a. Narrow lines are developed to a density approximately proportional to the contrast between the line and its background density.

7. b. Wide areas are developed at the edges to about the same degree, and are essentially underdeveloped internally.

8. Xerocopies made with a developer having a high triboelectric difference have less background and sharper, more well defined characters of somewhat lower density than those made with a developer having a low triboelectric difference.

9. If, however, the triboelectric difference is too great, very little powder deposition will occur in the image areas and a washed-out print will result.

(Text from XEROGRAPHY TODAY, 1955 "Photographic Engineering")

Рис. 1. Степень заполнения составляет 3%

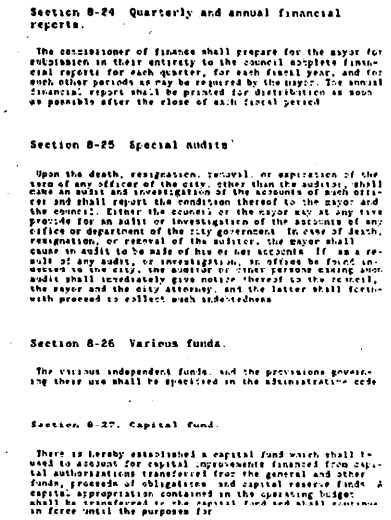

Section 8-24 Quarterly and annual financial reports.

The commissioner of finance shall prepare for the mayor for submission in their entirety to the council complete financial reports for each quarter, for each fiscal year, and for such other periods as may be required by the mayor. The annual financial reports shall be printed for distribution as soon as possible after the close of each fiscal period

Section 8-25 Special audits

Upon the death, resignation, removal, or expiration of the term of any officer of the city, other than the auditor, shall cause an audit and investigation of the accounts of such officer and shall report the condition thereof to the mayor and the council. Either the council or the mayor may at any time provide for an audit or investigation of the accounts of any office or department of the city government. In case of death, resignation, or removal of the auditor, the mayor shall cause an audit to be made of his or her accounts. If as a result of any audit, or investigation, an officer be found indebted to the city, the auditor or other person making such audit shall immediately give notice thereof to the council, the mayor and the city attorney, and the latter shall forthwith proceed to collect such indebtedness

Section 8-26 Various funds.

The various independent funds, and the provisions governing their use shall be specified in the administrative code

Section 8-27. Capital fund.

There is hereby established a capital fund which shall be used to account for capital improvements financed from capital authorizations transferred from the general and other funds, proceeds of obligations and capital reserve funds. A capital appropriation contained in the operating budget shall be transferred to the capital fund and shall continue in force until the purposes for

42

Рис. 2. Степень заполнения составляет 5%

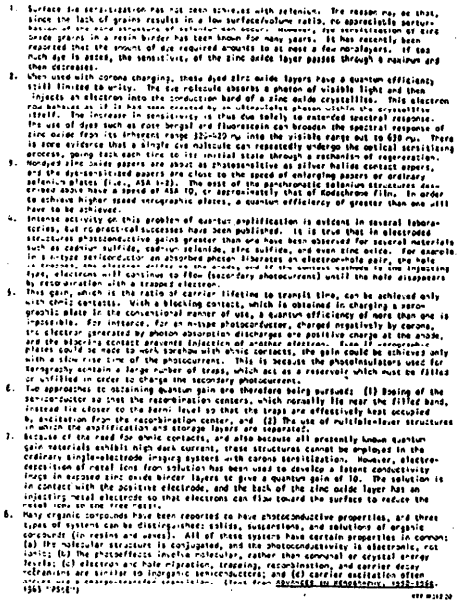

Рис. 3. Степень заполнения составляет 11%



Рис. 4. Степень заполнения составляет 23%

7. Электрические соединения

Содержание раздела

НАЗВАНИЕ	СТРАНИЦА
Указатель расположения разъемов	7-2
Чертежи расположения разъемов	7-3
Блок-схемы (BSDs)	7-9

Указатель расположения разъемов

РАЗЪЕМ	РАСПОЛОЖЕНИЕ	РИС.
CN1	На высоковольтном блоке питания	7-3
CN101	На главной печатной плате	7-1
CN102	На главной печатной плате	7-1
CN103	На главной печатной плате	7-1
CN104	На главной печатной плате	7-1
CN105	На главной печатной плате	7-1
CN106	На главной печатной плате	7-1
CN107	На главной печатной плате	7-1
CN108	На главной печатной плате	7-1
CN109	На главной печатной плате	7-1
CN110	На главной печатной плате	7-1
CN111	На главной печатной плате	7-1
CN112	На главной печатной плате	7-1
CN113	На главной печатной плате	7-1
CN114	На главной печатной плате	7-1
CN302	На печатной плате переменного напряжения	7-2
CN308	На печатной плате переменного напряжения	7-2
CN305	На печатной плате переменного напряжения	7-2
CN309	На печатной плате переменного напряжения	7-2
CN317	На печатной плате переменного напряжения	7-2
CN318	На печатной плате переменного напряжения	7-2
CN319	На печатной плате переменного напряжения	7-2
CN320	На печатной плате переменного напряжения	7-2
CN322	На печатной плате переменного напряжения	7-2
CN325	На печатной плате переменного напряжения	7-2
CN601	На печатной плате стирания боковой кромки	7-3
CN701	На лампе разрядки DS2	7-3
CN801	На низковольтном блоке питания	7-3

РАЗЪЕМ	РАСПОЛОЖЕНИЕ	РИС.
1	К датчику автоматического экспонирования CR1	7-4
2	К лампе экспонирования LP1	7-4
3	К двигателю вентилятора охлаждения оптики MOT3	7-4
4	К датчику исходного положения сканирования Q5	7-4
5	К тонер-картриджу	7-4
6	К нагревательному стержню HTR1	7-4
7	К термистору RT1	7-4
8	К двигателю вентилятора охлаждения фьюзера MOT4	7-4
9	К датчику выхода бумаги	7-4
	Только XC1255	
10	К главной печатной плате	7-5
11	К соленоиду подачи бумаги из лотка 2 (SOL4) и выключателю обнаружения лотка 2 (S4).	7-5
	Только XC1044/1045/1245/ 1255	
12	К соленоиду подачи оригинала (SOL5)	7-6
13	К двигателю SDF (MOT7)	7-6
14	К термистору SDF (RT2)	7-6
15	К муфте ролика регистрации оригинала (CL1)	7-6
16	К датчику подачи оригинала (Q10)	7-6
17	К датчику регистрации оригинала (Q11)	7-6
18	К датчику выхода оригинала (Q12)	7-6
19	К выключателю блокировки SDF (S5)	7-6

РАЗЪЕМ	РАСПОЛОЖЕНИЕ	РИС.
20	К двигателю вентилятора охлаждения SDF (MOT8)	7-4
21	К двигателю вентилятора охлаждения SDF (MOT9)	7-4

Чертежи расположения разъемов

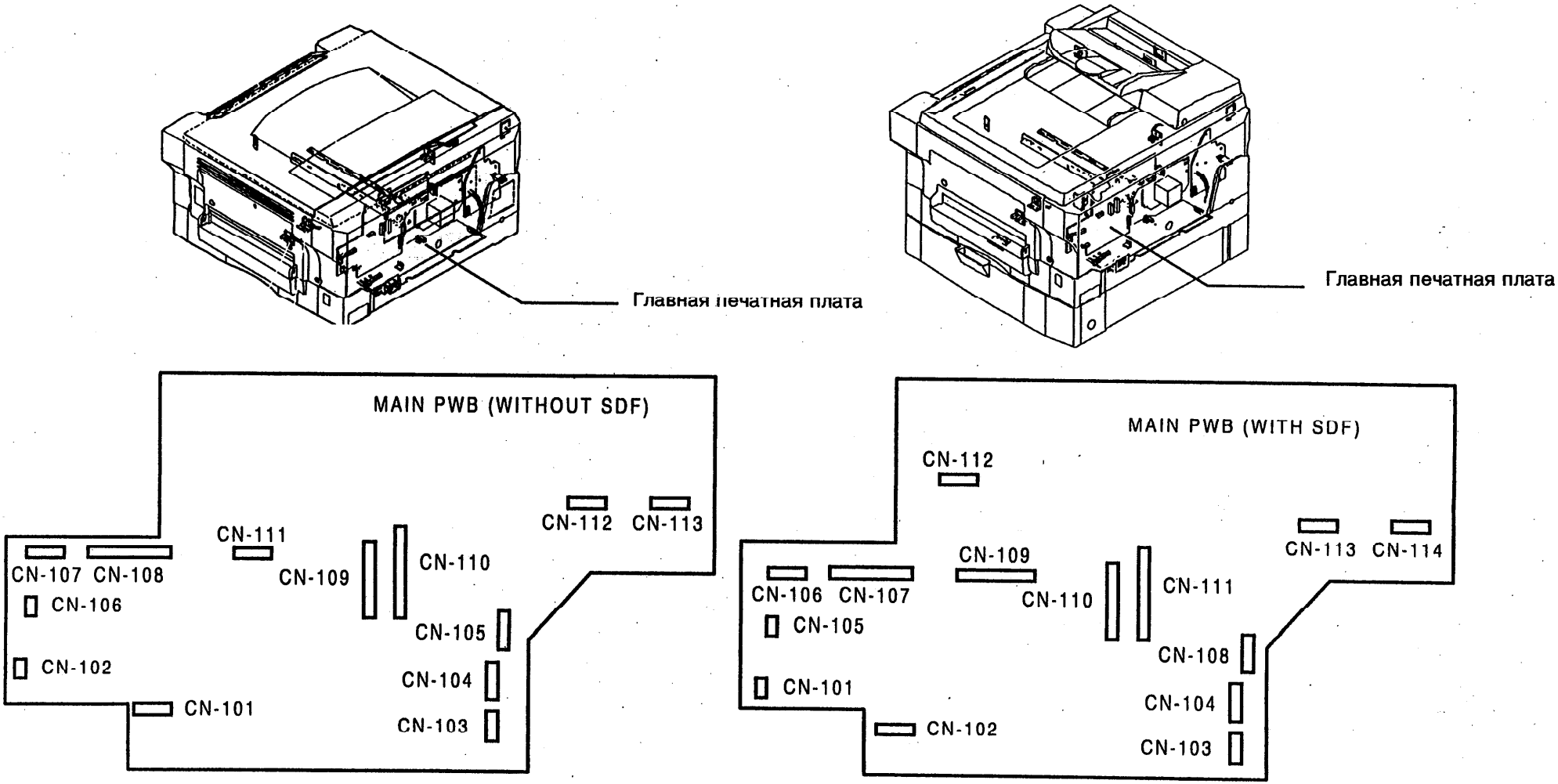

Рис. 7-1. Главная печатная плата

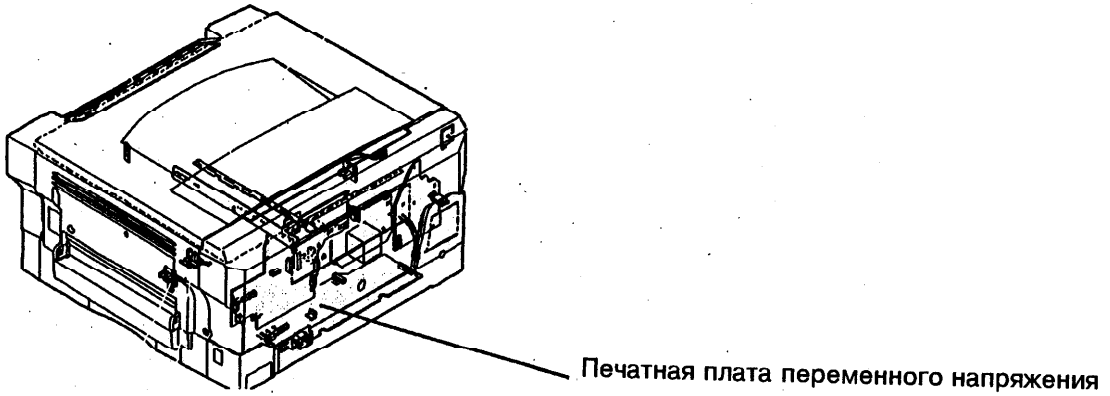

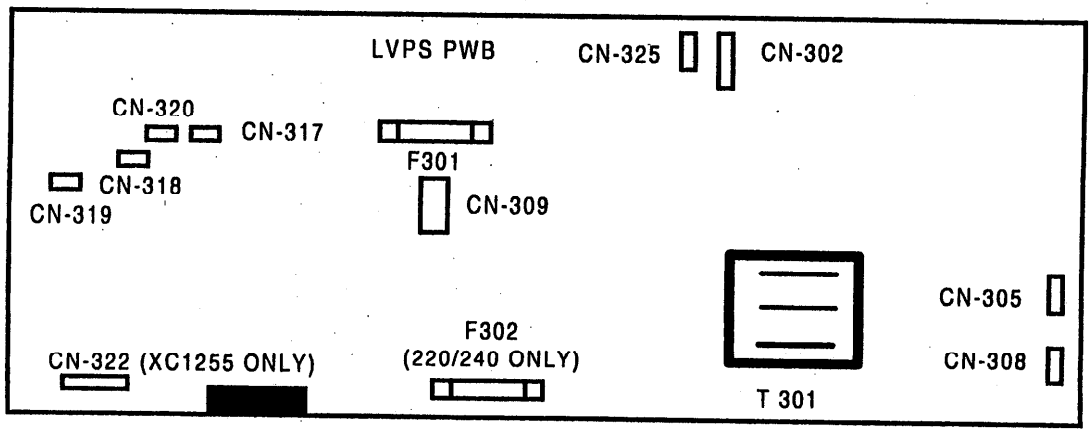

Рис. 7-2. Печатная плата переменного напряжения

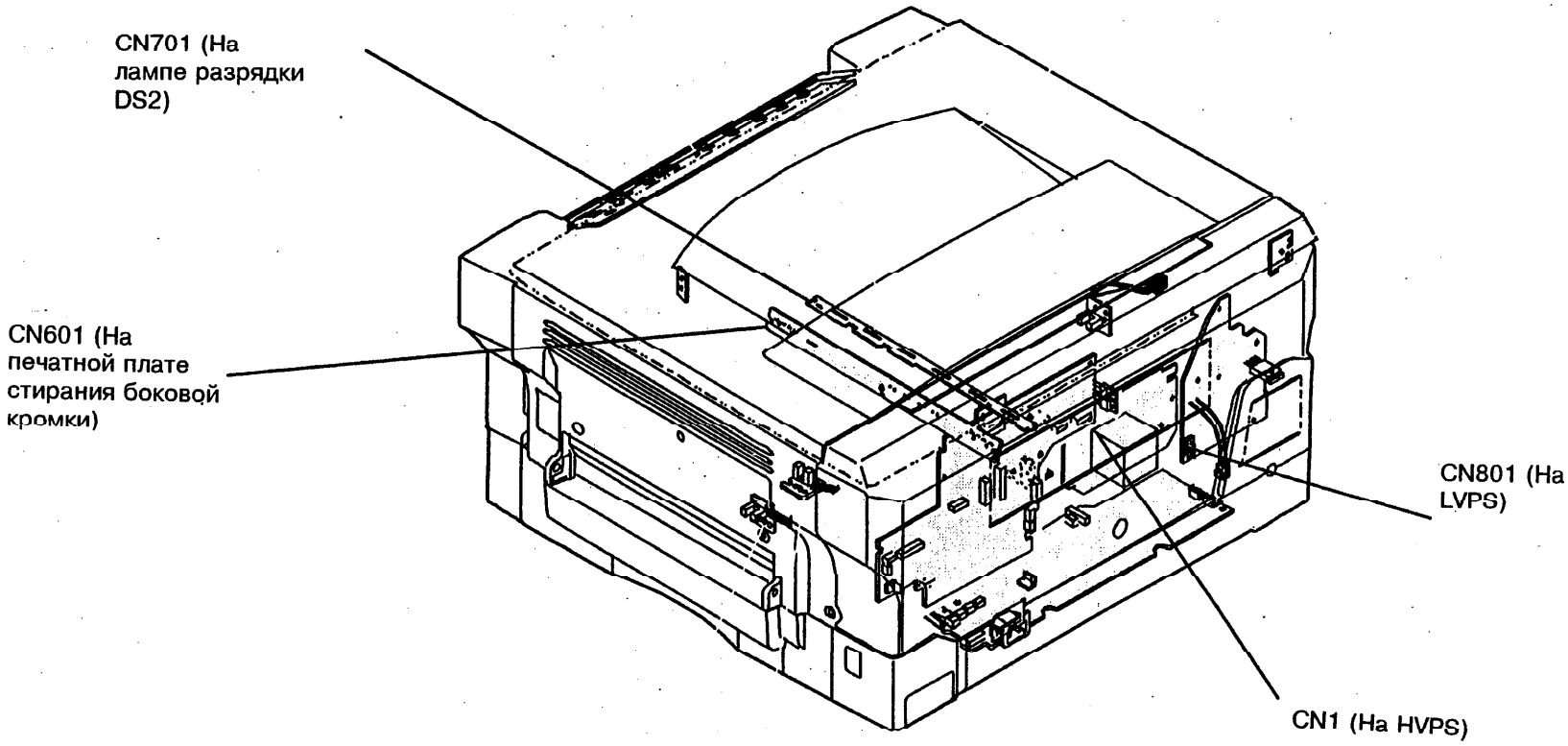
CN701 (На лампе разрядки DS2)
CN601 (На печатной плате стирания боковой кромки)
CN801 (На LVPS)
CN1 (На HVPS)

Рис. 7-3.

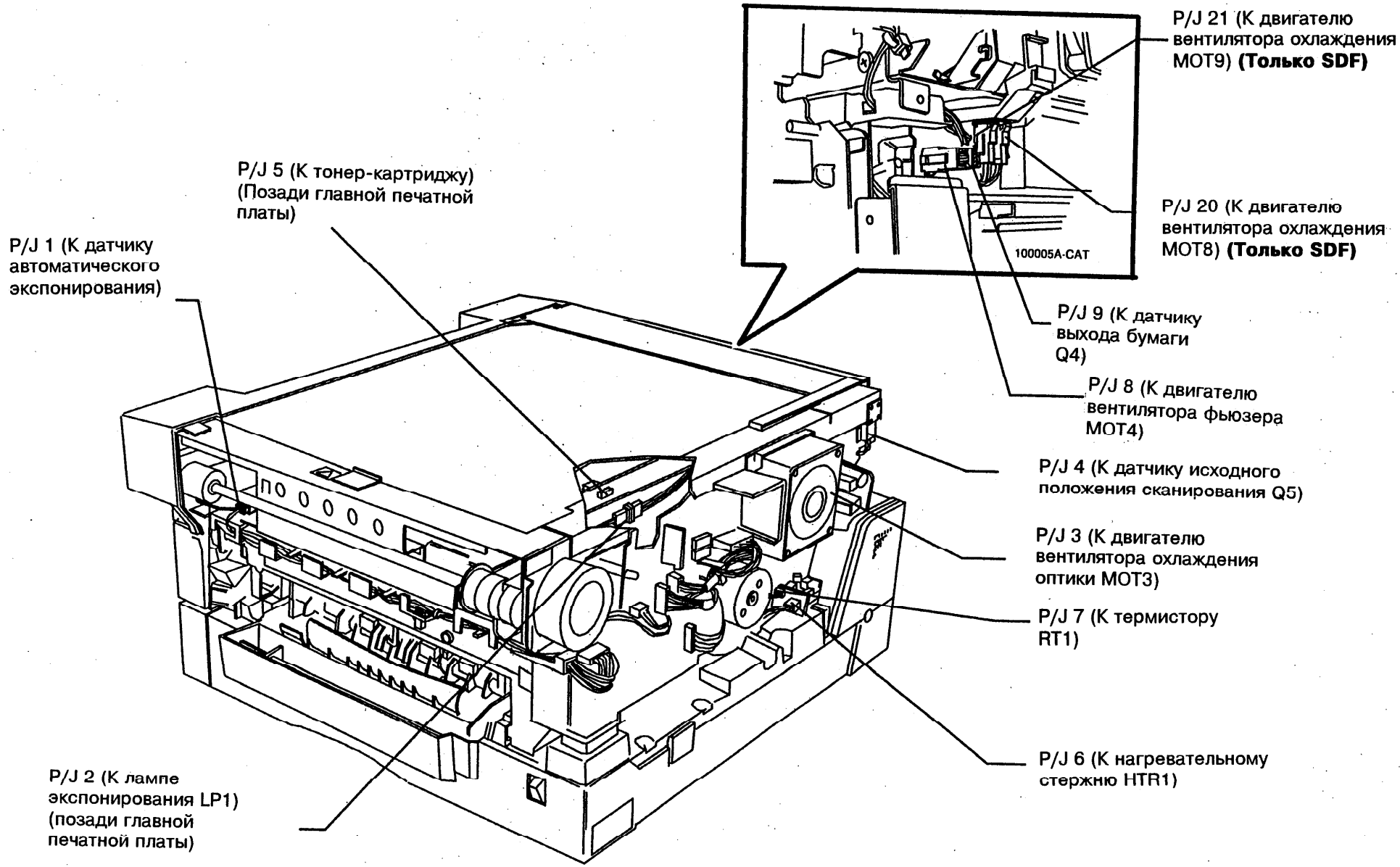
P/J 21 (К двигателю вентилятора охлаждения MOT9) (Только SDF)
P/J 20 (К двигателю вентилятора охлаждения MOT8) (Только SDF)
100005A-CAT
P/J 5 (К тонер-картриджу) (Позади главной печатной платы)
P/J 1 (К датчику автоматического экспонирования)
P/J 9 (К датчику выхода бумаги Q4)
P/J 8 (К двигателю вентилятора фьюзера MOT4)
P/J 4 (К датчику исходного положения сканирования Q5)
P/J 3 (К двигателю вентилятора охлаждения оптики MOT3)
P/J 7 (К термистору RT1)
P/J 6 (К нагревательному стержню HTR1)
P/J 2 (К лампе экспонирования LP1) (позади главной печатной платы)

Рис. 7-4.

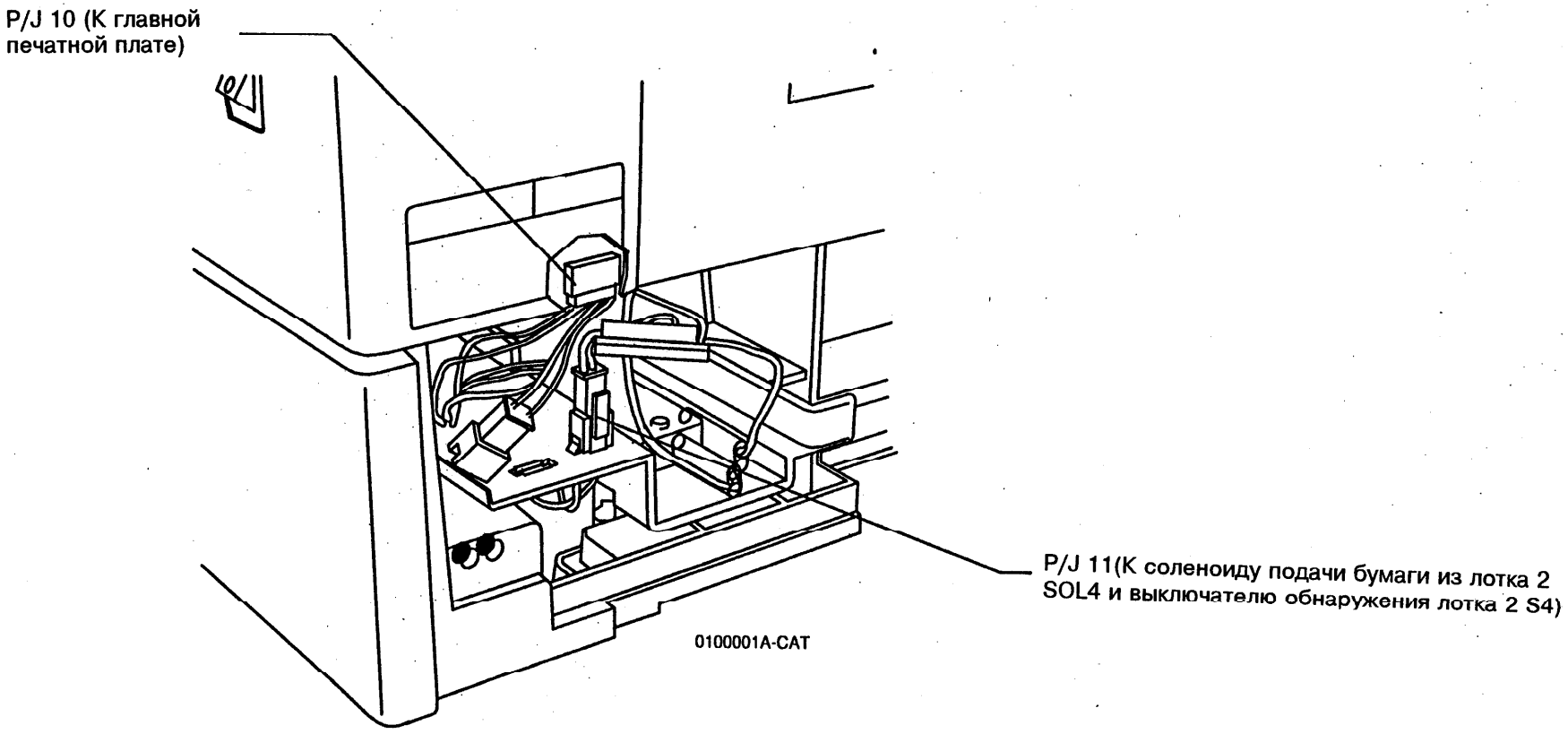

Рис. 7.5 (Только XC1255)

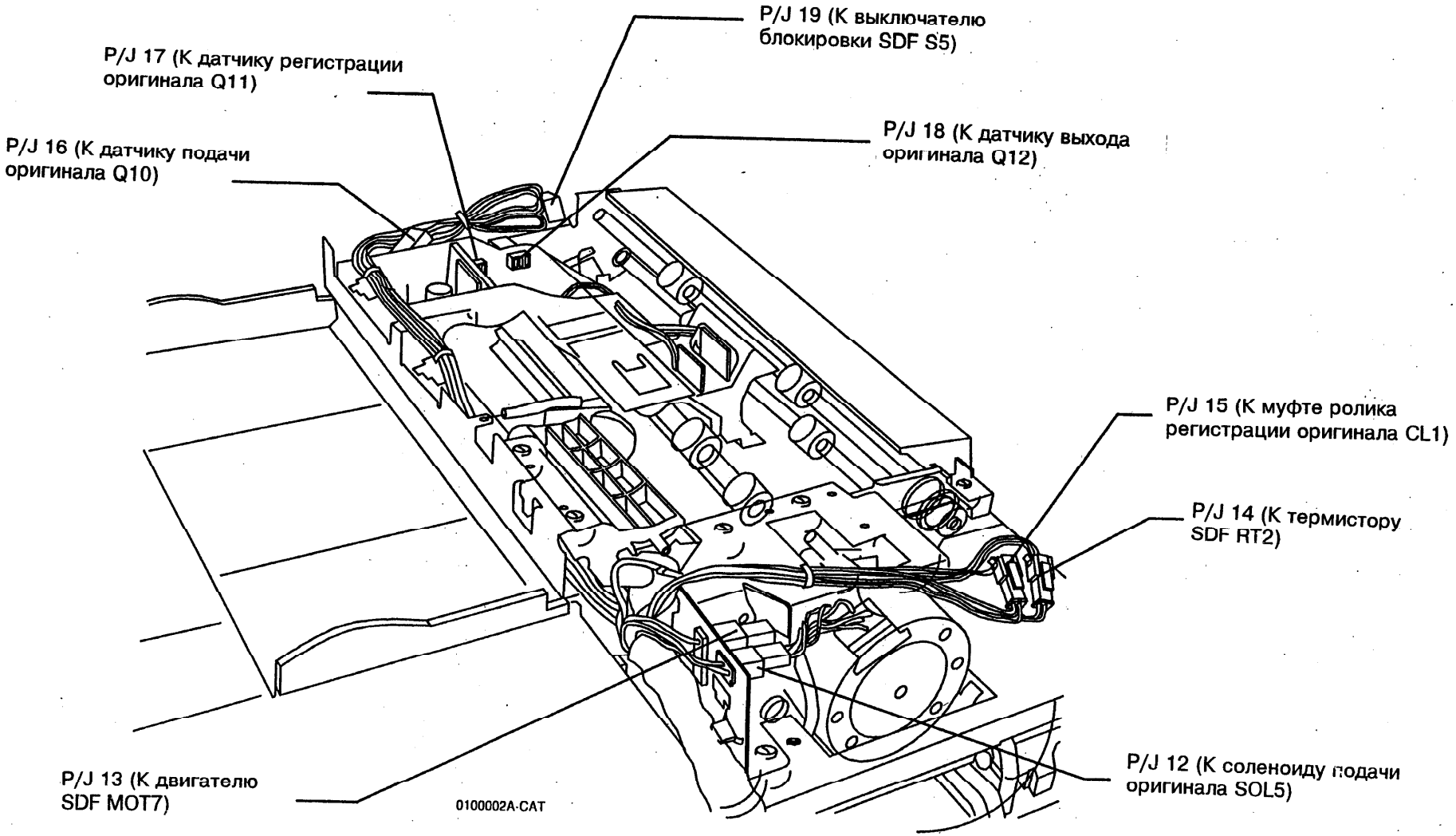

Рис. 7-6 (Только XC1044/1045/1245/1255)

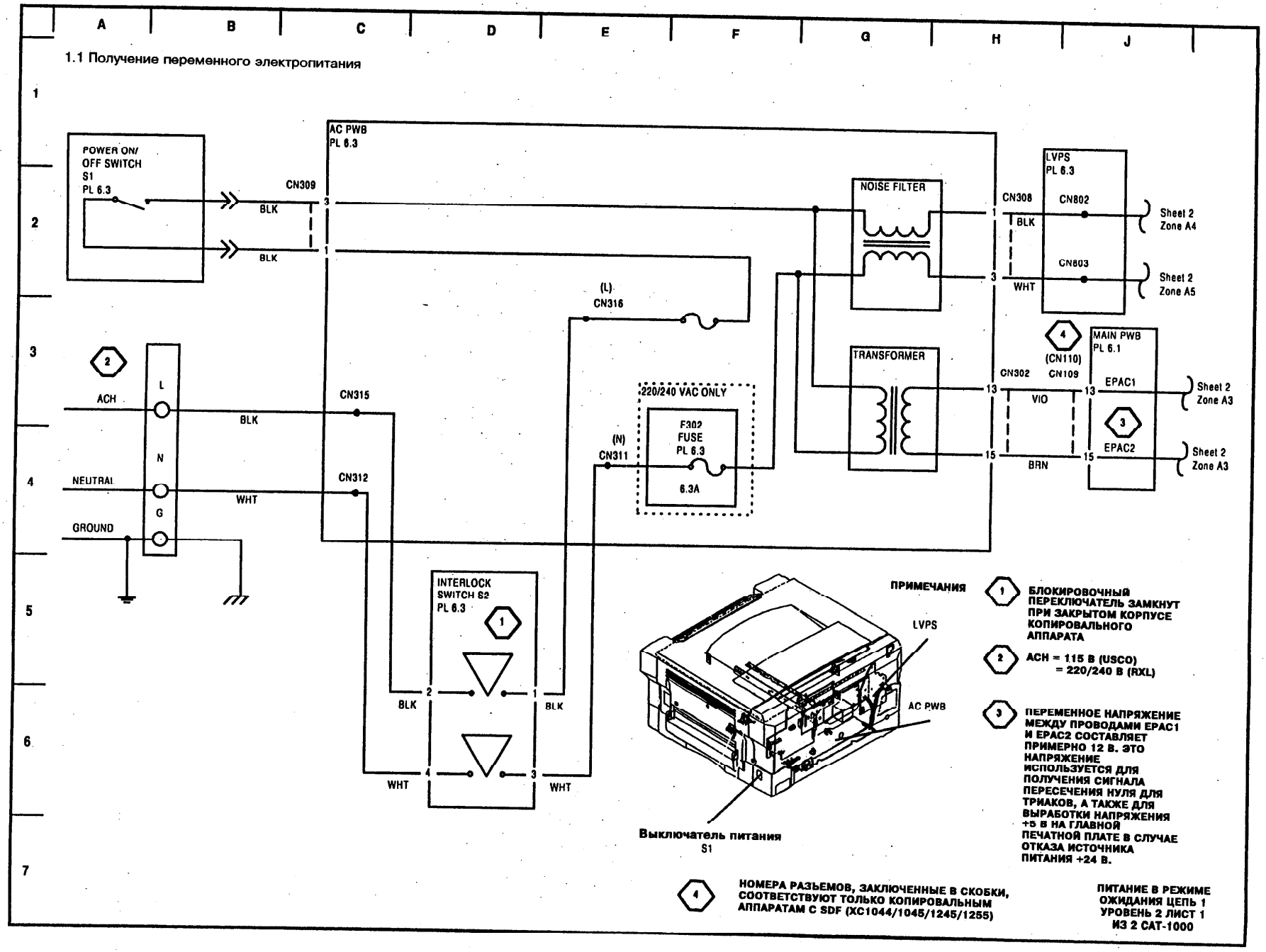
A
B
C
D
E
F
G
H
J
1
2
3
4
5
6
7
1.1 Получение переменного электропитания
POWER ON/
OFF SWITCH
S1
PL 6.3
CN309
BLK
BLK
AC PWB
PL 6.3
NOISE FILTER
LVPS
PL 6.3
CN308
CN802
BLK
CN803
WHT
Sheet 2
Zone A4
Sheet 2
Zone A5
(L)
CN316
TRANSFORMER
4
(CN110)
MAIN PWB
PL 6.1
CN302
CN109
VIO
EPAC1
EPAC2
BRN
Sheet 2
Zone A3
Sheet 2
Zone A3
2
ACH
NEUTRAL
GROUND
L
N
G
CN315
CN312
220/240 VAC ONLY
F302
FUSE
PL 6.3
6.3A
(N)
CN311
INTERLOCK
SWITCH S2
PL 6.3
1
BLK
BLK
WHT
WHT
LVPS
AC PWB
Выключатель питания
S1
ПРИМЕЧАНИЯ
1 БЛОКИРОВОЧНЫЙ ПЕРЕКЛЮЧАТЕЛЬ ЗАМКНУТ ПРИ ЗАКРЫТОМ КОРПУСЕ КОПИРОВАЛЬНОГО АППАРАТА
2 ACH = 115 В (USCO)
= 220/240 В (RXL)
3 ПЕРЕМЕННОЕ НАПРЯЖЕНИЕ МЕЖДУ ПРОВОДАМИ EPAC1 И EPAC2 СОСТАВЛЯЕТ ПРИМЕРНО 12 В. ЭТО НАПРЯЖЕНИЕ ИСПОЛЬЗУЕТСЯ ДЛЯ ПОЛУЧЕНИЯ СИГНАЛА ПЕРЕСЕЧЕНИЯ НУЛЯ ДЛЯ ТРИАКОВ, А ТАКЖЕ ДЛЯ ВЫРАБОТКИ НАПРЯЖЕНИЯ +5 В НА ГЛАВНОЙ ПЕЧАТНОЙ ПЛАТЕ В СЛУЧАЕ ОТКАЗА ИСТОЧНИКА ПИТАНИЯ +24 В.
4 НОМЕРА РАЗЪЕМОВ, ЗАКЛЮЧЕННЫЕ В СКОБКИ, СООТВЕТСТВУЮТ ТОЛЬКО КОПИРОВАЛЬНЫМ АППАРАТАМ С SDF (XC1044/1045/1245/1255)
ПИТАНИЕ В РЕЖИМЕ ОЖИДАНИЯ ЦЕПЬ 1
УРОВЕНЬ 2 ЛИСТ 1
ИЗ 2 CAT-1000

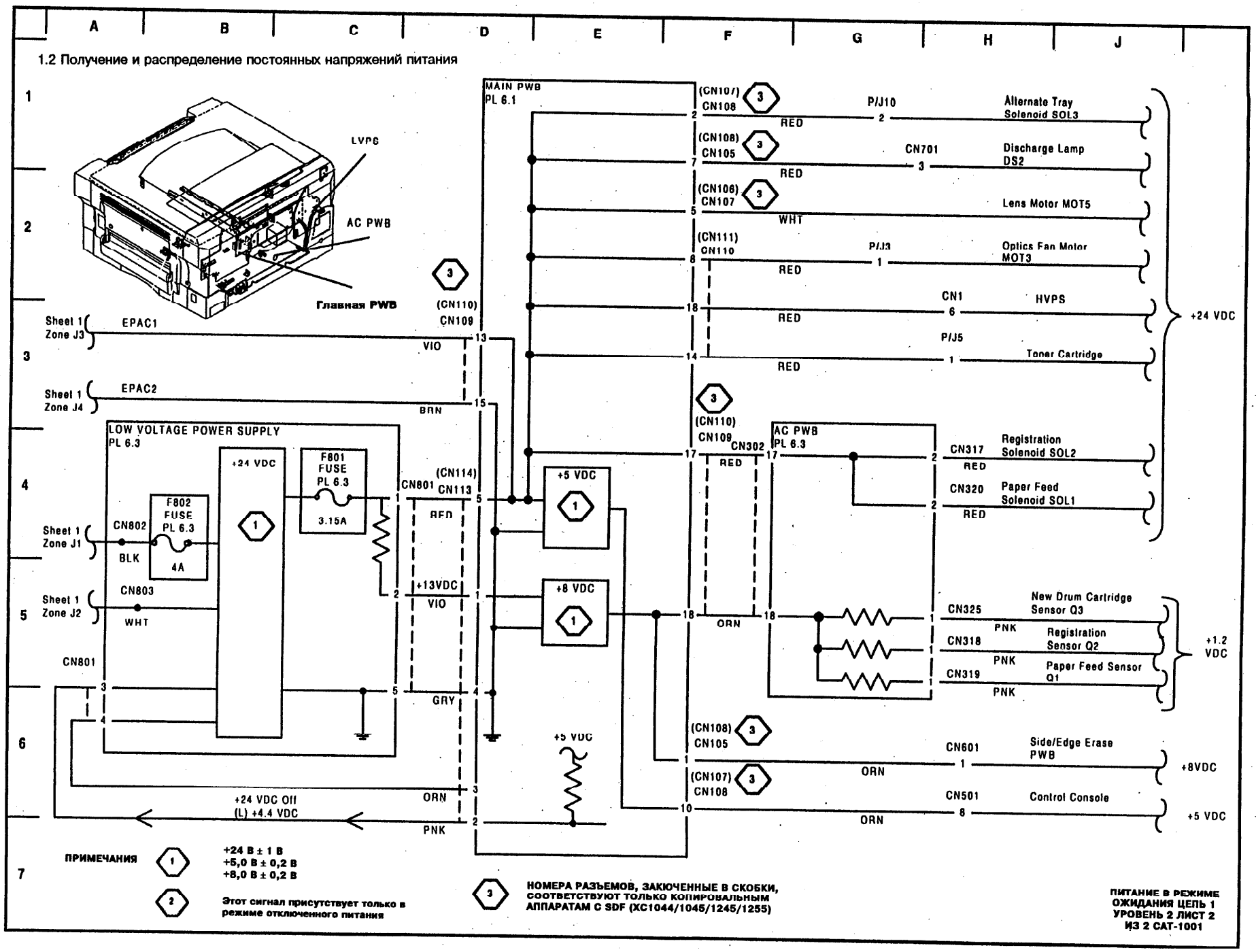
A
B
C
D
E
F
G
H
J
1.2 Получение и распределение постоянных напряжений питания
1
2
3
4
5
6
7
LVPS
AC PWB
Главная PWB
MAIN PWB
PL 6.1
(CN107)
CN108
P/J10
Alternate Tray Solenoid SOL3
RED
(CN108)
CN105
CN701
Discharge Lamp DS2
(CN106)
CN107
Lens Motor MOT5
WHT
(CN111)
CN110
P/J3
Optics Fan Motor MOT3
CN1
HVPS
P/J5
Toner Cartridge
+24 VDC
Sheet 1
Zone J3
EPAC1
VIO
Sheet 1
Zone J4
EPAC2
BRN
(CN110)
CN109
CN302
AC PWB
PL 6.3
Registration Solenoid SOL2
CN317
CN320
Paper Feed Solenoid SOL1
LOW VOLTAGE POWER SUPPLY
PL 6.3
F801
FUSE
PL 6.3
3.15A
F802
FUSE
PL 6.3
4A
CN802
CN803
BLK
WHT
Sheet 1
Zone J1
Sheet 1
Zone J2
CN801
CN113
(CN114)
+5 VDC
+8 VDC
+13VDC
VIO
RED
GRY
ORN
PNK
New Drum Cartridge Sensor Q3
CN325
Registration Sensor Q2
CN318
Paper Feed Sensor Q1
CN319
+1.2 VDC
Side/Edge Erase PWB
CN601
+8VDC
Control Console
CN501
+5 VDC
+24 VDC Off
(L) +4.4 VDC
ПРИМЕЧАНИЯ
+24 В ± 1 В
+5,0 В ± 0,2 В
+8,0 В ± 0,2 В
Этот сигнал присутствует только в режиме отключенного питания
НОМЕРА РАЗЪЕМОВ, ЗАКЮЧЕННЫЕ В СКОБКИ, СООТВЕТСТВУЮТ ТОЛЬКО КОПИРОВАЛЬНЫМ АППАРАТАМ С SDF (XC1044/1045/1245/1255)
ПИТАНИЕ В РЕЖИМЕ ОЖИДАНИЯ ЦЕПЬ 1 УРОВЕНЬ 2 ЛИСТ 2 ИЗ 2 CAT-1001

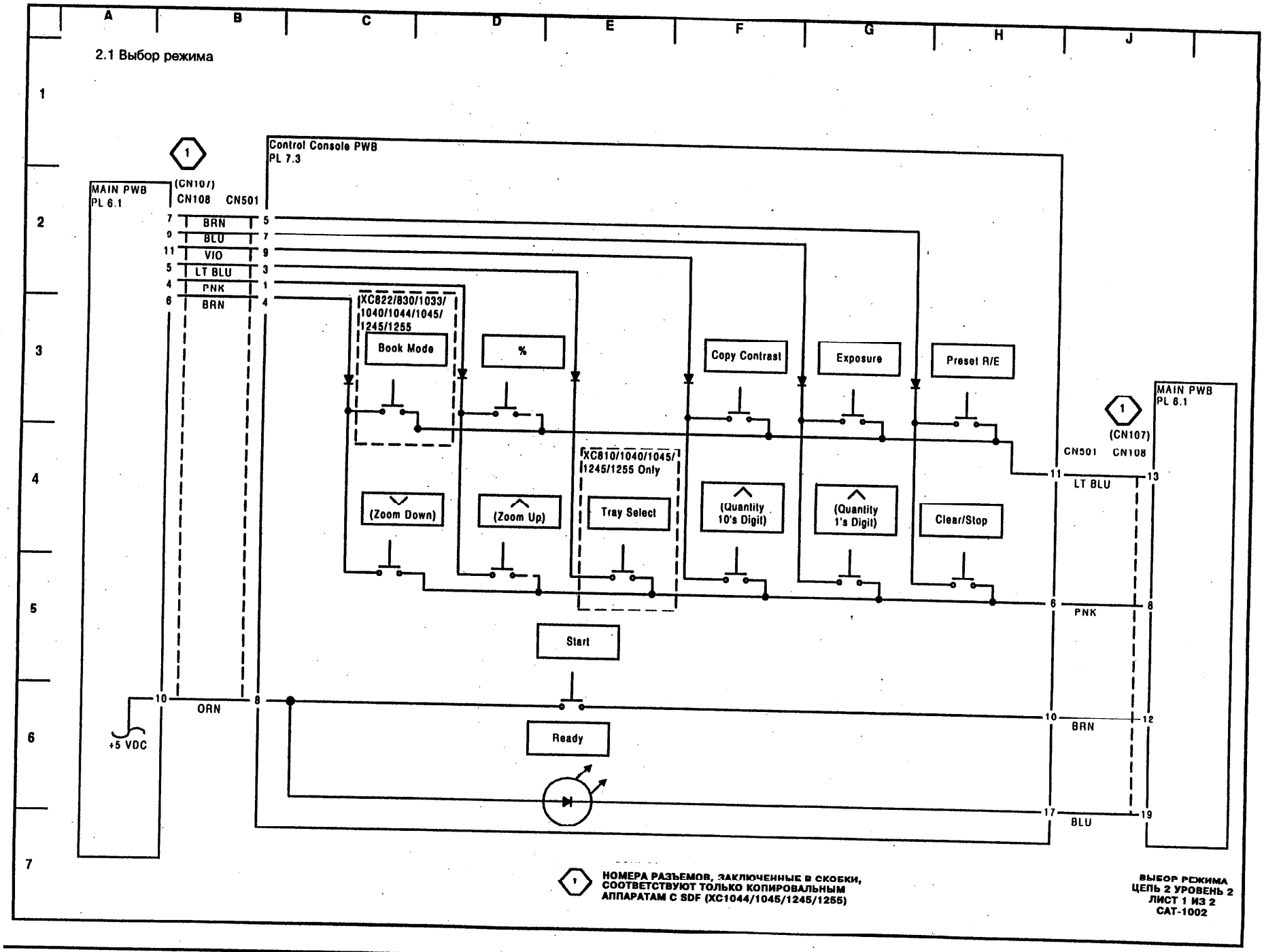
2.1 Выбор режима
A
B
C
D
E
F
G
H
J
1
2
3
4
5
6
7
Control Console PWB
PL 7.3
MAIN PWB
PL 6.1
(CN107)
CN108
CN501
7 BRN 5
9 BLU 7
11 VIO 9
5 LT BLU 3
4 PNK 1
6 BRN 4
XC822/830/1033/
1040/1044/1045/
1245/1255
Book Mode
%
Copy Contrast
Exposure
Preset R/E
XC810/1040/1045/
1245/1255 Only
(Zoom Down)
(Zoom Up)
Tray Select
(Quantity
10's Digit)
(Quantity
1's Digit)
Clear/Stop
Start
Ready
10 ORN 8
+5 VDC
11 LT BLU 13
6 PNK 8
10 BRN 12
17 BLU 19
MAIN PWB
PL 6.1
(CN107)
CN501
CN108
НОМЕРА РАЗЪЕМОВ, ЗАКЛЮЧЕННЫЕ В СКОБКИ, СООТВЕТСТВУЮТ ТОЛЬКО КОПИРОВАЛЬНЫМ АППАРАТАМ С SDF (XC1044/1045/1245/1255)
ВЫБОР РЕЖИМА
ЦЕПЬ 2 УРОВЕНЬ 2
ЛИСТ 1 ИЗ 2
CAT-1002

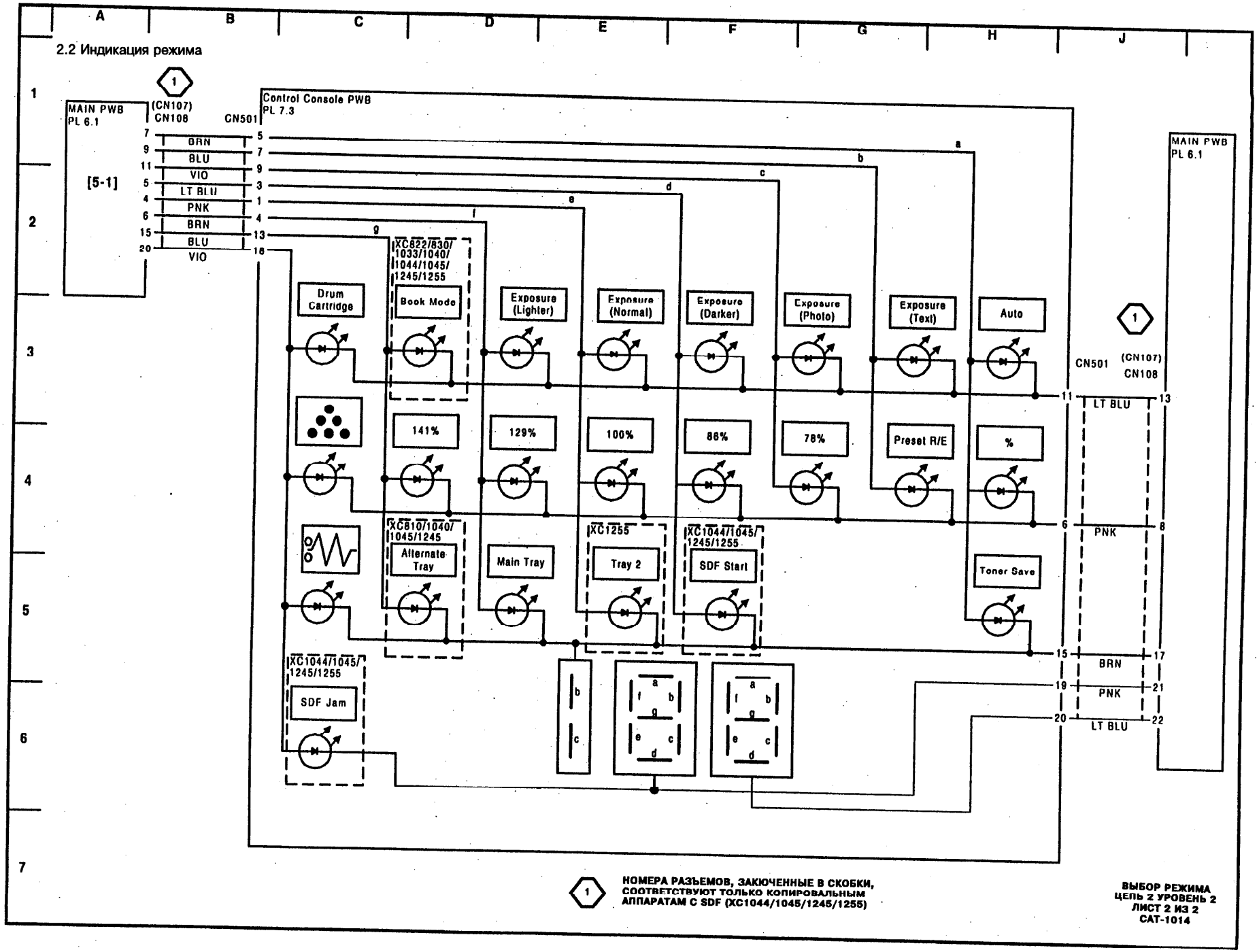
2.2 Индикация режима
MAIN PWB
PL 6.1
[5-1]
(CN107)
CN108
CN501
Control Console PWB
PL 7.3
BRN
BLU
VIO
LT BLU
PNK
BRN
BLU
VIO
XC822/830/
1033/1040/
1044/1045/
1245/1255
Book Mode
Drum
Cartridge
Exposure
(Lighter)
Exposure
(Normal)
Exposure
(Darker)
Exposure
(Photo)
Exposure
(Text)
Auto
141%
129%
100%
86%
78%
Preset R/E
%
XC810/1040/
1045/1245
Alternate
Tray
Main Tray
XC1255
Tray 2
XC1044/1045/
1245/1255
SDF Start
Toner Save
XC1044/1045/
1245/1255
SDF Jam
MAIN PWB
PL 6.1
CN501
(CN107)
CN108
LT BLU
PNK
BRN
PNK
LT BLU
НОМЕРА РАЗЪЕМОВ, ЗАКЮЧЕННЫЕ В СКОБКИ, СООТВЕТСТВУЮТ ТОЛЬКО КОПИРОВАЛЬНЫМ АППАРАТАМ С SDF (XC1044/1045/1245/1255)
ВЫБОР РЕЖИМА
ЦЕПЬ 2 УРОВЕНЬ 2
ЛИСТ 2 ИЗ 2
CAT-1014

3.1 Подсчет копий и экономия энергии

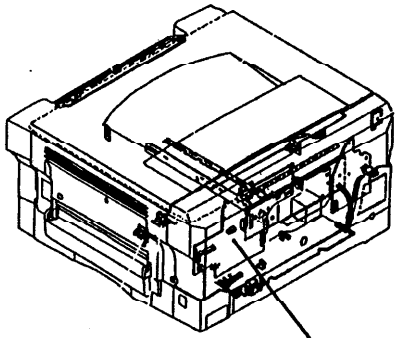

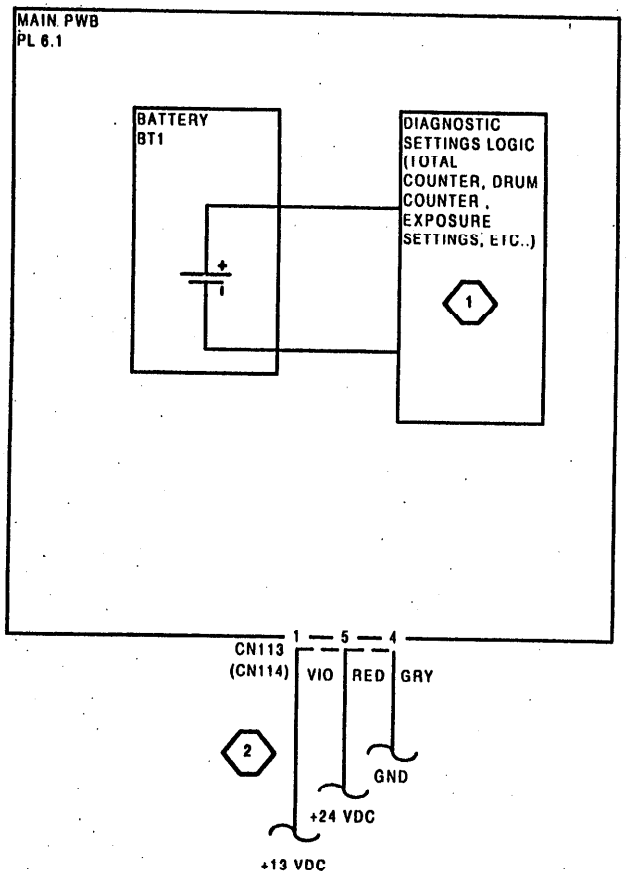

Input Power Block		
Voltage	LVPS Test Point	Group Function
+24 VDC	CN801, PIN 1	1,2
+13 VDC	CN801, PIN 2	1,2
GND	CN801, PIN 5	1,2

ПРИМЕЧАНИЯ

(1) Смотрите раздел 6 "Общие процедуры"

(2) НОМЕРА РАЗЪЕМОВ, ЗАКЛЮЧЕННЫЕ В СКОБКИ, СООТВЕТСТВУЮТ ТОЛЬКО КОПИРОВАЛЬНЫМ АППАРАТАМ С SDF (XC1044/1045/1245/1255)

УПРАВЛЕНИЕ РАБОТОЙ АППАРАТА ЦЕПЬ 3
УРОВЕНЬ 2 ЛИСТ 1
ИЗ 1 CAT-1003

4.1 Главный привод

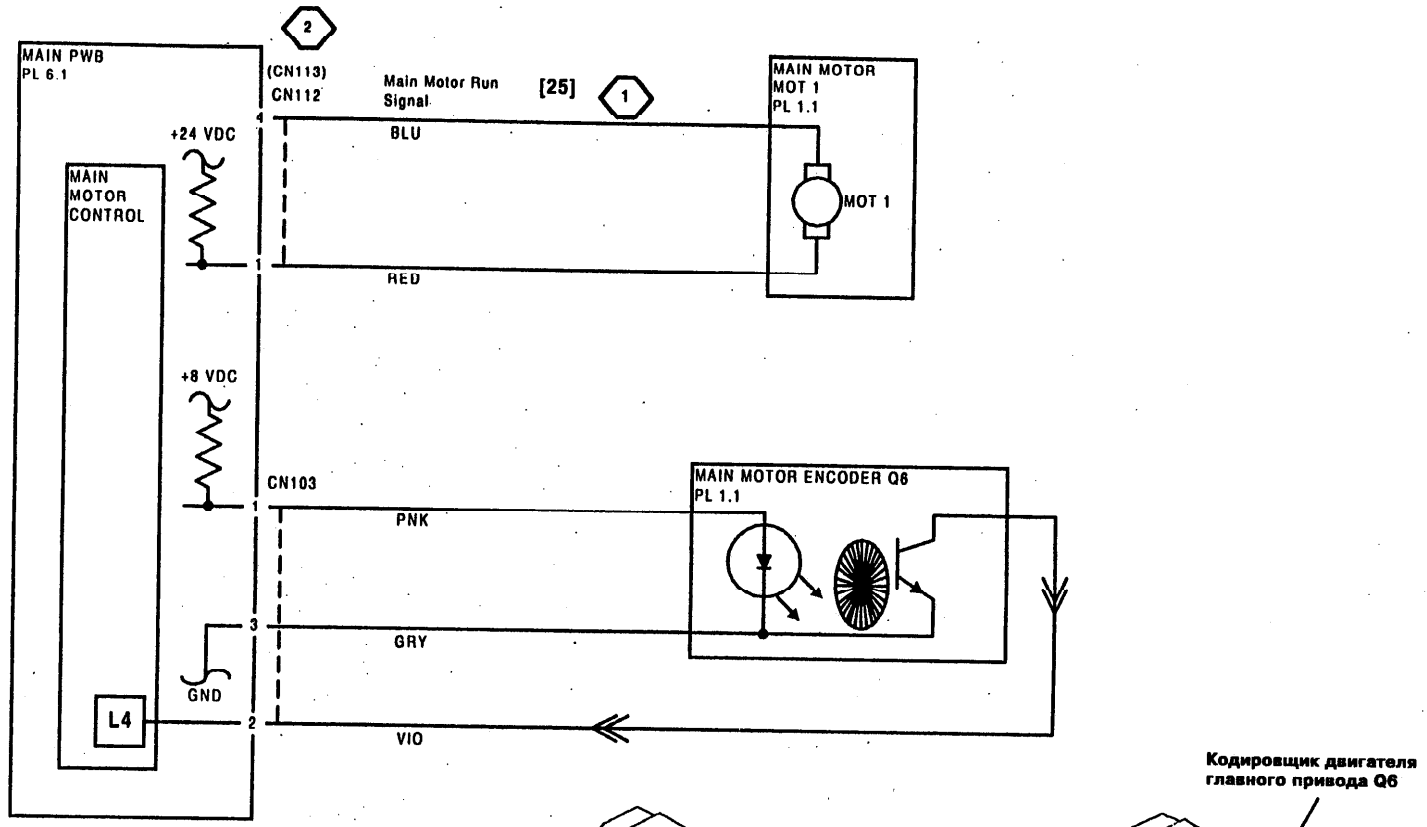

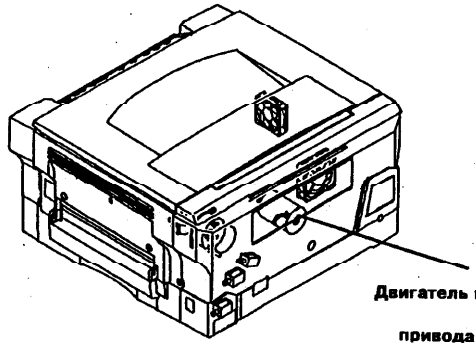

Двигатель главного привода MOT1

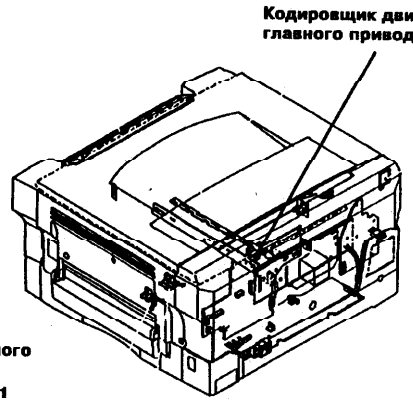

ПРИМЕЧАНИЯ

1. ГЛАВНЫЙ ДВИГАТЕЛЬ РАБОТАЕТ, КОГДА СВЕТИТСЯ ЛАМПОЧКА ГОТОВНОСТИ READY И НАЖАТА КНОПКА START. КОГДА ГЛАВНЫЙ ДВИГАТЕЛЬ MOT1 ВКЛЮЧЕН, НАПРЯЖЕНИЕ ПАДАЕТ И СОСТАВЛЯЕТ ОТ 10 ДО 14 В
2. НОМЕРА РАЗЪЕМОВ, ЗАКЛЮЧЕННЫЕ В СКОБКИ, СООТВЕТСТВУЮТ ТОЛЬКО КОПИРОВАЛЬНЫМ АППАРАТАМ С SDF (XC1044/1045/1245/1255)

УПРАВЛЕНИЕ РАБОТОЙ АППАРАТА ЦЕПЬ 3 УРОВЕНЬ 2 ЛИСТ 1 ИЗ 1 CAT-1004

5.1 Подача и регистрация оригинала (Только XC1044/1045/1245/1255)

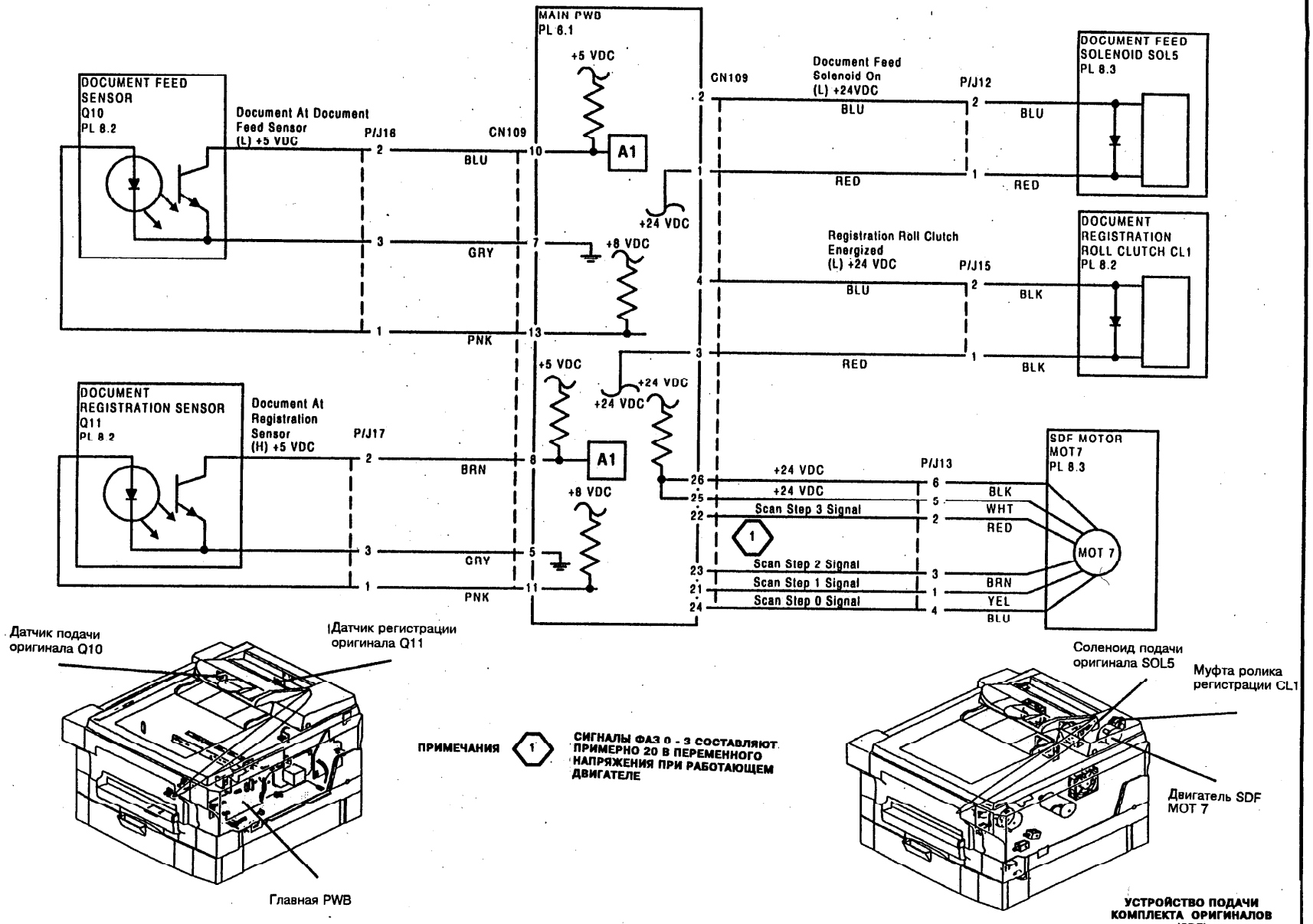

ПРИМЕЧАНИЯ (1) СИГНАЛЫ ФАЗ 0 - 3 СОСТАВЛЯЮТ ПРИМЕРНО 20 В ПЕРЕМЕННОГО НАПРЯЖЕНИЯ ПРИ РАБОТАЮЩЕМ ДВИГАТЕЛЕ

УСТРОЙСТВО ПОДАЧИ КОМПЛЕКТА ОРИГИНАЛОВ (SDF)
ЦЕПЬ 5 УРОВЕНЬ 2
ЛИСТ 1 ИЗ 2
CAT-1015

5.2 Выход, блокировка и охлаждение SDF (Только XC1044/1045/1245/1255)

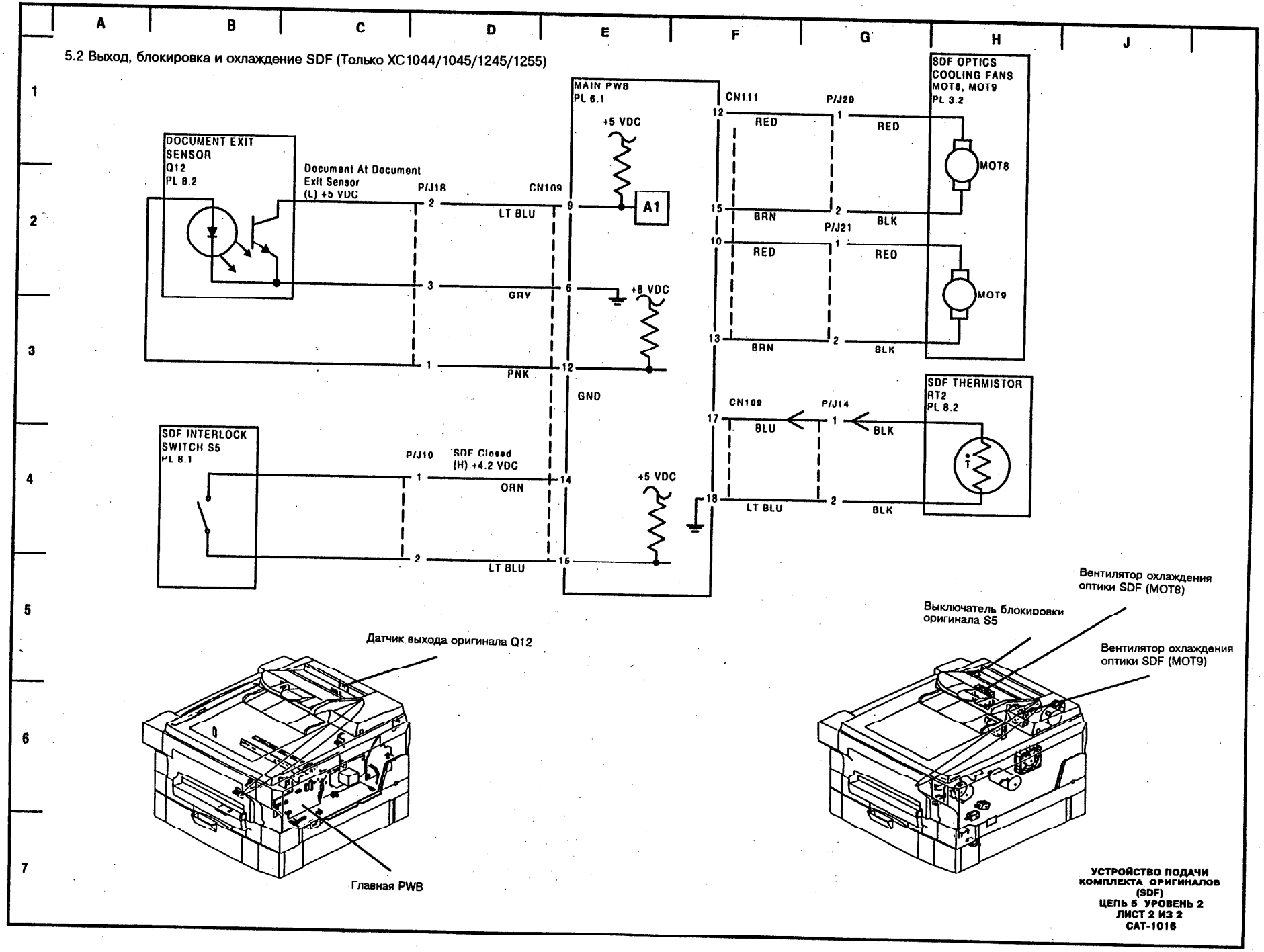

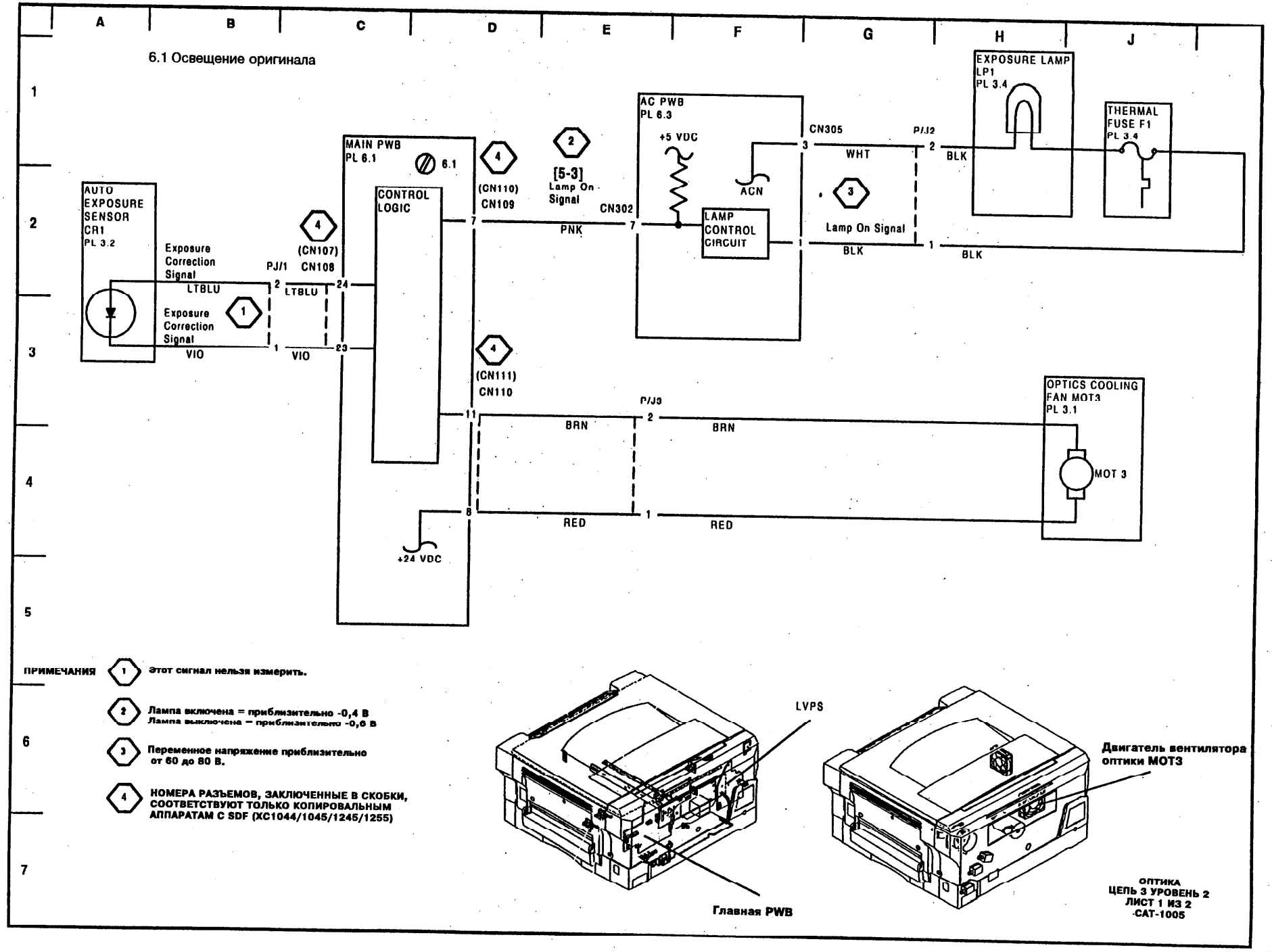
6.1 Освещение оригинала
AUTO EXPOSURE SENSOR CR1 PL 3.2
Exposure Correction Signal
LTBLU
VIO
PJ/1
CN108
(CN107)
MAIN PWB PL 6.1
6.1
CONTROL LOGIC
(CN110) CN109
[5-3] Lamp On Signal
AC PWB PL 6.3
+5 VDC
ACN
CN302
LAMP CONTROL CIRCUIT
CN305
PJ/2
WHT
BLK
Lamp On Signal
EXPOSURE LAMP LP1 PL 3.4
THERMAL FUSE F1 PL 3.4
(CN111) CN110
PJ/3
BRN
RED
+24 VDC
OPTICS COOLING FAN MOT3 PL 3.1
MOT 3
ПРИМЕЧАНИЯ
Этот сигнал нельзя измерить.
Лампа включена = приблизительно -0,4 В
Лампа выключена = приблизительно -0,6 В
Переменное напряжение приблизительно от 60 до 80 В.
НОМЕРА РАЗЪЕМОВ, ЗАКЛЮЧЕННЫЕ В СКОБКИ, СООТВЕТСТВУЮТ ТОЛЬКО КОПИРОВАЛЬНЫМ АППАРАТАМ С SDF (XC1044/1045/1245/1255)
LVPS
Главная PWB
Двигатель вентилятора оптики MOT3
ОПТИКА
ЦЕПЬ 3 УРОВЕНЬ 2
ЛИСТ 1 ИЗ 2
CAT-1005

6.2 Управление приводом сканирования

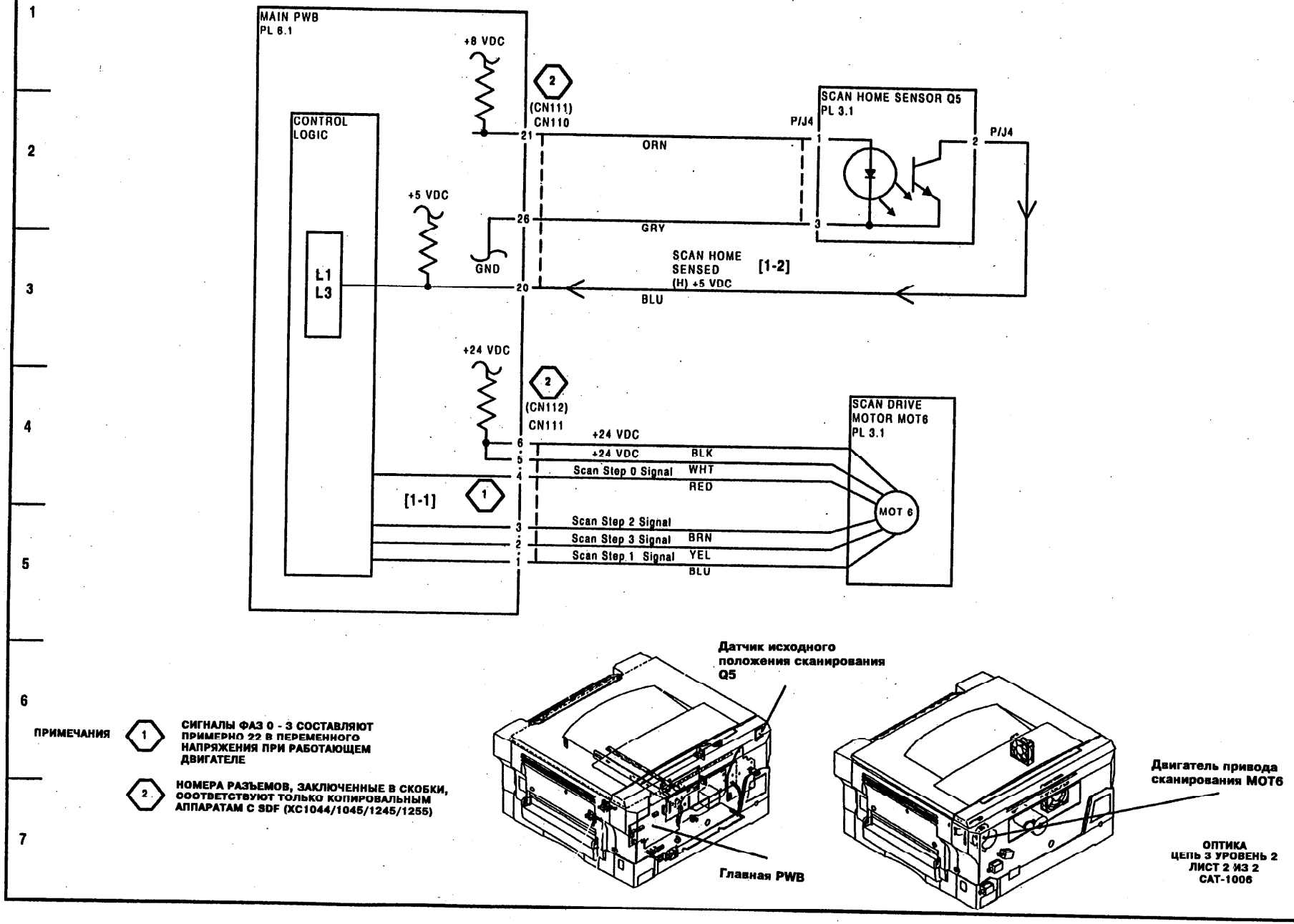

6.3 Управление приводом объектива

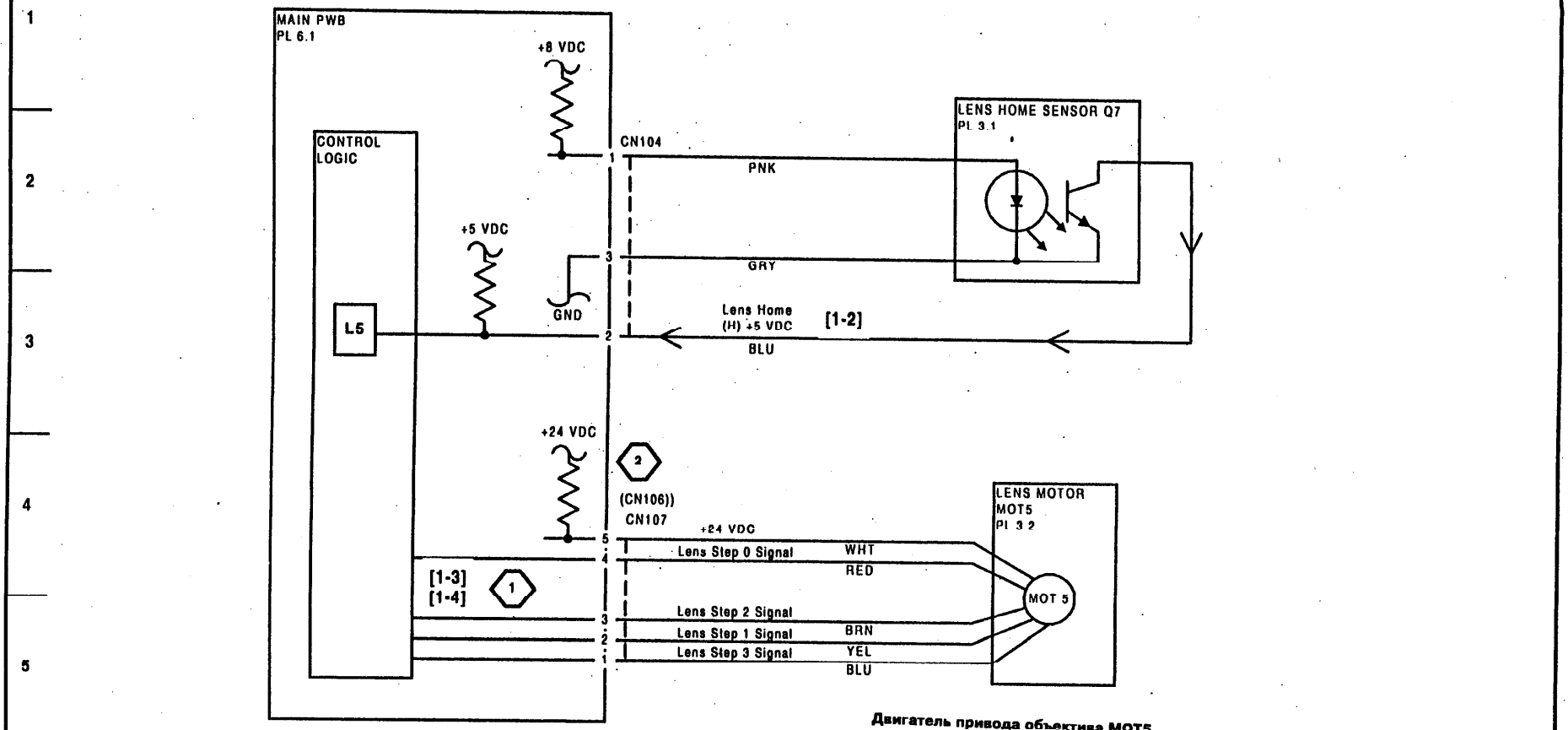

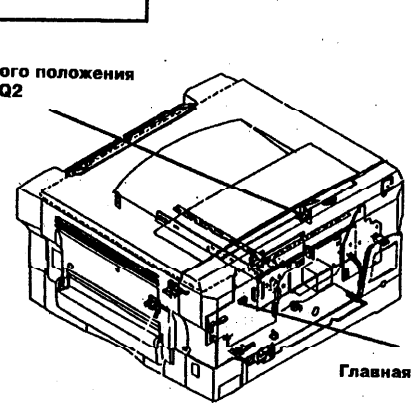

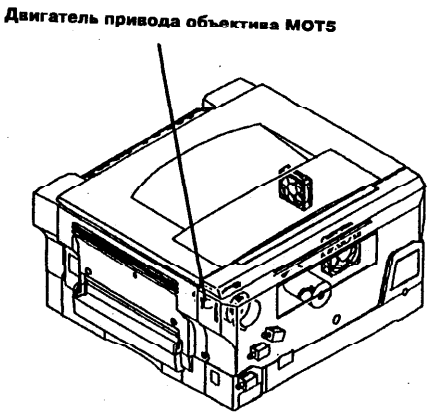

ПРИМЕЧАНИЯ

1. СИГНАЛЫ ФАЗ 0 - 3 СОСТАВЛЯЮТ ПРИМЕРНО 13 В ПЕРЕМЕННОГО НАПРЯЖЕНИЯ ПРИ РАБОТАЮЩЕМ ДВИГАТЕЛЕ
2. НОМЕРА РАЗЪЕМОВ, ЗАКЛЮЧЕННЫЕ В СКОБКИ, СООТВЕТСТВУЮТ ТОЛЬКО КОПИРОВАЛЬНЫМ АППАРАТАМ С SDF (XC1044/1045/1245/1255)

ОПТИКА
ЦЕПЬ 3 УРОВЕНЬ 2
ЛИСТ 2 ИЗ 3
CAT-1007

8.1 Подача и регистрация бумаги.

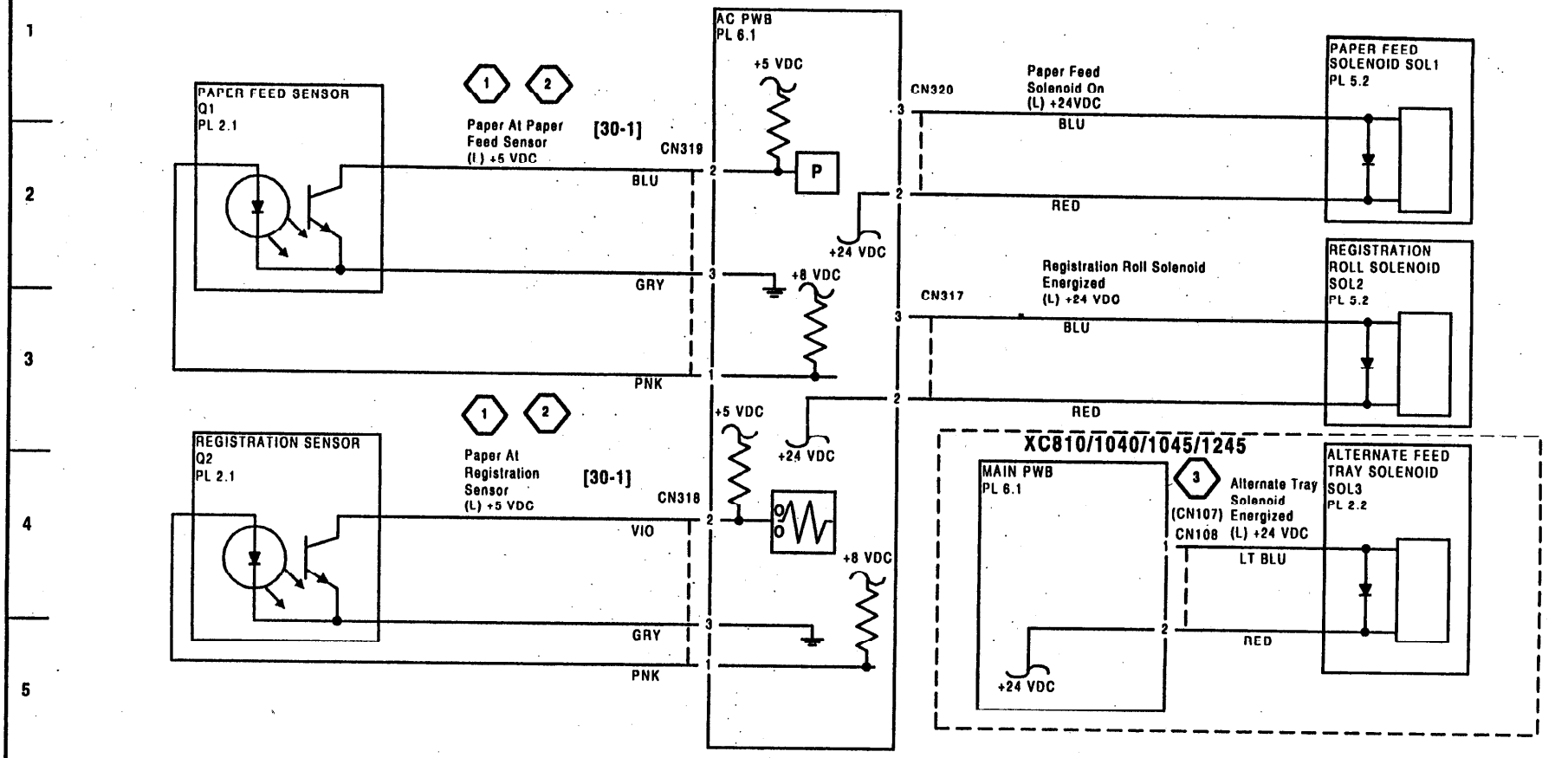

ПРИМЕЧАНИЯ

1. ПРОИСХОДИТ ЗАСТРЕВАНИЕ БУМАГИ (МИГАЕТ ЛАМПОЧКА ЗАСТРЕВАНИЯ), ЕСЛИ:
   А. ДАТЧИК ПОДАЧИ БУМАГИ Q1 АКТИВИЗИРОВАН ПРИ ВКЛЮЧЕНИИ ПИТАНИЯ
   В. ДАТЧИК ПОДАЧИ БУМАГИ Q1 НЕ ДЕАКТИВИЗИРУЕТСЯ В ПОЛОЖЕННОЕ ВРЕМЯ
2. КОД СОСТОЯНИЯ "P" ВСПЫХИВАЕТ, ЕСЛИ ДАТЧИК ПОДАЧИ БУМАГИ НЕ АКТИВИЗИРУЕТСЯ В ПОЛОЖЕННОЕ ВРЕМЯ ПОСЛЕ НАЖАТИЯ КНОПКИ START.
3. НОМЕРА РАЗЪЕМОВ, ЗАКЛЮЧЕННЫЕ В СКОБКИ, СООТВЕТСТВУЮТ ТОЛЬКО КОПИРОВАЛЬНЫМ АППАРАТАМ С SDF (XC1044/1045/1245/1255)

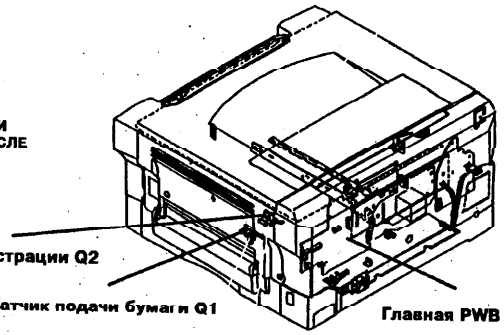

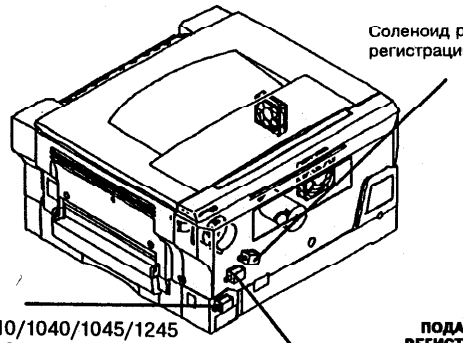

ПОДАЧА И РЕГИСТРАЦИЯ БУМАГИ ЦЕПЬ 8 УРОВЕНЬ 2 ЛИСТ 1 ИЗ 2 CAT-1008

8.2 Подача бумаги из лотка 2 (Только XC1255)

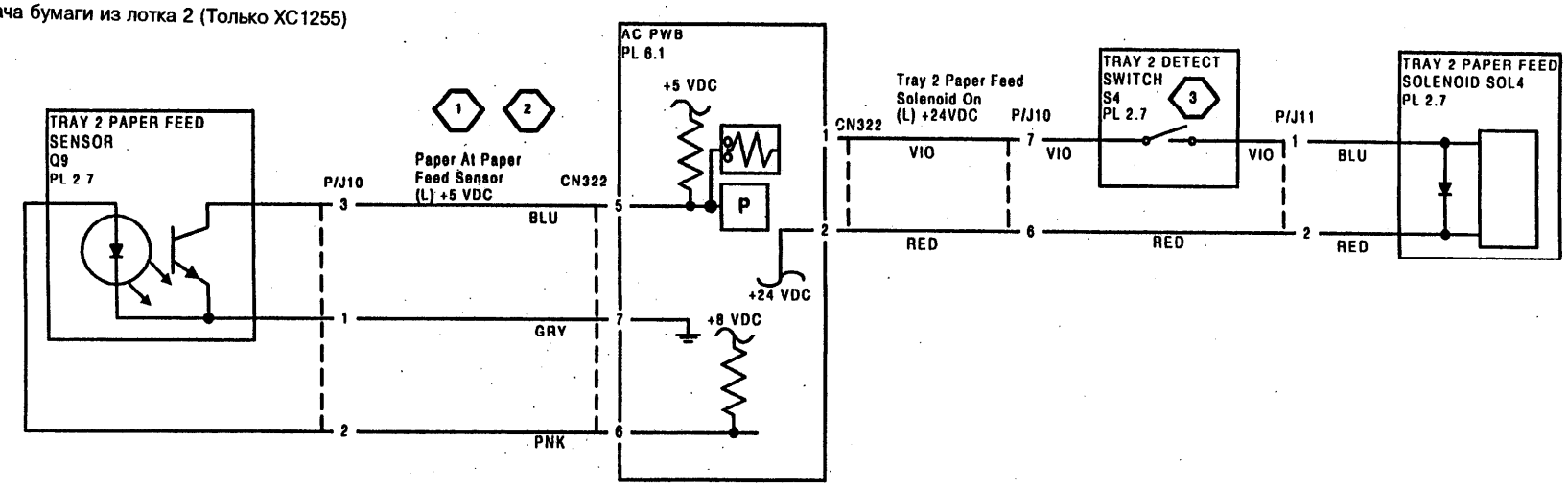

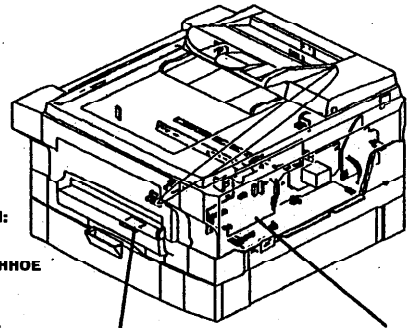

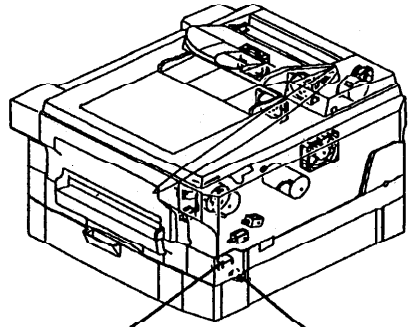

ПРИМЕЧАНИЯ

1. ПРОИСХОДИТ ЗАСТРЕВАНИЕ БУМАГИ (МИГАЕТ ЛАМПОЧКА ЗАСТРЕВАНИЯ), ЕСЛИ:
   A. ДАТЧИК ПОДАЧИ БУМАГИ ИЗ ЛОТКА 2 Q9 АКТИВИЗИРОВАН ПРИ ВКЛЮЧЕНИИ ПИТАНИЯ
   B. ДАТЧИК ПОДАЧИ ИЗ ЛОТКА 2 БУМАГИ Q9 НЕ ДЕАКТИВИЗИРУЕТСЯ В ПОЛОЖЕННОЕ ВРЕМЯ
2. КОД СОСТОЯНИЯ "P" ВСПЫХИВАЕТ, ЕСЛИ ДАТЧИК ПОДАЧИ БУМАГИ НЕ АКТИВИЗИРУЕТСЯ В ПОЛОЖЕННОЕ ВРЕМЯ ПОСЛЕ НАЖАТИЯ КНОПКИ START.
3. КОГДА ЛОТОК 2 НЕ ПОЛНОСТЬЮ ВСТАВЛЕН НА МЕСТО, ОТСУТСТВУЕТ СИГНАЛ ВКЛЮЧЕНИЯ СОЛЕНОИДА ПОДАЧИ БУМАГИ ИЗ ЛОТКА 2, ЧТОБЫ ПРЕДОТВРАТИТЬ ВРАЩЕНИЕ РОЛИКА ПОДАЧИ

ПОДАЧА И РЕГИСТРАЦИЯ БУМАГИ ЦЕПЬ 8 УРОВЕНЬ 2 ЛИСТ 2 ИЗ 2 CAT-1017

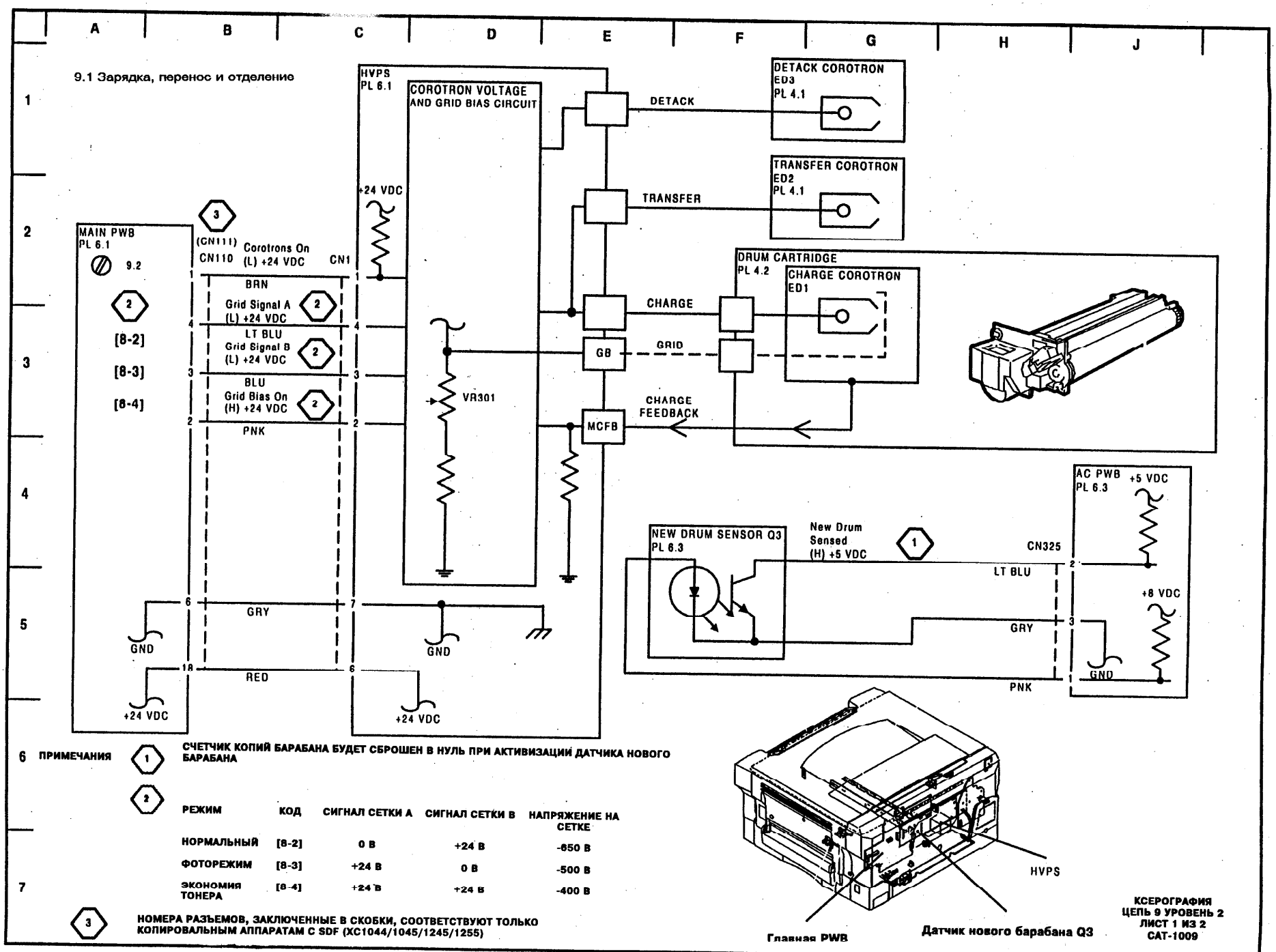
A
B
C
D
E
F
G
H
J
1
2
3
4
5
6
7
9.1 Зарядка, перенос и отделение
HVPS
PL 6.1
COROTRON VOLTAGE
AND GRID BIAS CIRCUIT
DETACK COROTRON
ED3
PL 4.1
DETACK
TRANSFER COROTRON
ED2
PL 4.1
TRANSFER
+24 VDC
MAIN PWB
PL 6.1
9.2
[8-2]
[8-3]
[8-4]
(CN111)
CN110
Corotrons On
(L) +24 VDC
CN1
BRN
Grid Signal A
(L) +24 VDC
LT BLU
Grid Signal B
(L) +24 VDC
BLU
Grid Bias On
(H) +24 VDC
PNK
DRUM CARTRIDGE
PL 4.2
CHARGE COROTRON
ED1
CHARGE
GRID
GB
VR301
CHARGE
FEEDBACK
MCFB
AC PWB
PL 6.3
+5 VDC
NEW DRUM SENSOR Q3
PL 6.3
New Drum
Sensed
(H) +5 VDC
CN325
LT BLU
GRY
PNK
+8 VDC
GND
GRY
RED
+24 VDC
GND
+24 VDC
ПРИМЕЧАНИЯ
СЧЕТЧИК КОПИЙ БАРАБАНА БУДЕТ СБРОШЕН В НУЛЬ ПРИ АКТИВИЗАЦИИ ДАТЧИКА НОВОГО БАРАБАНА
РЕЖИМ
КОД
СИГНАЛ СЕТКИ А
СИГНАЛ СЕТКИ В
НАПРЯЖЕНИЕ НА СЕТКЕ
НОРМАЛЬНЫЙ
[8-2]
0 В
+24 В
-650 В
ФОТОРЕЖИМ
[8-3]
+24 В
0 В
-500 В
ЭКОНОМИЯ ТОНЕРА
[8-4]
+24 В
+24 В
-400 В
НОМЕРА РАЗЪЕМОВ, ЗАКЛЮЧЕННЫЕ В СКОБКИ, СООТВЕТСТВУЮТ ТОЛЬКО КОПИРОВАЛЬНЫМ АППАРАТАМ С SDF (XC1044/1045/1245/1255)
HVPS
Главная PWB
Датчик нового барабана Q3
КСЕРОГРАФИЯ
ЦЕПЬ 9 УРОВЕНЬ 2
ЛИСТ 1 ИЗ 2
CAT-1009

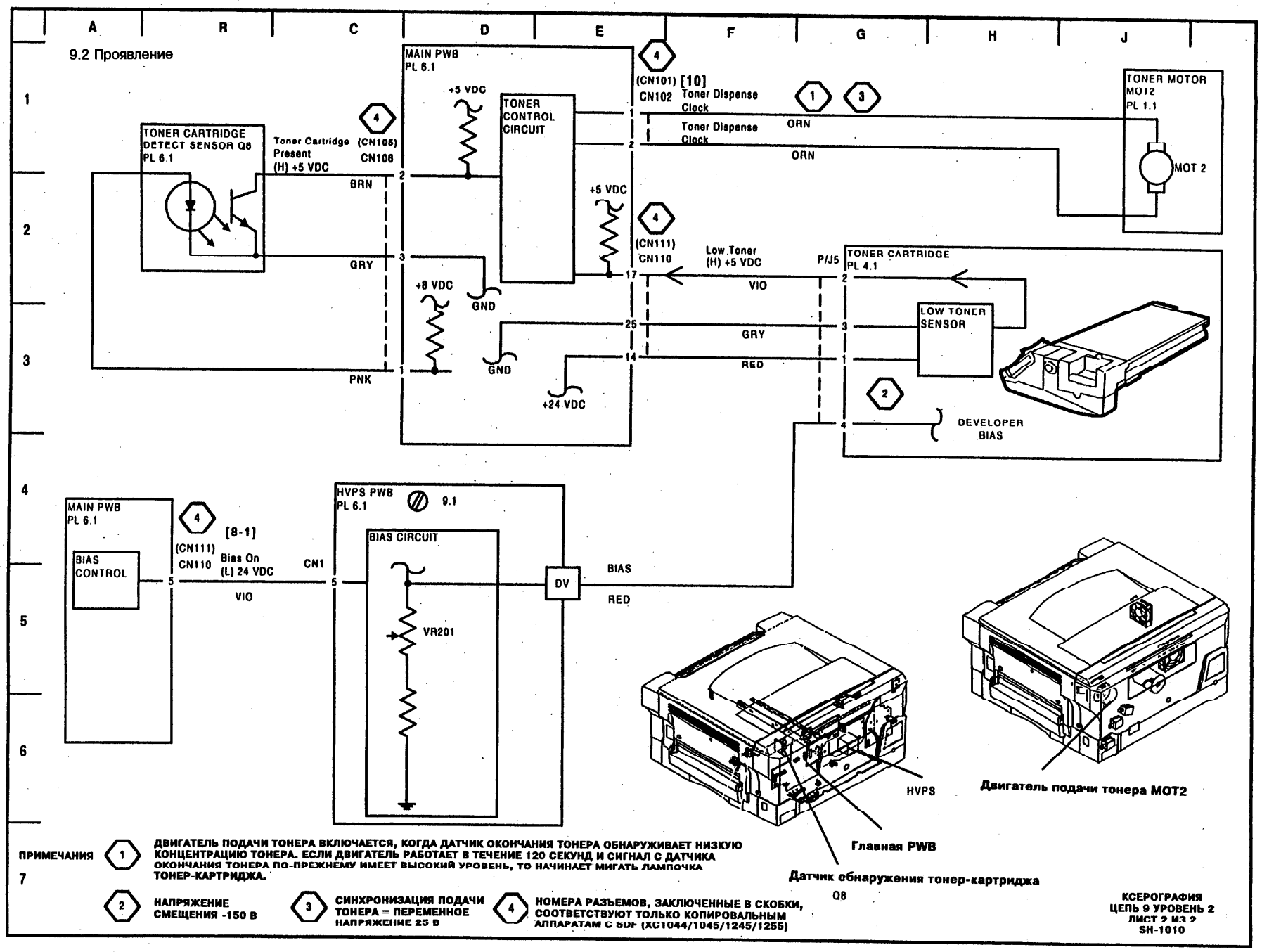

ПРИМЕЧАНИЯ

7

1. ДВИГАТЕЛЬ ПОДАЧИ ТОНЕРА ВКЛЮЧАЕТСЯ, КОГДА ДАТЧИК ОКОНЧАНИЯ ТОНЕРА ОБНАРУЖИВАЕТ НИЗКУЮ КОНЦЕНТРАЦИЮ ТОНЕРА. ЕСЛИ ДВИГАТЕЛЬ РАБОТАЕТ В ТЕЧЕНИЕ 120 СЕКУНД И СИГНАЛ С ДАТЧИКА ОКОНЧАНИЯ ТОНЕРА ПО-ПРЕЖНЕМУ ИМЕЕТ ВЫСОКИЙ УРОВЕНЬ, ТО НАЧИНАЕТ МИГАТЬ ЛАМПОЧКА ТОНЕР-КАРТРИДЖА.
2. НАПРЯЖЕНИЕ СМЕЩЕНИЯ -150 В
3. СИНХРОНИЗАЦИЯ ПОДАЧИ ТОНЕРА = ПЕРЕМЕННОЕ НАПРЯЖЕНИЕ 25 В
4. НОМЕРА РАЗЪЕМОВ, ЗАКЛЮЧЕННЫЕ В СКОБКИ, СООТВЕТСТВУЮТ ТОЛЬКО КОПИРОВАЛЬНЫМ АППАРАТАМ С SDF (XC1044/1045/1245/1255)

КСЕРОГРАФИЯ
ЦЕПЬ 9 УРОВЕНЬ 2
ЛИСТ 2 ИЗ 2
SH-1010

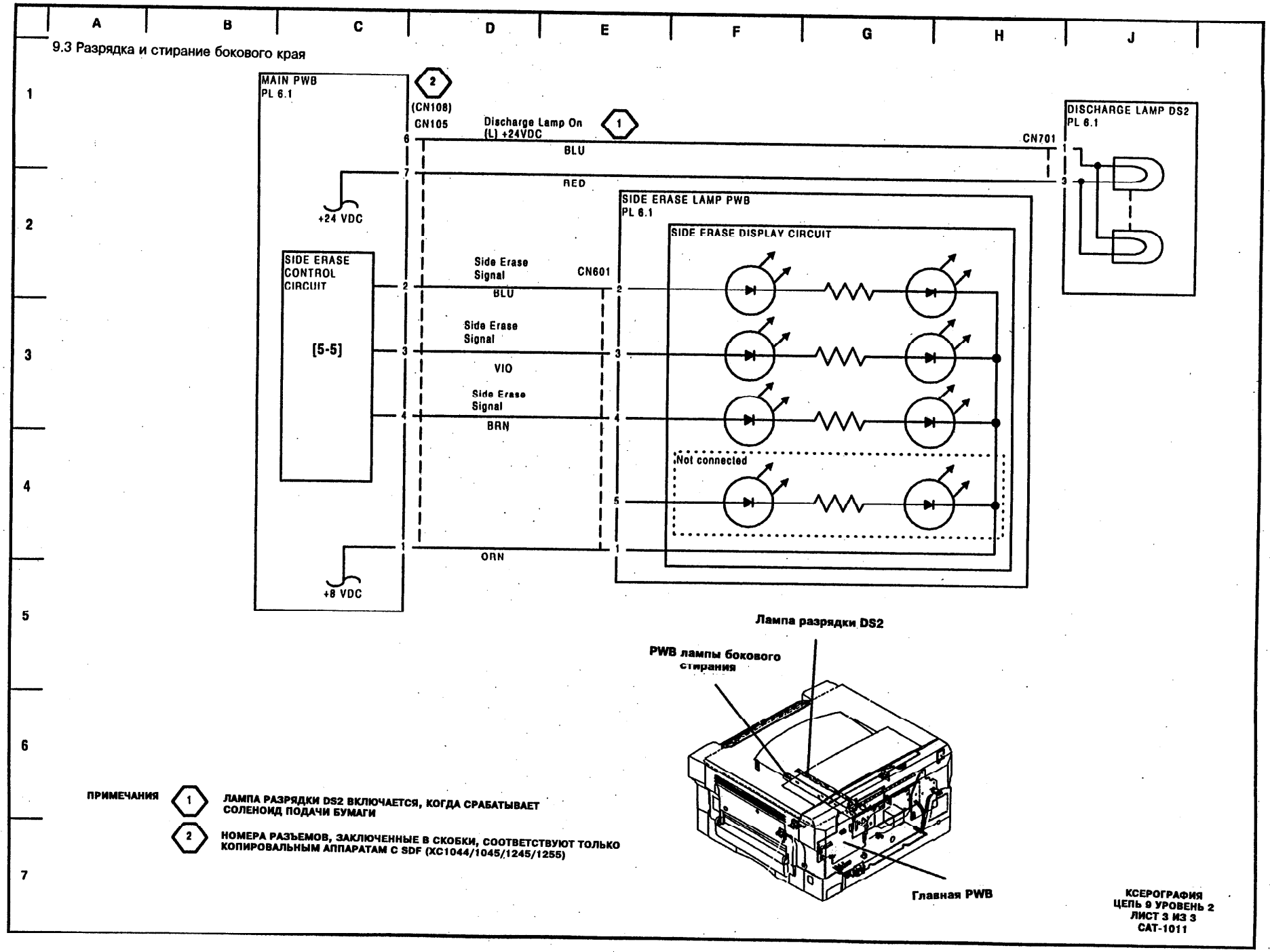
A
B
C
D
E
F
G
H
J
1
2
3
4
5
6
7
MAIN PWB
PL 6.1
(CN108)
CN105
Discharge Lamp On
(L) +24VDC
BLU
RED
+24 VDC
SIDE ERASE
CONTROL
CIRCUIT
[5-5]
Side Erase
Signal
BLU
Side Erase
Signal
VIO
Side Erase
Signal
BRN
ORN
+8 VDC
CN601
SIDE ERASE LAMP PWB
PL 6.1
SIDE ERASE DISPLAY CIRCUIT
Not connected
DISCHARGE LAMP DS2
PL 6.1
CN701
Лампа разрядки DS2
PWB лампы бокового стирания
Главная PWB
ПРИМЕЧАНИЯ
1 ЛАМПА РАЗРЯДКИ DS2 ВКЛЮЧАЕТСЯ, КОГДА СРАБАТЫВАЕТ СОЛЕНОИД ПОДАЧИ БУМАГИ
2 НОМЕРА РАЗЪЕМОВ, ЗАКЛЮЧЕННЫЕ В СКОБКИ, СООТВЕТСТВУЮТ ТОЛЬКО КОПИРОВАЛЬНЫМ АППАРАТАМ С SDF (XC1044/1045/1245/1255)
КСЕРОГРАФИЯ
ЦЕПЬ 9 УРОВЕНЬ 2
ЛИСТ 3 ИЗ 3
CAT-1011

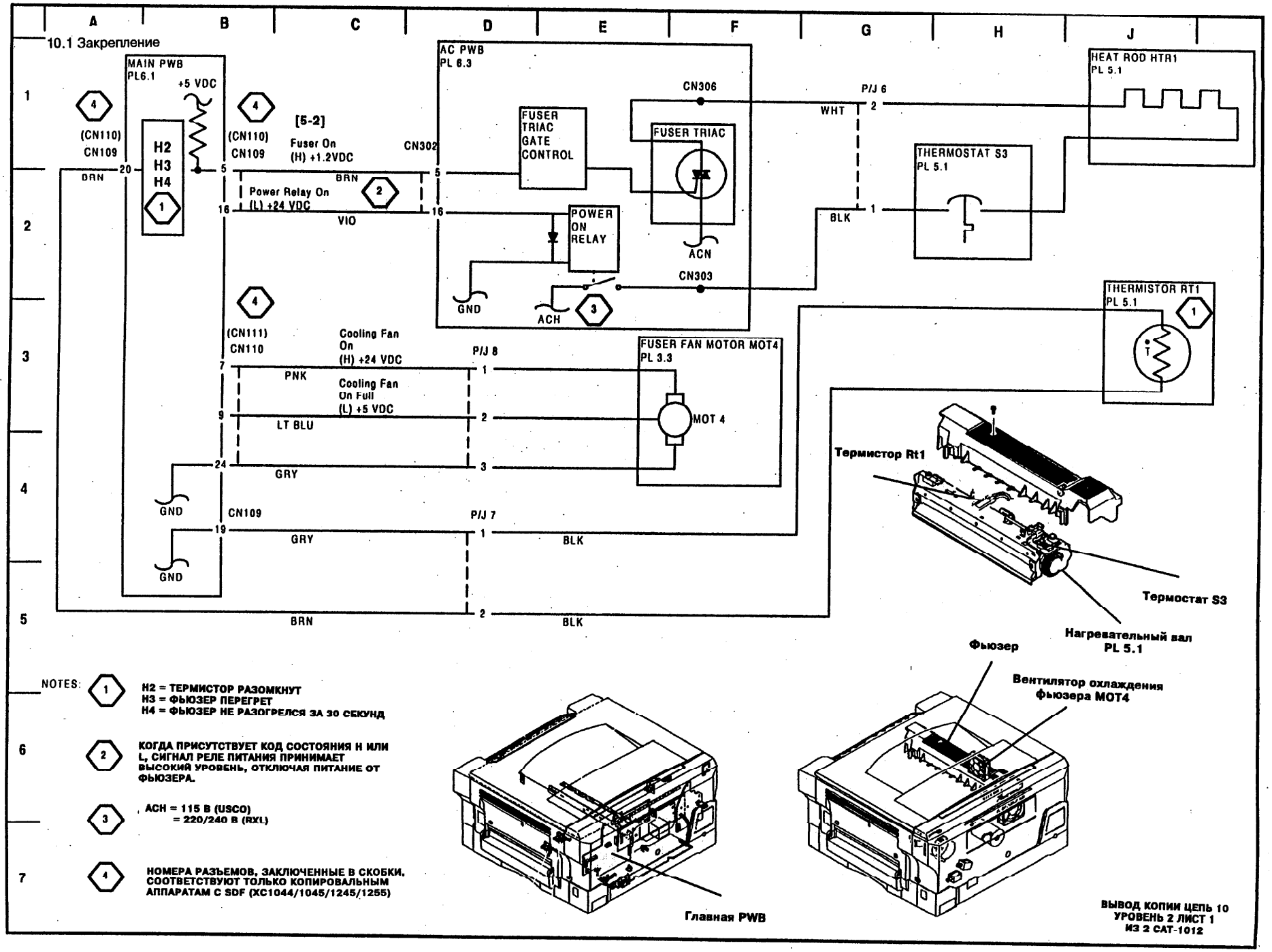
10.1 Закрепление
A
B
C
D
E
F
G
H
J
1
2
3
4
5
6
7
MAIN PWB
PL6.1
+5 VDC
H2
H3
H4
(CN110)
CN109
20
BRN
5
16
[5-2]
Fuser On
(H) +1.2VDC
Power Relay On
(L) +24 VDC
VIO
BRN
CN302
AC PWB
PL 6.3
FUSER
TRIAC
GATE
CONTROL
CN306
FUSER TRIAC
ACN
POWER
ON
RELAY
GND
ACH
CN303
P/J 6
WHT
BLK
HEAT ROD HTR1
PL 5.1
THERMOSTAT S3
PL 5.1
THERMISTOR RT1
PL 5.1
(CN111)
CN110
7
PNK
Cooling Fan
On
(H) +24 VDC
Cooling Fan
On Full
(L) +5 VDC
9
LT BLU
24
GRY
P/J 8
FUSER FAN MOTOR MOT4
PL 3.3
MOT 4
CN109
19
GRY
P/J 7
BLK
GND
BRN
BLK
Термистор Rt1
Термостат S3
Нагревательный вал
PL 5.1
Фьюзер
Вентилятор охлаждения
Фьюзера MOT4
Главная PWB
NOTES:
1 H2 = ТЕРМИСТОР РАЗОМКНУТ
H3 = ФЬЮЗЕР ПЕРЕГРЕТ
H4 = ФЬЮЗЕР НЕ РАЗОГРЕЛСЯ ЗА 30 СЕКУНД
2 КОГДА ПРИСУТСТВУЕТ КОД СОСТОЯНИЯ H ИЛИ L, СИГНАЛ РЕЛЕ ПИТАНИЯ ПРИНИМАЕТ ВЫСОКИЙ УРОВЕНЬ, ОТКЛЮЧАЯ ПИТАНИЕ ОТ ФЬЮЗЕРА.
3 ACH = 115 В (USCO)
= 220/240 В (RXL)
4 НОМЕРА РАЗЪЕМОВ, ЗАКЛЮЧЕННЫЕ В СКОБКИ, СООТВЕТСТВУЮТ ТОЛЬКО КОПИРОВАЛЬНЫМ АППАРАТАМ С SDF (XC1044/1045/1245/1255)
ВЫВОД КОПИИ ЦЕПЬ 10
УРОВЕНЬ 2 ЛИСТ 1
ИЗ 2 CAT-1012

10.2 Вывод копии

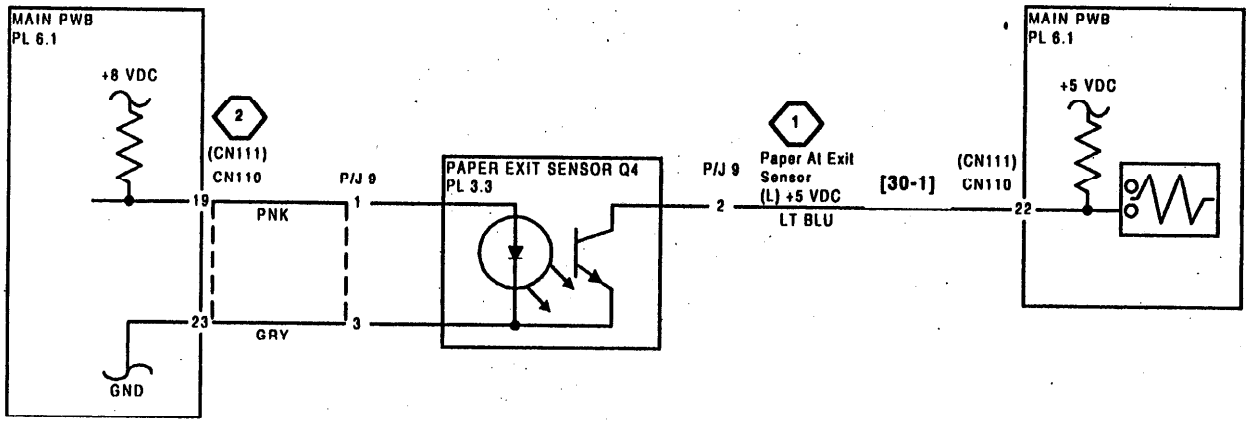

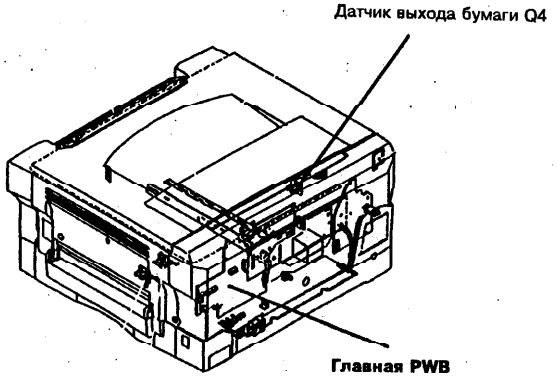

ПРИМЕЧАНИЯ

1. ПРОИСХОДИТ ЗАСТРЕВАНИЕ БУМАГИ (МИГАЕТ ЛАМПОЧКА ЗАСТРЕВАНИЯ БУМАГИ), ЕСЛИ:
   A. ДАТЧИК ВЫВОДА БУМАГИ Q1 АКТИВИЗИРОВАН ПРИ ВКЛЮЧЕНИИ ПИТАНИЯ.
   B. ВЕДУЩАЯ КРОМКА БУМАГИ НЕ АКТИВИЗИРУЕТ ДАТЧИК ВЫВОДА Q1 В ПОЛОЖЕННОЕ ВРЕМЯ.
   C. ДАТЧИК ВЫВОДА ОСТАЕТСЯ АКТИВИЗИРОВАННЫМ СЛИШКОМ ДОЛГО ПОСЛЕ ВЫПОЛНЕНИЯ ЦИКЛА КОПИРОВАНИЯ.
2. НОМЕРА РАЗЪЕМОВ, ЗАКЛЮЧЕННЫЕ В СКОБКИ, СООТВЕТСТВУЮТ ТОЛЬКО КОПИРОВАЛЬНЫМ АППАРАТАМ С SDF (XC1044/1045/1245/1255)

ЗАКРЕПЛЕНИЕ И ВЫВОД КОПИИ ЦЕПЬ 10
УРОВЕНЬ 2 ЛИСТ 2
ИЗ 2 CAT-1013

ПЕРЕВОД ТЕРМИНОВ НА РИСУНКАХ И СХЕМАХ

ТЕРМИН	ПЕРЕВОД
AC	ПЕРЕМЕННЫЙ ТОК, ПЕРЕМЕННОЕ НАПРЯЖЕНИЕ
AC PWB	ПЕЧАТНАЯ ПЛАТА ПЕРЕМЕННОГО НАПРЯЖЕНИЯ
AC PWB COVER	КРЫШКА ПЕЧАТНОЙ ПЛАТЫ ПЕРЕМЕННОГО НАПРЯЖЕНИЯ
ACTUATOR	АКТИВАТОР
ACTUATOR SPRING	ПРУЖИНА АКТИВАТОРА
ADHESIVE SHEET	САМОКЛЕЯЩАЯСЯ ПОЛОСКА
ALTERNATE PAPER TRAY	АЛЬТЕРНАТИВНЫЙ ЛОТОК ДЛЯ БУМАГИ
ALTERNATE TRAY	АЛЬТЕРНАТИВНЫЙ ЛОТОК
ALTERNATE TRAY GATE	ЗАТВОР АЛЬТЕРНАТИВНОГО ЛОТКА
ALTERNATE FEED SOLENOID	СОЛЕНОИД ПОДАЧИ АЛЬТЕРНАТИВНОГО ЛОТКА
ALTERNATE TRAY SOLENOID	СОЛЕНОИД АЛЬТЕРНАТИВНОГО ЛОТКА
ALTERNATE TRAY SOLENOID ENERGISED	ВКЛЮЧЕН СОЛЕНОИД АЛЬТЕРНАТИВНОГО ЛОТКА
ANTISTATIC BRUSH	АНТИСТАТИКОВАЯ ЩЕТКА
ARM	РЫЧАГ, ПЛЕЧО
ARM HINGE	ШАРНИР РЫЧАГА
AUTO	АВТОМАТИЧЕСКИЙ
AUTO EXPOSURE SENSOR	ДАТЧИК АВТОМАТИЧЕСКОГО ЭКСПОНИРОВАНИЯ
AUTO EXPOSURE SENSOR BRACKET	СКОБА ДАТЧИКА АВТОМАТИЧЕСКОГО ЭКСПОНИРОВАНИЯ

ТЕРМИН	ПЕРЕВОД
BASE	ОСНОВАНИЕ
BASE PLATE	БАЗОВАЯ ПЛАСТИНА
BATTERY	АККУМУЛЯТОР
BEARING	ПОДШИПНИК
BEHIND	ПОЗАДИ
BELT	РЕМЕНЬ
BIAS	НАПРЯЖЕНИЕ СМЕЩЕНИЯ
BIAS CIRCUIT	СХЕМА ПОДАЧИ НАПРЯЖЕНИЯ СМЕЩЕНИЯ
BIAS CONTROL	УПРАВЛЕНИЕ НАПРЯЖЕНИЕМ СМЕЩЕНИЯ
BIAS ON	ВКЛЮЧЕНО НАПРЯЖЕНИЕ СМЕЩЕНИЯ
BIAS VOLTAGE	НАПРЯЖЕНИЕ СМЕЩЕНИЯ
BLK	ЧЕРНЫЙ
BLU	СИНИЙ
BOOK MODE	РЕЖИМ КОПИРОВАНИЯ КНИГИ
BRACKET	СКОБА, КРОНШТЕЙН
BRN	КОРИЧНЕВЫЙ
BUSHING	ВТУЛКА, ГИЛЬЗА
CAM	КУЛАЧОК
CAM BOSS	ВЫСТУП КУЛАЧКА
CAM HUB	СТУПИЦА КУЛАЧКА
CABLE CLAMP	ЗАЖИМ КАБЕЛЯ
CABLE STOP	СТОПОР ТРОСИКА
CABLE TIE	КАБЕЛЬНАЯ СТЯЖКА

ТЕРМИН	ПЕРЕВОД
CARD	ПЛАТА
CARRIAGE	КАРЕТКА
CARRIAGE PAD	ПОДУШЕЧКА КАРЕТКИ
CARRIAGE PLATE	ПЛАСТИНА КАРЕТКИ
CASE	КОРПУС
CASSETTE DETECT ARM	РЫЧАГ ОБНАРУЖЕНИЯ КАССЕТЫ
CAUTION LABEL	ПРЕДОСТЕРЕГАЮЩАЯ ЭТИКЕТКА
CHARGE	ЗАРЯД, ЗАРЯДКА
CHARGE COROTRON	КОРОТРОН ЗАРЯДКИ
CHARGE FEEDBACK	ОБРАТНАЯ СВЯЗЬ ЗАРЯДКИ
CLEANING ROLLER	ОЧИСТИТЕЛЬНЫЙ РОЛИК
CLEAR/STOP	ОЧИСТИТЬ/ОСТАНОВИТЬ
CLEAR/STOP BUTTON	КНОПКА ОЧИСТКИ/ОСТАНОВКИ
CLUTCH	МУФТА
CLUTCH BOSS	ВЫСТУП МУФТЫ
CLUTCH COLLAR	ОБОДОК МУФТЫ
CLUTCH END CUP	ЗАДНИЙ КОЛПАЧОК МУФТЫ
CLUTCH GEAR	ШЕСТЕРЕНКА МУФТЫ
CLUTCH HOUSING	КОРПУС МУФТЫ
CLUTCH HUB	СТУПИЦА МУФТЫ
CLUTCH SLEEVE	ВТУЛКА МУФТЫ
CLUTCH SPRING	ПРУЖИНА МУФТЫ
COLLAR	КОЛЬЦО, ШАЙБА
CONTACT	КОНТАКТ
CONTACT FRAME	РАМКА КОНТАКТА
CONTROL BUTTON	КНОПКА УПРАВЛЕНИЯ

ТЕРМИН	ПЕРЕВОД
CONTROL BUTTON COVER	КРЫШКА КНОПОК ПАНЕЛИ УПРАВЛЕНИЯ
CONTROL CONSOLE	ПАНЕЛЬ УПРАВЛЕНИЯ
CONTROL CONSOLE PWB	ПЕЧАТНАЯ ПЛАТА ПАНЕЛИ УПРАВЛЕНИЯ
CONTROL LOGIC	УПРАВЛЯЮЩАЯ ЛОГИКА
COOLING FAN	ОХЛАЖДАЮЩИЙ ВЕНТИЛЯТОР
COOLING FAN ON	ВКЛЮЧЕН ОХЛАЖДАЮЩИЙ ВЕНТИЛЯТОР
COOLING FAN ON FULL	ОХЛАЖДАЮЩИЙ ВЕНТИЛЯТОР ВКЛЮЧЕН НА ПОЛНУЮ СКОРОСТЬ
COPIER HINGE COUNTERBALANCE	ПРОТИВОВЕС ПЕТЛИ КРЫШКИ ОРИГИНАЛА КОПИРОВАЛЬНОГО АППАРАТА
COPIER	КОПИРОВАЛЬНЫЙ АППАРАТ
COPIER LATCH	ЗАЩЕЛКА (ЗАМОК) КОПИРОВАЛЬНОГО АППАРАТА
COPY	КОПИЯ
COPY CONTRAST	КОНТРАСТ КОПИИ
COPY QUANTITY/ZOOM SELECT BUTTONS	КНОПКИ КОЛИЧЕСТВА КОПИЙ/ВЫБОРА МАСШТАБА
COROTRON	КОРОТРОН
COROTRON CLEANING TOOL	ИНСТРУМЕНТ ДЛЯ ОЧИСТКИ КОРОТРОНА
COROTRON VOLTAGE AND GRID BIAS CIRCUIT	НАПРЯЖЕНИЕ КОРОТРОНА И СХЕМА ПОДАЧИ НАПРЯЖЕНИЯ СМЕЩЕНИЯ СЕТКИ
COROTRON WIRE	ПРОВОЛОКА КОРОТРОНА
COROTRONS ON	КОРОТРОНЫ ВКЛЮЧЕНЫ
COVER	КРЫШКА

ТЕРМИН	ПЕРЕВОД
CUSHION	ШТОРКА, СМЯГЧАЮЩАЯ ПОДКЛАДКА, ПРОКЛАДКА
DARKER	ТЕМНЕЕ
DESCRIPTION	ОПИСАНИЕ
DETACK	ОТДЕЛЕНИЕ
DETACK COROTRON	КОРОТРОН ОТДЕЛЕНИЯ
DEVELOPER	ПРОЯВИТЕЛЬ
DEVELOPER BIAS	НАПРЯЖЕНИЕ СМЕЩЕНИЯ ПРОЯВИТЕЛЯ
DIAGNOSTIC SETTINGS LOGIC	ЛОГИКА НАСТРОЕК ДИАГНОСТИЧЕСКОГО РЕЖИМА
DISCHARGE	РАЗРЯДКА
DISCHARGE BRUSH	ЩЕТКА РАЗРЯДКИ
DISCHARGE LAMP	ЛАМПА РАЗРЯДКИ
DISCHARGE LAMP ON	ВКЛЮЧЕНА ЛАМПА РАЗРЯДКИ
DISPLAY	ДИСПЛЕЙ
DOCUMENT	ОРИГИНАЛ
DOCUMENT COVER	КРЫШКА ОРИГИНАЛА
DOCUMENT COVER ASSEMBLY	УЗЕЛ КРЫШКИ ОРИГИНАЛА
DOCUMENT COVER CUSHION	ПРОКЛАДКА КРЫШКИ ОРИГИНАЛА
DOCUMENT COVER POCKET	КАРМАН КРЫШКИ ОРИГИНАЛА
DOCUMENT EXIT SENSOR	ДАТЧИК ВЫХОДА ОРИГИНАЛА
DOCUMENT FEED SENSOR	ДАТЧИК ПОДАЧИ ОРИГИНАЛА
DOCUMENT FEED SOLENOID	СОЛЕНОИД ПОДАЧИ ОРИГИНАЛА

ТЕРМИН	ПЕРЕВОД
DOCUMENT GLASS	СТЕКЛО ОРИГИНАЛА
DOCUMENT GLASS CUSHION	ПРОКЛАДКА СТЕКЛА ОРИГИНАЛА
DOCUMENT GLASS RETAINER	ДЕРЖАТЕЛЬ СТЕКЛА ОРИГИНАЛА
DOCUMENT GUIDE	НАПРАВЛЯЮЩАЯ ОРИГИНАЛА
DOCUMENT INTERLOCK SWITCH	ВЫКЛЮЧАТЕЛЬ БЛОКИРОВКИ ОРИГИНАЛА
DOCUMENT REGISTRATION ROLL CLUTCH	МУФТА РОЛИКА РЕГИСТРАЦИИ ОРИГИНАЛА
DOCUMENT REGISTRATION SENSOR	ДАТЧИК РЕГИСТРАЦИИ ОРИГИНАЛА
DRIVE	ПРИВОД
DRIVE BELT	ПРИВОДНОЙ РЕМЕНЬ
DRIVE GEAR	ШЕСТЕРЕНКА ПРИВОДА, ВЕДУЩАЯ ШЕСТЕРЕНКА
DRIVE PIN	ШТЫРЬ ПРИВОДА
DRIVE PULLEY	ПРИВОДНОЙ ШКИВ
DRUM CARTRIGE	БАРАБАН-КАРТРИДЖ
DRUM COUNTER	СЧЕТЧИК КОПИЙ БАРАБАНА
ELECTRODE SPRING	ПРУЖИНА ЭЛЕКТРОДА
ENCODER	КОДИРОВЩИК
ENCODER DISC	ДИСК КОДИРОВЩИКА
E-RING	СТОПОРНАЯ Е-ОБРАЗНАЯ ШАЙБА
EXIT TRAY	ВЫХОДНОЙ ЛОТОК
EXPOSURE	ЭКСПОНИРОВАНИЕ
EXPOSURE CONTROL PLATE	ПЛАСТИНА УПРАВЛЕНИЯ ЭКСПОНИРОВАНИЕМ

ТЕРМИН	ПЕРЕВОД
EXPOSURE CORRECTION SIGNAL	СИГНАЛ КОРРЕКЦИИ ЭКСПОНИРОВАНИЯ
EXPOSURE LAMP	ЛАМПА ЭКСПОНИРОВАНИЯ
EXPOSURE LAMP CARRIAGE ASSEMBLY	УЗЕЛ КАРЕТКИ ЛАМПЫ ЭКСПОНИРОВАНИЯ
EXPOSURE MODE SELECT BUTTONS	КНОПКИ ВЫБОРА РЕЖИМА ЭКСПОНИРОВАНИЯ
EXPOSURE PRESET R/E	ПРЕДВАРИТЕЛЬНЯ УСТАНОВКА ЭКСПОНИРОВАНИЯ С УВЕЛИЧЕНИЕМ/УМЕНЬШЕНИЕМ
EXPOSURE SENSOR	ДАТЧИК ЭКСПОНИРОВАНИЯ
EXPOSURE SETTINGS	НАСТРОЙКИ ЭКСПОНИРОВАНИЯ
FAN	ВЕНТИЛЯТОР
FAN DUCT	КОЖУХ ВЕНТИЛЯТОРА
FAN DUCT CUSHION	ПРОКЛАДКА КОЖУХА ВЕНТИЛЯТОРА
FEED FRAME	РАМА ПОДАЧИ
FEED ROLL	РОЛИК ПОДАЧИ
FEEDER FRAME	КОРПУС ПОДАЮЩЕГО МЕХАНИЗМА
FEED SHAFT	ПРИВОДНОЙ ВАЛ
FEED SPRING	ПРИВОДНАЯ ПРУЖИНА
FOOT	ОСНОВАНИЕ
FRAME	КОРПУС, РАМА
FRONT BRACKET	ПЕРЕДНЯЯ СКОБА
FRONT COVER	ПЕРЕДНЯЯ КРЫШКА
FRONT GUIDE	ПЕРЕДНЯЯ НАПРАВЛЯЮЩАЯ
FRONT INSULATOR	ПЕРЕДНИЙ ИЗОЛЯТОР
FRONT FUSER PLATE	ПЕРЕДНЯЯ ПЛАСТИНА ФЬЮЗЕРА

ТЕРМИН	ПЕРЕВОД
FRONT LAMP CONTACT	ПЕРЕДНИЙ КОНТАКТ ЛАМПЫ
FRONT LIGHT SHIELD	ПЕРЕДНИЙ СВЕТЛЫЙ ЭКРАН
FRONT PAPER GUIDE	ПЕРЕДНЯЯ НАПРАВЛЯЮЩАЯ БУМАГИ
FRONT PAPER SNUBBER	ПЕРЕДНИЙ АМОРТИЗАТОР БУМАГИ
FRONT SCAN RAIL	ПЕРЕДНИЙ РЕЛЬС СКАНИРОВАНИЯ
FUSE	ПРЕДОХРАНИТЕЛЬ
FUSE COVER	КРЫШКА ПРЕДОХРАНИТЕЛЯ
FUSER	ФЬЮЗЕР
FUSER ASSEMBLY	УЗЕЛ ФЬЮЗЕРА
FUSER COVER	КРЫШКА ФЬЮЗЕРА
FUSER DRIVE BRACKET	СКОБА ПРИВОДА ФЬЮЗЕРА
FUSER DRIVE SHAFT	ВАЛ ПРИВОДА ФЬЮЗЕРА
FUSER FAN MOTOR	ДВИГАТЕЛЬ ВЕНТИЛЯТОРА ФЬЮЗЕРА
FUSER FRAME	РАМА ФЬЮЗЕРА
FUSER GEAR	ШЕСТЕРЕНКА ФЬЮЗЕРА
FUSER ON	ФЬЮЗЕР ВКЛЮЧЕН
FUSER TRIAC	СИММЕТРИЧНЫЙ ТИРИСТОР (ТРИАК) ФЬЮЗЕРА
FUSER TRIAC GATE CONTROL	УПРАВЛЕНИЕ ЗАТВОРОМ ТРИАКА ФЬЮЗЕРА
GEAR	ШЕСТЕРЕНКА
GEAR BRACKET	СКОБА ШЕСТЕРЕНКИ
GEAR SUPPORT	ОПОРА ШЕСТЕРЕНКИ
GND	ЗЕМЛЯ, ЗАЗЕМЛЕНИЕ
GRID	СЕТКА

ТЕРМИН	ПЕРЕВОД
GRID BIAS ON	ВКЛЮЧЕНО НАПРЯЖЕНИЕ СМЕЩЕНИЯ СЕТКИ
GRID SIGNAL	СИГНАЛ СЕТКИ
GROUND	ЗЕМЛЯ, ЗАЗЕМЛЕНИЕ
GROUNDING PLATE	ЗАЗЕМЛЯЮЩАЯ ПЛАСТИНА
GROUNING SPRING	ЗАЗЕМЛЯЮЩАЯ ПРУЖИНА
GRY	СЕРЫЙ
GUIDE	НАПРАВЛЯЮЩАЯ
GUIDE SHEET	НАПРАВЛЯЮЩАЯ ПОЛОСКА
HARNESS	МОНТАЖНЫЙ ЖГУТ ПРОВОДОВ
HARNESS CLIP	ЗАЖИМ ЖГУТА ПРОВОДОВ
HARNESS GUIDE	НАПРАВЛЯЮЩАЯ ЖГУТА ПРОВОДОВ
HEAT ROD	НАГРЕВАТЕЛЬНЫЙ СТЕРЖЕНЬ
HEAT ROLLER	НАГРЕВАТЕЛЬНЫЙ РОЛИК
HEAT ROLLER GEAR	ШЕСТЕРЕНКА НАГРЕВАТЕЛЬНОГО РОЛИКА
HIGH VOLTAGE	ВЫСОКОЕ НАПРЯЖЕНИЕ
HIGH VOLTAGE CAUTION LABEL	НАКЛЕЙКА С ПРЕДОСТЕРЕЖЕНИЕМ О ВЫСОКОМ НАПРЯЖЕНИИ
HINGE	ШАРНИР, ПЕТЛЯ
HOUSING	КОРПУС
HUB	СТУПИЦА
HUB SCREW	ВИНТ СТУПИЦЫ
HVPS	ВЫСОКОВОЛЬТНЫЙ БЛОК ПИТАНИЯ
INPUT POWER BLOCK	БЛОК ВХОДНОЙ МОЩНОСТИ
INPUT TRAY	ПРИЕМНЫЙ ЛОТОК, ЛОТОК ДЛЯ ВВОДА БУМАГИ
INSULATOR	ИЗОЛЯТОР
INTERFACE HARNESS	СОЕДИНИТЕЛЬНАЯ ПРОВОДКА
INTERLOCK SWITCH	БЛОКИРОВОЧНЫЙ ВЫКЛЮЧАТЕЛЬ
ITEM	ПОЗИЦИЯ, ДЕТАЛЬ
JAM	ЗАСТРЕВАНИЕ
KNOB	МАХОВИЧОК
LABEL	НАКЛЕЙКА, ЭТИКЕТКА
LAMP	ЛАМПА
LAMP CONTACT (FRONT)	КОНТАКТ ЛАМПЫ (ПЕРЕДНИЙ)
LAMP CONTACT (REAR)	КОНТАКТ ЛАМПЫ (ЗАДНИЙ)
LAMP CONTACT SUPPORT	ОПОРА КОНТАКТА ЛАМПЫ
LAMP CONTROL CIRCUIT	СХЕМА УПРАВЛЕНИЯ ЛАМПОЙ
LAMP CONTROL CIRCUIT	ЦЕПЬ УПРАВЛЕНИЯ ЛАМПОЙ
LAMP HOLDER	ДЕРЖАТЕЛЬ ЛАМПЫ
LAMP ON SIGNAL	СИГНАЛ ВКЛЮЧЕНИЯ ЛАМПЫ
LAMP SPRING RETAINER	ДЕРЖАТЕЛЬ ПРУЖИНЫ ЛАМПЫ
LATCH SPRING	ПРУЖИНА ЗАМКА
LEAF SPRING	ПЛАСТИНЧАТАЯ ПРУЖИНА
LEFT END COVER	ЛЕВАЯ ТОРЦЕВАЯ КРЫШКА
LEFT HINGE	ЛЕВЫЙ ШАРНИР
LENS	ОБЪЕКТИВ
LENS ASSEMBLY	УЗЕЛ ОБЪЕКТИВА
LENS CABLE	ТРОСИК ОБЪЕКТИВА
LENS CABLE SPRING	ПРУЖИНА ТРОСИКА ОБЪЕКТИВА

ТЕРМИН	ПЕРЕВОД
LENS CABLE PULLEY	ШКИВ ТРОСИКА ОБЪЕКТИВА
LENS CARRIAGE	КАРЕТКА ОБЪЕКТИВА
LENS COVER	КРЫШКА ОБЪЕКТИВА
LENS DRIVE MOTOR	ДВИГАТЕЛЬ ПРИВОДА ОБЪЕКТИВА
LENS DRIVE PULLEY	ШКИВ ПРИВОДА ОБЪЕКТИВА
LENS DRIVE SHAFT	ВАЛ ПРИВОДА ОБЪЕКТИВА
LENS HOUSING	КОРПУС ОБЪЕКТИВА
LENS HOME	ОБЪЕКТИВ В ИСХОДНОМ ПОЛОЖЕНИИ
LENS HOME SENSOR	ДАТЧИК ИСХОДНОГО ПОЛОЖЕНИЯ ОБЪЕКТИВА
LENS MOTOR	ДВИГАТЕЛЬ ПРИВОДА ОБЪЕКТИВА
LENS RETAINING SPRING	КРЕПЕЖНАЯ ПРУЖИНА ОБЪЕКТИВА
LENS SHAFT	ВАЛ ОБЪЕКТИВА
LENS STEP	ШАГ ОБЪЕКТИВА
LENS STEP n SIGNAL	СИГНАЛ ШАГА ОБЪЕКТИВА ФАЗЫ n
LIFT SPRING	ПОДЪЕМНАЯ ПРУЖИНА (В ЛОТКЕ)
LIGHTER	СВЕТЛЕЕ
LOAD LABEL	ЭТИКЕТКА ЗАГРУЗКИ
LOW TONER	МАЛО ТОНЕРА, ОКОНЧАНИЕ ТОНЕРА
LOW TONER SENSOR CIRCUIT	СХЕМА ДАТЧИКА ОКОНЧАНИЯ ТОНЕРА
LOW VOLTAGE POWER SUPPLY	НИЗКОВОЛЬТНЫЙ БЛОК ПИТАНИЯ
LOWER PLATE	НИЖНЯЯ ПЛАСТИНА
LT BLU	ГОЛУБОЙ
LVPS	НИЗКОВОЛЬТНЫЙ БЛОК ПИТАНИЯ

ТЕРМИН	ПЕРЕВОД
LVPS COVER	КРЫШКА НИЗКОВОЛЬТНОГО БЛОКА ПИТАНИЯ
LVPS TEST POINT	КОНТРОЛЬНАЯ ТОЧКА LVPS
MAGNET	МАГНИТ
MAIN DRIVES	ГЛАВНЫЕ ПРИВОДЫ
MAIN DRIVE MOTOR	ДВИГАТЕЛЬ ГЛАВНОГО ПРИВОДА
MAIN DRIVE PLATE	ПЛАСТИНА ГЛАВНОГО ПРИВОДА
MAIN HARNESS	ГЛАВНЫЙ ЖГУТ ПРОВОДОВ
MAIN MOTOR CONTROL	УПРАВЛЕНИЕ ГЛАВНЫМ ДВИГАТЕЛЕМ
MAIN MOTOR ENCODER	КОДИРОВЩИК ГЛАВНОГО ДВИГАТЕЛЯ
MAIN MOTOR RUN SIGNAL	СИГНАЛ РАБОТЫ ГЛАВНОГО ДВИГАТЕЛЯ
MAIN PWB	ГЛАВНАЯ ПЕЧАТНАЯ ПЛАТА
MAIN REFLECTOR	ГЛАВНЫЙ ОТРАЖАТЕЛЬ
MAIN TRAY	ГЛАВНЫЙ ЛОТОК
MANUAL FEED GEAR	ШЕСТЕРЕНКА РУЧНОЙ ПОДАЧИ
MANUAL FEED PAWL	ЗАЩЕЛКА РУЧНОЙ ПОДАЧИ
MANUAL FEED RACHET	СОБАЧКА РУЧНОЙ ПОДАЧИ
MIRROR	ЗЕРКАЛО
MIRROR 2/3 CLIP	ФИКСАТОР ЗЕРКАЛА 2/3
MIRROR 2/3 LOCKING SCREW	ФИКСИРУЮЩИЙ ВИНТ ЗЕРКАЛА 2/3
MIRROR 4/5 LOCKING SCREW	ФИКСИРУЮЩИЙ ВИНТ ЗЕРКАЛА 4/5
MIRROR 6 UPPER SHEET	ВЕРХНИЙ ЛИСТ ЗЕРКАЛА 6
MIRROR CLAMP	ЗАЖИМ ЗЕРКАЛА

ТЕРМИН	ПЕРЕВОД
MIRROR CLIP	ЗАЖИМ ЗЕРКАЛА
MIRROR SPRING CLIP	ЗАЖИМ ПРУЖИНЫ ЗЕРКАЛА
MOTOR MOUNTING PLATE	ПЛАСТИНА КРЕПЛЕНИЯ ДВИГАТЕЛЯ
MOTOR SUPPORT	ОПОРА ДВИГАТЕЛЯ
MYLAR SHEET	МАЙЛАРОВАЯ ПОЛОСКА
NEUTRAL	НЕЙТРАЛЬНЫЙ
NEW DRUM CARTRIDGE SENSOR	ДАТЧИК НОВОГО БАРАБАН-КАРТРИДЖА
NEW DRUM SENSED	ОБНАРУЖЕН НОВЫЙ БАРАБАН-КАРТРИДЖ
n SHEET PAPER TRAY	ЛОТОК ДЛЯ БУМАГИ ЕМКОСТЬЮ n ЛИСТОВ
NO. n MIRROR	ЗЕРКАЛО НОМЕР n
NO. 1 MIRROR SPRING CLIP	ЗАЖИМ ПРУЖИНЫ ЗЕРКАЛА НОМЕР 1
NO. 2/3 MIRROR CARRIAGE	КАРЕТКА ЗЕРКАЛА НОМЕР 2/3
NO. 4/5 MIRROR CARRIAGE	КАРЕТКА ЗЕРКАЛА НОМЕР 4/5
NO. 4/5 MIRROR SHAFT	ВАЛ ЗЕРКАЛА НОМЕР 4/5
NO. 6 MIRROR	ЗЕРКАЛО НОМЕР 6
NOISE FILTER	ФИЛЬТР ПОМЕХ
NORMAL	НОРМАЛЬНЫЙ
NOT SPARED	НЕТ ЗАПАСНОЙ ЧАСТИ
NOT CONNECTED	НЕ ПОДКЛЮЧЕН
NUT	ГАЙКА
ONLY	ТОЛЬКО

ТЕРМИН	ПЕРЕВОД
OPTICS	ОПТИКА, БЛОК ОПТИКИ
OPTICS COOLING FAN	ВЕНТИЛЯТОР ОХЛАЖДЕНИЯ ОПТИКИ
OPTICS FAN	ВЕНТИЛЯТОР ОХЛАЖДЕНИЯ ОПТИКИ
OPTICS FAN MOTOR	ДВИГАТЕЛЬ ВЕНТИЛЯТОРА ОХЛАЖДЕНИЯ ОПТИКИ
OPTICS FRAME	РАМА БЛОКА ОПТИКИ
OPTICS HARNESS	МОНТАЖНЫЙ ЖГУТ ПРОВОДОВ ОПТИКИ
ORN	ОРАНЖЕВЫЙ
OZON FILTER	ФИЛЬТР ОЗОНА
PAD	ПОДУШЕЧКА, ПОДКЛАДКА
PAPER	БУМАГА
PAPER AT PAPER FEED SENSOR	НА ДАТЧИКЕ ПОДАЧИ БУМАГИ ИМЕЕТСЯ БУМАГА
PAPER AT REGISTRATION SENSOR	НА ДАТЧИКЕ РЕГИСТРАЦИИ ИМЕЕТСЯ БУМАГА
PAPER AT EXIT SENSOR	НА ДАТЧИКЕ ВЫХОДА ИМЕЕТСЯ БУМАГА
PAPER EXIT SENSOR	ДАТЧИК ВЫХОДА БУМАГИ
PAPER FEED ARM	РЫЧАГ ПОДАЧИ БУМАГИ
PAPER FEED CLUTCH PAWL	ЛАПКА МУФТЫ ПОДАЧИ БУМАГИ
PAPER FEED GUIDE	НАПРАВЛЯЮЩАЯ ПОДАЧИ БУМАГИ
PAPER FEED ROLLER	РОЛИК ПОДАЧИ БУМАГИ
PAPER FEED ROLLER SPRING	ПРУЖИНА РОЛИКА ПОДАЧИ БУМАГИ
PAPER FEED PAD	ПОДКЛАДКА ПОДАЧИ БУМАГИ

ТЕРМИН	ПЕРЕВОД
PAPER FEED SENSOR	ДАТЧИК ПОДАЧИ БУМАГИ
PAPER FEED SOLENOID	СОЛЕНОИД ПОДАЧИ БУМАГИ
PAPER FEED SOLENOID ON	ВКЛЮЧЕН СОЛЕНОИД ПОДАЧИ БУМАГИ
PAPER GUIDE	НАПРАВЛЯЮЩАЯ ДЛЯ БУМАГИ
PAPER PRESSURE PLATE	ПЛАСТИНА ПРИЖИМА БУМАГИ
PAPER SIZE GUIDE	НАПРАВЛЯЮЩАЯ ФОРМАТА БУМАГИ
PART	ДЕТАЛЬ, ЧАСТЬ
PAWL	ЛАПКА
PHOTO	ФОТОРЕЖИМ
PLATE	ПЛАСТИНА
PLATE RELEASE	ЗАЩЕЛКА ОСВОБОЖДЕНИЯ ПЛАСТИНЫ
PNK	РОЗОВЫЙ
POWER	ПИТАНИЕ, МОЩНОСТЬ
POWER CORD	СИЛОВОЙ КАБЕЛЬ
POWER ON/OFF SWITCH	ВЫКЛЮЧАТЕЛЬ СЕТЕВОГО ПИТАНИЯ
POWER ON RELAY	РЕЛЕ ВКЛЮЧЕНИЯ ПИТАНИЯ
POWER RELAY ON	ВКЛЮЧЕНО РЕЛЕ ПИТАНИЯ
PRE-REGISTRATION ROLLER	РОЛИК ПРЕДВАРИТЕЛЬНОЙ РЕГИСТРАЦИИ
PRESET	ПРЕДУСТАНОВЛЕННОЕ ЗНАЧЕНИЕ, НАСТРОЙКА
PRESSURE PLATE	ПРИЖИМНАЯ ПЛАСТИНА
PRESSURE PLATE LOCK	ЗАЩЕЛКА ПРИЖИМНОЙ ПЛАСТИНЫ

ТЕРМИН	ПЕРЕВОД
PRESSURE ROLLER	ПРИЖИМНОЙ РОЛИК
PRESSURE ROLLER ARM (FRONT)	РЫЧАГ ПРИЖИМНОГО РОЛИКА (ПЕРЕДНИЙ)
PRESSURE ROLLER ARM (REAR)	РЫЧАГ ПРИЖИМНОГО РОЛИКА (ЗАДНИЙ)
PRESSURE ROLLER BEARING	ПОДШИПНИК ПРИЖИМНОГО РОЛИКА
PRESSURE ROLLER STRIPPER	ОТДЕЛИТЕЛЬ ПРИЖИМНОГО РОЛИКА
PROTECT SHEET	ЗАЩИТНЫЙ ЛИСТ
PULLEY	ШКИВ
PULLEY BRACKET	СКОБА (КРОНШТЕЙН) ШКИВА
PULLEY SHAFT	ВАЛ ШКИВА
PULLEY SHAFT PLATE	ПЛАСТИНА ВАЛА ШКИВА
PULLEY PLATE	ПЛАСТИНА ШКИВА
PWB FRAME	РАМА ГЛАВНОЙ ПЕЧАТНОЙ ПЛАТЫ
PWB MOUNTING BRACKET	МОНТАЖНАЯ СКОБА ГЛАВНОЙ ПЕЧАТНОЙ ПЛАТЫ
PWB RETAINER	ДЕРЖАТЕЛЬ ПЕЧАТНОЙ ПЛАТЫ
QUANTITY	КОЛИЧЕСТВО
QUANTITY 1'S DIGIT	ЦИФРА ЕДИНИЦ КОЛИЧЕСТВА
QUANTITY 10'S DIGIT	ЦИФРА ДЕСЯТКОВ КОЛИЧЕСТВА
RACK	СТОЙКА, РЕЙКА, РЕЛЬС
READY	ГОТОВНОСТЬ
REAR BRACKET	ЗАДНЯЯ СКОБА
REAR CLIP	ЗАДНИЙ ЗАЖИМ
REAR CARRIAGE SUPPORT	ЗАДНЯЯ ОПОРА КАРЕТКИ

ТЕРМИН	ПЕРЕВОД
REAR COVER	ЗАДНЯЯ КРЫШКА
REAR FUSER PLATE	ЗАДНЯЯ ПЛАСТИНА ФЬЮЗЕРА
REAR GUIDE	ЗАДНЯЯ НАПРАВЛЯЮЩАЯ
REAR LAMP CONTACT	ЗАДНИЙ КОНТАКТ ЛАМПЫ
REAR INSULATOR	ЗАДНИЙ ИЗОЛЯТОР
REAR LIGHT SHIELD	ЗАДНИЙ СВЕТЛЫЙ ЭКРАН
REAR PAPER GUIDE	ЗАДНЯЯ НАПРАВЛЯЮЩАЯ БУМАГИ
REAR PAPER SNUBBER	ЗАДНИЙ АМОРТИЗАТОР БУМАГИ
REAR PIVOT ATTACHMENT	НАДСТАВКА ЗАДНЕГО ШАРНИРА
REAR SCAN RAIL	ЗАДНИЙ РЕЛЬС СКАНИРОВАНИЯ
REAR TIE BAR	ЗАДНЯЯ СОЕДИНИТЕЛЬНАЯ БАЛКА
RED	КРАСНЫЙ
REFLECTOR	ОТРАЖАТЕЛЬ
REG CLUTCH PAWL	ЛАПКА МУФТЫ РЕГИСТРАЦИИ
REGISTRATION IDLER	ПРОМЕЖУТОЧНЫЙ РОЛИК РЕГИСТРАЦИИ
REGISTRATION PLATE	ПЛАСТИНА РЕГИСТРАЦИИ
REGISTRATION ROLL CLUTCH	МУФТА РОЛИКА РЕГИСТРАЦИИ
REGISTRATION ROLLER	РОЛИК РЕГИСТРАЦИИ
REGISTRATION ROLL SOLENOID	СОЛЕНОИД РОЛИКА РЕГИСТРАЦИИ
REGISTRATION ROLLER SOLENOID	СОЛЕНОИД РОЛИКА РЕГИСТРАЦИИ
REGISTRATION ROLL SOLENOID ENERGISED	ВКЛЮЧЕН СОЛЕНОИД РОЛИКА РЕГИСТРАЦИИ
REGISTRATION SENSOR	ДАТЧИК РЕГИСТРАЦИИ

ТЕРМИН	ПЕРЕВОД
REGISTRATION SOLENOID	СОЛЕНОИД РЕГИСТРАЦИИ
RESISTOR	РЕЗИСТОР
RESISTOR BRACKET	СКОБА РЕЗИСТОРА
RETAINING RING	КРЕПЕЖНОЕ КОЛЬЦО
RETARD PAD	ТОРМОЗНАЯ ПЛОЩАДКА
RETARD ROLL	ТОРМОЗНОЙ РОЛИК
REVERSING ROLL	РЕВЕРСИВНЫЙ РОЛИК
RIGHT COVER	ПРАВАЯ КРЫШКА
RIGHT FRAME	ПРАВАЯ РАМА
RIGHT HINGE	ПРАВЫЙ ШАРНИР
ROLLER	РОЛИК
ROLLER GEAR	ШЕСТЕРЕНКА РОЛИКА
SCAN CABLE	ТРОСИК СКАНИРОВАНИЯ
SCAN DRIVE MOTOR	ДВИГАТЕЛЬ ПРИВОДА СКАНИРОВАНИЯ
SCAN DRIVE MOTOR PLATE	ПЛАСТИНА ДВИГАТЕЛЯ ПРИВОДА СКАНИРОВАНИЯ
SCAN HOME SENSED	ОБНАРУЖЕНО ИСХОДНОЕ ПОЛОЖЕНИЕ СКАНИРОВАНИЯ
SCAN HOME SENSOR	ДАТЧИК ИСХОДНОГО ПОЛОЖЕНИЯ СКАНИРОВАНИЯ
SCAN MOTOR GEAR	ШЕСТЕРЕНКА ДВИГАТЕЛЯ СКАНИРОВАНИЯ
SCAN SHAFT	ВАЛ СКАНИРОВАНИЯ
SCAN SHAFT BEARING	ПОДШИПНИК ВАЛА СКАНИРОВАНИЯ
SCAN SHAFT GEAR	ШЕСТЕРЕНКА ВАЛА СКАНИРОВАНИЯ

ТЕРМИН	ПЕРЕВОД
SCAN SHAFT HUB	СТУПИЦА ВАЛА СКАНИРОВАНИЯ
SCAN STEP	ШАГ СКАНИРОВАНИЯ
SCAN STEP n SIGNAL	СИГНАЛ ШАГА СКАНИРОВАНИЯ ФАЗЫ n
SCAN CABLE	ТРОСИК СКАНИРОВАНИЯ
SCREW	ВИНТ
SCREW LOCKING	БЛОКИРОВКА ВИНТА
SDF - SET DOCUMENT FEEDER	УСТРОЙСТВО ПОДАЧИ КОМПЛЕКТА ОРИГИНАЛОВ
SDF ASSEMBLY	УЗЕЛ SDF
SDF CAM CLUTCH HOUSING	КОРПУС КУЛАЧКОВОЙ МУФТЫ SDF
SDF DOCUMENT GLASS	СТЕКЛО ОРИГИНАЛА SDF
SDF EXIT TRAY	ВЫХОДНОЙ ЛОТОК SDF
SDF FEED CLUTCH HOUSING	КОРПУС МУФТЫ ПОДАЧИ SDF
SDF JAM	ЗАСТРЕВАНИЕ В SDF
SDF MOTOR	ДВИГАТЕЛЬ SDF
SDF OPTICS COOLING FAN	ВЕНТИЛЯТОР ОХЛАЖДЕНИЯ ОПТИКИ SDF
SDF REGISTRATION PLATE	ПЛАСТИНА РЕГИСТРАЦИИ SDF
SDF REGISTRATION ROLLER	РОЛИК РЕГИСТРАЦИИ SDF
SDF RETARD ROLLER	РОЛИК ТОРМОЖЕНИЯ SDF
SDF START	ЗАПУСК SDF
SDF TERMISTOR	ТЕРМИСТОР SDF
SDF TRANSPORT ROLLER	РОЛИК ТРАНСПОРТИРОВКИ SDF

ТЕРМИН	ПЕРЕВОД
SENSOR	ДАТЧИК
SENSOR ACTUATOR	АКТИВАТОР ДАТЧИКА
SENSOR ACTUATOR SPRING	ПРУЖИНА АКТИВАТОРА ДАТЧИКА
SET SCREW	УСТАНОВОЧНЫЙ ВИНТ
SHAFT	ВАЛ
SHAFT FASTENING PLATE	ПЛАСТИНА КРЕПЛЕНИЯ ВАЛА
SHEET	ЛИСТ, ПОЛОСКА
SHIELD	ЭКРАН
SHOULDER SCREW	ВИНТ С УТОЛЩЕННЫМ СТЕРЖНЕМ
SIDE/EDGE ERASE	СТИРАНИЕ БОКОВОЙ КРОМКИ
SIDE/EDGE ERASE LAMP PWB	ПЕЧАТНАЯ ПЛАТА ЛАМПЫ СТИРАНИЯ БОКОВОЙ КРОМКИ
SIDE ERASE CONTROL CIRCUIT	СХЕМА УПРАВЛЕНИЯ БОКОВЫМ СТИРАНИЕМ
SIDE ERASE DISPLAY CIRCUIT	СХЕМА ОТОБРАЖЕНИЯ БОКОВОГО СТИРАНИЯ
SIDE ERASE LAMP	ЛАМПА БОКОВОГО СТИРАНИЯ
SIDE ERASE SIGNAL	СИГНАЛ БОКОВОГО СТИРАНИЯ
SIDE PLATE	БОКОВАЯ ПЛАСТИНА
SIDE REFLECTOR	БОКОВОЙ ОТРАЖАТЕЛЬ
SIDE SHIELD	БОКОВОЙ ЭКРАН
SINGLE SHEET BYPASS	ОДНОЛИСТОВОЙ ОБХОДНОЙ ЛОТОК
SINGLE SHEET BYPASS ASSEMBLY	УЗЕЛ ОДНОЛИСТОВОГО ОБХОДНОГО ЛОТКА
SLEEVE	ВТУЛКА
SMALL PULLEY	МАЛЕНЬКИЙ ШКИВ

ТЕРМИН	ПЕРЕВОД
SOCKET HOLDER	ДЕРЖАТЕЛЬ РОЗЕТКИ
SPLIT SHEET	ПЛАСТИНА С ОТВЕРСТИЕМ
SPRING	ПРУЖИНА
SPRING COVER	КРЫШКА ПРУЖИНЫ
SPRING PIN	ПРУЖИННЫЙ ШТИФТ
START	ЗАПУСК
START PRINT BUTTON	КНОПКА ЗАПУСКА КОПИРОВАНИЯ
STOPPER PLATE	ПЛАСТИНА ТОРМОЖЕНИЯ
STRIPPER FINGER ACTUATOR	АКТИВАТОР ПАЛЬЦА ОТДЕЛЕНИЯ
SUPPORT	ОПОРА
SWITCH BRACKET	СКОБА ВЫКЛЮЧАТЕЛЯ
TENSION SPRING	НАТЯЖНАЯ ПРУЖИНА
TERMINAL	КЛЕММА
TERMINAL PLATE	КЛЕММНАЯ ПЛАСТИНКА
TERMINAL WIRE	ПРОВОД С КЛЕММОЙ
TEXT	ТЕКСТ, ТЕКСТОВЫЙ РЕЖИМ
THERMAL FUSE	ТЕПЛОВОЙ ПРЕДОХРАНИТЕЛЬ
THERMOSTAT	ТЕРМОСТАТ
THERMOSTAT SUPPORT	ОПОРА ТЕРМОСТАТА
THERMISTOR	ТЕРМИСТОР
THERMISTOR SDF	ТЕРМИСТОР SDF
TIE BAR	СОЕДИНИТЕЛЬНАЯ БАЛКА
TIE WRAP	СТЯЖНАЯ ОБОЛОЧКА
TONER CARTRIDGE	ТОНЕР-КАРТРИДЖ
TONER CARTRINGE CIRCUIT	ЦЕПЬ ТОНЕР КАРТРИДЖА

ТЕРМИН	ПЕРЕВОД
TONER CARTRIDGE DETECT SENSOR	ДАТЧИК ОБНАРУЖЕНИЯ ТОНЕР-КАРТРИДЖА
TONER CARTRIDGE PRESENT	ТОНЕР-КАРТРИДЖ ПРИСУТСТВУЕТ
TONER CARTRIDGE SENSOR	ДАТЧИК ТОНЕР-КАРТРИДЖА
TONER CONTROL CIRCUIT	СХЕМА УПРАВЛЕНИЯ ПОДАЧЕЙ ТОНЕРА
TONER DISPENSE CLOCK	СИНХРОИМПУЛЬСЫ ДВИГАТЕЛЯ ПОДАЧИ ТОНЕРА
TONER DISPENSE SIGNAL	СИГНАЛ ПОДАЧИ ТОНЕРА
TONER MOTOR	ДВИГАТЕЛЬ ПОДАЧИ ТОНЕРА
TONER SAVE	ЭКОНОМИЯ ТОНЕРА
TOP COVER	ВЕРХНЯЯ КРЫШКА
TORSION SPRING UNIT	БЛОК ТОРСИОННОЙ ПРУЖИНЫ
TOTAL COUNTER	СЧЕТЧИК ОБЩЕГО ЧИСЛА КОПИЙ
TRANSFER	ПЕРЕНОС
TRANSFER/DETACK COROTRON ASSEMBLY	УЗЕЛ КОРОТРОНА ПЕРЕНОСА/ОТДЕЛЕНИЯ
TRANSFER COROTRON	КОРОТРОН ПЕРЕНОСА
TRANSFORMER	ТРАНСФОРМАТОР
TRANSPORT COVER	КРЫШКА ТРАНСПОРТИРОВКИ
TRANSPORT ROLLER	РОЛИК ТРАНСПОРТИРОВКИ
TRANSPORT SPRING	ПРУЖИНА ТРАНСПОРТИРОВКИ
TRAY	ЛОТОК
TRAY 2	ЛОТОК ДЛЯ БУМАГИ 2
TRAY 2 DETECT SWITCH	ВЫКЛЮЧАТЕЛЬ ОБНАРУЖЕНИЯ ЛОТКА 2

ТЕРМИН	ПЕРЕВОД
TRAY 2 FRONT COVER	ПЕРЕДНЯЯ КРЫШКА ЛОТКА 2
TRAY 2 PAPER FEED SENSOR	ДАТЧИК ПОДАЧИ БУМАГИ ИЗ ЛОТКА 2
TRAY 2 PAPER FEED SOLENIOD	СОЛЕНОИД ПОДАЧИ БУМАГИ ИЗ ЛОТКА 2
TRAY EXTENSION	УДЛИНИТЕЛЬ ЛОТКА
TRAY FRAME	РАМА ЛОТКА, КОРПУС ЛОТКА
TRAY SELECT	ВЫБОР ЛОТКА
TRAY SPRING	ПРУЖИНА ЛОТКА
TRAY STOPPER	СТОПОР ЛОТКА
UPPER LENS SHIELD	ВЕРХНИЙ ЭКРАН ОБЪЕКТИВА
UPPER PAPER GUIDE	ВЕРХНЯЯ НАПРАВЛЯЮЩАЯ ДЛЯ БУМАГИ
VIO	ФИОЛЕТОВЫЙ
WASHER	ШАЙБА
WHT	БЕЛЫЙ
WITH SDF	С SDF
WITHOUT SDF	БЕЗ SDF
WIRE	ПРОВОД, ПРОВОЛОКА
WIRE SUPPORT	ОПОРА ПРОВОЛОКИ
WRAP	ОБОЛОЧКА
YEL	ЖЕЛТЫЙ
ZONE	ЗОНА
ZOOM DOWN	УМЕНЬШЕНИЕ КОЭФФИЦИЕНТА МАСШТАБИРОВАНИЯ
ZOOM UP	УВЕЛИЧЕНИЕ КОЭФФИЦИЕНТА МАСШТАБИРОВАНИЯ