Xerox

Xerox XC520 / XC540 /XC560 /XC580
Руководство по техническому обслуживанию

701P07530
Март,1996

Лист учета изменений

Product	Title	Part Number	Date
XC520 / XC540 /XC560 / XC580	Service Manual	701P07530	March, 1996

Page	Rev.
Title	3/96
i	3/96
ii	3/96
iii	3/96
iv	3/96
v	3/96
vi	3/96
vii	3/96
viii	3/96
ix	3/96
x	Blank
1-1	3/96
1-2	3/96
1-3	3/96
1-4	3/96
1-5	3/96
1-6	3/96
2-1	3/96
2-2	3/96
2-3	3/96
2-4	3/96
2-5	3/96
2-6	3/96
2-7	3/96
2-8	3/96
2-9	3/96
2-10	3/96
2-11	3/96
2-12	3/96
2-13	3/96

Page	Rev.
2-14	3/96
2-15	3/96
2-16	3/96
2-17	3/96
2-18	3/96
2-19	3/96
2-20	3/96
2-21	3/96
2-22	3/96
2-24	3/96
2-25	3/96
2-26	3/96
2-27	3/96
2-28	3/96
2-29	3/96
2-30	3/96
2-31	3/96
2-32	3/96
2-33	3/96
2-34	3/96
2-35	3/96
2-36	Blank
3-1	3/96
3-2	3/96
3-3	3/96
3-4	3/96
3-5	3/96
3-6	3/96
3-7	3/96
3-8	3/96
3-9	3/96

Page	Rev.
3-10	3/96
3-11	3/96
3-12	Blank
4-1	3/96
4-2	3/96
4-3	3/96
4-4	3/96
4-5	3/96
4-6	3/96
4-7	3/96
4-8	3/96
4-9	3/96
4-10	3/96
4-11	3/96
4-12	3/96
4-13	3/96
4-14	3/96
4-15	3/96
4-16	3/96
4-17	3/96
4-18	3/96
4-19	3/96
4-20	3/96
4-21	3/96
4-22	3/96
4-23	3/96
4-24	3/96
4-25	3/96
4-26	3/96
4-27	3/96
4-28	3/96

Page	Rev.
4-29	3/96
4-30	3/96
4-31	3/96
4-32	3/96
4-33	3/96
4-34	3/96
4-35	3/96
4-36	3/96
4-37	3/96
4-38	3/96
4-39	3/96
4-40	3/96
4-41	3/96
4-42	3/96
4-43	3/96
4-44	3/96
4-45	3/96
4-46	Blank
5-1	3/96
5-2	3/96
5-3	3/96
5-4	3/96
5-5	3/96
5-6	3/96
5-7	3/96
5-8	3/96
5-9	3/96
5-10	3/96
5-11	3/96
5-12	3/96
5-13	3/96

Page	Rev.
5-14	3/96
5-15	3/96
5-16	3/96
5-17	3/96
5-18	3/96
5-19	3/96
5-20	3/96
5-21	3/96
5-22	3/96
5-23	3/96
5-24	3/96
6-1	3/96
6-2	3/96
6-3	3/96
6-4	3/96
6-5	3/96
6-6	3/96
6-7	3/96
6-8	3/96
6-9	3/96
6-10	3/96
6-11	3/96
6-12	Blank
7-1	3/96
7-2	3/96
7-3	3/96
7-4	3/96
7-5	3/96
7-6	3/96
7-7	3/96

Page	Rev.
7-8	3/96
7-9	3/96
7-10	3/96
7-11	3/96
7-12	3/96
7-13	3/96
7-14	3/96
7-15	3/96
7-16	3/96
7-17	3/96
7-18	3/96

ПРИМЕЧАНИЕ

Вся документация по техническому обслуживанию предоставляется клиентам компании Xerox исключительно в информационных целях. Документация компании Xerox по техническому обслуживанию предназначена для аттестованного персонала, прошедшего обучение по обслуживанию данного аппарата. Компания Xerox не утверждает и не гарантирует ни того, что данная документация является полной, ни того, что клиенты будут ставиться в известность о любом изменении документации в будущем. Самостоятельное техническое обслуживание оборудования, модулей, элементов или частей может привести к изменению гарантийных обязательств, предлагаемых компанией Xerox относительно такого оборудования. Прежде чем самостоятельно или с помощью третьей стороны проводить техническое обслуживание, следует ознакомиться с соответствующими параграфами гарантийного обязательства. Самостоятельное техническое обслуживание такого оборудования, модулей, элементов или частей освобождает компанию Xerox от любой и всякой ответственности за действия клиента; клиент принимает на себя обязательства освободить компанию Xerox от ответственности, защищать и освободить от претензий третьей стороны, возникших прямо или косвенно в результате такого обслуживания.

Издание на английском языке подготовлено:

Multinational Customer and Service Education Xerox Corporation, Rochester, New York 14644

© 1995 Xerox Corporation. Все права защищены. Xerox, и XC520/XC540 являются торговыми марками

Издание на русском языке подготовлено и напечатано в Учебном Центре Xerox, Москва, июнь 1996.

Раздел **Страница**

ВВЕДЕНИЕ

О данном Руководстве iv
Структура Руководства iv
Как пользоваться данным Руководством v
Символы, используемые для ссылок vi
Условные обозначения vi
Обозначения сигналов vii
Уровни постоянного напряжения vii

1. Процедуры технического обслуживания
Содержание раздела 1–1

2. Ремонтно–аналитические процедуры (RAP) по кодам состояния
Содержание раздела 2–1

3. Ремонтно–аналитические процедуры (RAP) качества копий
Содержание раздела 3–1

4. Процедуры ремонта/настройки
Содержание раздела 4–1

5. Список элементов (Parts List)
Содержание раздела 5–1

6. Общие процедуры
Содержание раздела 6–1

7. Блок–схемы и соединения
Содержание раздела 7–1

О ДАННОМ РУКОВОДСТВЕ

Данное Руководство является частью системы документации, которая включает в себя также и учебные материалы.

Данное Руководство содержит описания ремонтно-аналитических процедур (RAP), процедур ремонта (REP), настройки (ADJ), перечень деталей и узлов (PL), описания диагностических процедур и процедур установки аппарата, а также электрические блок-схемы и схемы соединений. Эти сведения позволят сервисному инженеру производить ремонт копировальных аппаратов семейства XC520 / XC540.

СТРУКТУРА РУКОВОДСТВА

Данное Руководство состоит из семи разделов. Ниже приведены названия этих разделов и их краткое содержание.

Раздел 1 – ПРОЦЕДУРЫ ТЕХНИЧЕСКОГО ОБСЛУЖИВАНИЯ

Данный раздел содержит следующую информацию:

- Начальные действия/Проверки системы
- Выходной контроль системы
- Заключительные действия

Начальные действия/Проверки системы

Приведенная в данном разделе схема описывает методику сбора информации, необходимой для определения порядка технического обслуживания. Схема помогает определить тип наблюдаемой неисправности и рекомендует соответствующую ремонтно-аналитическую процедуру для ее устранения.

Выходной контроль системы

Цель процедуры выходного контроля – убедиться в том, что аппарат после проведенного вами ремонта работает правильно.

Заключительные действия

Эта процедура определяет действия, которые необходимо выполнить, прежде чем закончить техническое обслуживание.

Раздел 2 – РЕМОНТНО-АНАЛИТИЧЕСКИЕ ПРОЦЕДУРЫ (RAP)

В данном разделе содержится описание ремонтно-аналитических процедур, необходимых для устранения неисправностей. При выполнении процедуры RAP всегда прекращайте ее после устранения неисправности. Оставшиеся действия не выполняйте.

Раздел 3 – РЕМОНТНО-АНАЛИТИЧЕСКИЕ ПРОЦЕДУРЫ (RAP) КАЧЕСТВА КОПИЙ

В данном разделе содержится описание ремонтно-аналитических процедур, необходимых для устранения дефектов качества копий. Первая RAP – CQ1, "Процедура определения дефекта копии" применяется для определения типа наблюдаемого вами дефекта качества копии и указания процедуры, необходимой для устранения дефекта. При выполнении процедуры RAP всегда прекращайте ее после устранения неисправности. Оставшиеся действия не выполняйте.

Раздел 4 – ПРОЦЕДУРЫ НАСТРОЙКИ/ РЕМОНТА

В данном разделе содержится описание процедур по ремонту и настройке аппаратов XC520 / XC540.

Раздел 5 – СПИСОК ЭЛЕМЕНТОВ (Parts List)

В данном разделе приводятся подробные перечни деталей для аппаратов XC520 / XC540.

Раздел 6 – ОБЩИЕ ПРОЦЕДУРЫ/ОБЩАЯ ИНФОРМАЦИЯ

В данном разделе содержится описание процедур диагностики, установки и разборки аппарата, а также общая информация, включающая технические характеристики аппаратов XC520 / XC540.

Раздел 7 – БЛОК-СХЕМЫ И СОЕДИНЕНИЯ

В данном разделе содержатся схемы расположения разъемов и блок-схемы аппарата.

КАК ПОЛЬЗОВАТЬСЯ ДАННЫМ РУКОВОДСТВОМ

Выполнив действия, перечисленные в описании процедуры технического обслуживания, вы поймете, к какому разделу данного Руководства вам следует перейти для продолжения ремонта.

Начинать техническое обслуживание следует с процедуры "Начальные действия/Проверки системы". Выполнив эту процедуру, вы будете направлены либо к разделу 2, "Ремонтно-аналитические процедуры по кодам состояния", либо к разделу 3, "Ремонтно-аналитические процедуры качества копий".

Если вы перешли к разделу 3, выполните RAP CQ1 – Процедуру определения дефекта копии для определения типа дефекта и выбора соответствующей RAP. Возможно, вам придется обратиться к другим разделам, чтобы выполнить необходимые для устранения проблемы проверки и настройки, или заменить элементы аппарата.

По окончании ремонта обратитесь к подразделу "Выходной контроль системы/ Заключительные действия" с тем, чтобы завершить техобслуживание.

Символы

Примечания, настройки и список элементов дополняют технологические карты и информацию о ремонтно-аналитических процедурах. Ниже приводятся символы, относящиеся к вспомогательной информации.

Примечание



Данный символ употребляется для ссылки на примечания, которые находятся на той же странице.

Настройки



Данный символ указывает процедуру настройки, описанную в разделе 4 данного Руководства. Число, приводимое рядом с символом, представляет собой номер соответствующей настройки.

Список элементов

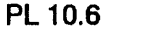

Указывает на список элементов, приведенный в разделе 5 данного Руководства. Число рядом с буквами PL представляет собой номер элемента по каталогу.

Условные обозначения

Описание всех обычно применяемых графических символов приводятся во вспомогательных целях для облегчения устранения неисправностей при выполнении ремонтно-аналитических процедур.

Прерванные горизонтальные соединения

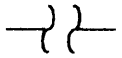

Указывают на продолжение линии сигнала, прерванного в горизонтальном направлении.

Подача напряжения в режиме ожидания



Указывает на продолжение цепи электропитания в режиме ожидания, прерванной в вертикальном направлении.

Поток слева направо



Указывает направление сигнала.

Обратная связь



Указывает сигнал обратной связи.

Флаг



Данный символ употребляется для обозначения участка схемы, требующего проверки.

Земля



Данный символ указывает на заземление аппарата.

Датчик-оптопара (светодиод/фототранзистор)

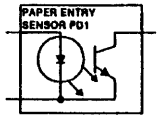

Датчики такого типа используются на путях прохождения оригиналов и бумаги для копий. Срабатывание таких датчиков происходит от попадания на них отраженного от бумаги света.

Без модификации



Данный символ обозначает, что участок, на который указывает треугольник, не был изменен при модификации, номер которой приведен в круге.



Данный символ обозначает, что вся страница не была изменена при модификации, номер которой указан в круге.

Согласно модификации



Данный символ обозначает, что участок, на который указывает треугольник, был изменен при модификации, номер которой приведен в круге.



Данный символ обозначает, что вся страница была изменена при модификации, номер которой указан в круге.

Обозначения сигналов

Название сигнала указывает на состояние аппарата, при котором данный сигнал имеет место. Например:

ОБНАРУЖЕНО ЗАСТРЕВАНИЕ ОРИГИНАЛА (L) + 12 В

Название сигнала

Логический уровень, когда сигнал присутствует в указанном состоянии. В данном случае, когда обнаружено застревание оригинала, присутствует логический ноль (Low).

Напряжение логической 1

Уровни напряжений

Напряжение должно измеряться между контрольной точкой и рамой аппарата, за исключением тех случаев, когда указано иначе. Ниже в таблице приводятся уровни напряжений.

Номинальное напряжение	Логическое состояние	Диапазон напряжений
+ 5 В	H	от + 4,8 до + 5,2 В
	L	от 0,0 до + 1,0 В
+ 24 В	H	от + 22,0 до + 25,7 В
	L	от + 0,0 до + 3,0 В
+ 32 В (нестабилизированное)	H	от + 28,0 до + 36,0 В
	L	от + 0,0 до + 3,0 В

1. Процедуры технического обслуживания

Содержание раздела

ПОДРАЗДЕЛ	СТРАНИЦА
ВВЕДЕНИЕ	1-2
УХОД ЗА АППАРАТОМ	1-3
НАЧАЛЬНЫЕ ДЕЙСТВИЯ/ПРОВЕРКИ СИСТЕМЫ	
Начальные действия/Проверки системы	1–4
Таблица кодов состояния	1–5
ВЫХОДНОЙ КОНТРОЛЬ СИСТЕМЫ/ ЗАКЛЮЧИТЕЛЬНЫЕ ДЕЙСТВИЯ	
Выходной контроль системы/ Заключительные действия, RAP	1–6

ВВЕДЕНИЕ

Процедуру технического обслуживания следует применять при техническом обслуживании копировальных аппаратов XC520 / XC540. Данная процедура была разработана для применения с использованием Руководства по техническому обслуживанию копировальных аппаратов XC520 / XC540.

- Уход за аппаратом – при проведении технического обслуживания должна выполняться процедура ухода/чистки.
- Начальные действия / Проверки системы – диаграмма алгоритма данной процедуры была разработана для нахождения неисправности копировального аппарата, определения ее типа и для выбора соответствующей ремонтно-аналитической процедуры для устранения неисправности. После устранения неисправности выполните процедуру выходного контроля системы/заключительных действий.
- Процедура "Выходной контроль системы/заключительные действия" должна выполняться по завершении каждого технического обслуживания, чтобы убедиться, что бумага для копий и оригинал подаются правильно, а качество копий соответствует техническим требованиям.

УХОД ЗА АППАРАТОМ

Введение

При обслуживании аппарата должны выполняться следующие операции по уходу.

Процедура

1. При каждом обслуживании аппарата необходимо чистить следующие элементы:

Описание	Процедура
Коротрон заряда (на картридже барабана)	Очистка с использованием кисточки для коротрона или ватных тампонов
Коротроны заряда и отделения (расположены на дверце транспортера)	Очистка с использованием кисточки для коротрона или ватных тампонов
Ролик транспортера (Расположен на дверце транспортера)	Очистка с помощью безворсовой салфетки Lint Free Tissue 600S4372 и воды
Стекло экспонирования	Очистка с использованием воды или специального очистителя Xerox Lens and Mirror Cleaner 8R90178 и безворсовой салфетки Lint Free Tissue 600S4372.
Отражатель	Очистка с использованием специального очистителя Xerox Lens and Mirror Cleaner 8R90178 и безворсовой салфетки Lint Free Tissue 600S4372.
Самофокусирующийся объектив	Очистка согласно Руководству для пользователя с помощью специального приспособления для очистки.

2. Обратите внимание на показание счетчика картриджа барабана, выполнив процедуру считывания показания счетчика картриджа барабана, описание которой приведено в разделе 6. Если показание этого счетчика превышает 3000 копий, замените перечисленные в приведенной ниже таблице детали аппарата.

Описание	Part #	Ремонт
Drum Cartridge, картридж барабана	113R105	REP 9.2

3. Обратите внимание на поеазание счетчика полного количества копий, выполнив процедуру считывания показаний счетчика полного количества копий, описание которой приведено в разделе 6 данного Руководства. Если это показание превышает 15000 копий, замените детали, перечисленные в таблице, приведенной ниже.

Описание	Part #	Ремонт
Heat Roll, нагревательный валик	22E10210	10.6
Pressure Roll, прижимной валик	22E10220	10.7
Stripper Fingers, пальцы отделения	9E25190	10.8

4. Перечисленные в приведенной ниже таблице детали аппарата следует смазать, если полное количество изготовленных аппаратом копий превышает 15000.

Описание	Расположение	Смазочный материал
Gear, зубчатая передача	PL 2.2, позиция 19	70P27
Gear, зубчатая передача	PL 1.3, позиция 3	70P27
Gear, зубчатая	PL 1.3, позиция 15	70P27

НАЧАЛЬНЫЕ ДЕЙСТВИЯ

1. ЗАДАЙТЕ ВОПРОСЫ ОПЕРАТОРУ.
2. НАЙДИТЕ НЕИСПРАВНОСТЬ, ОПРЕДЕЛИТЕ ЕЕ ТИП И УСТРАНИТЕ ЕЕ.

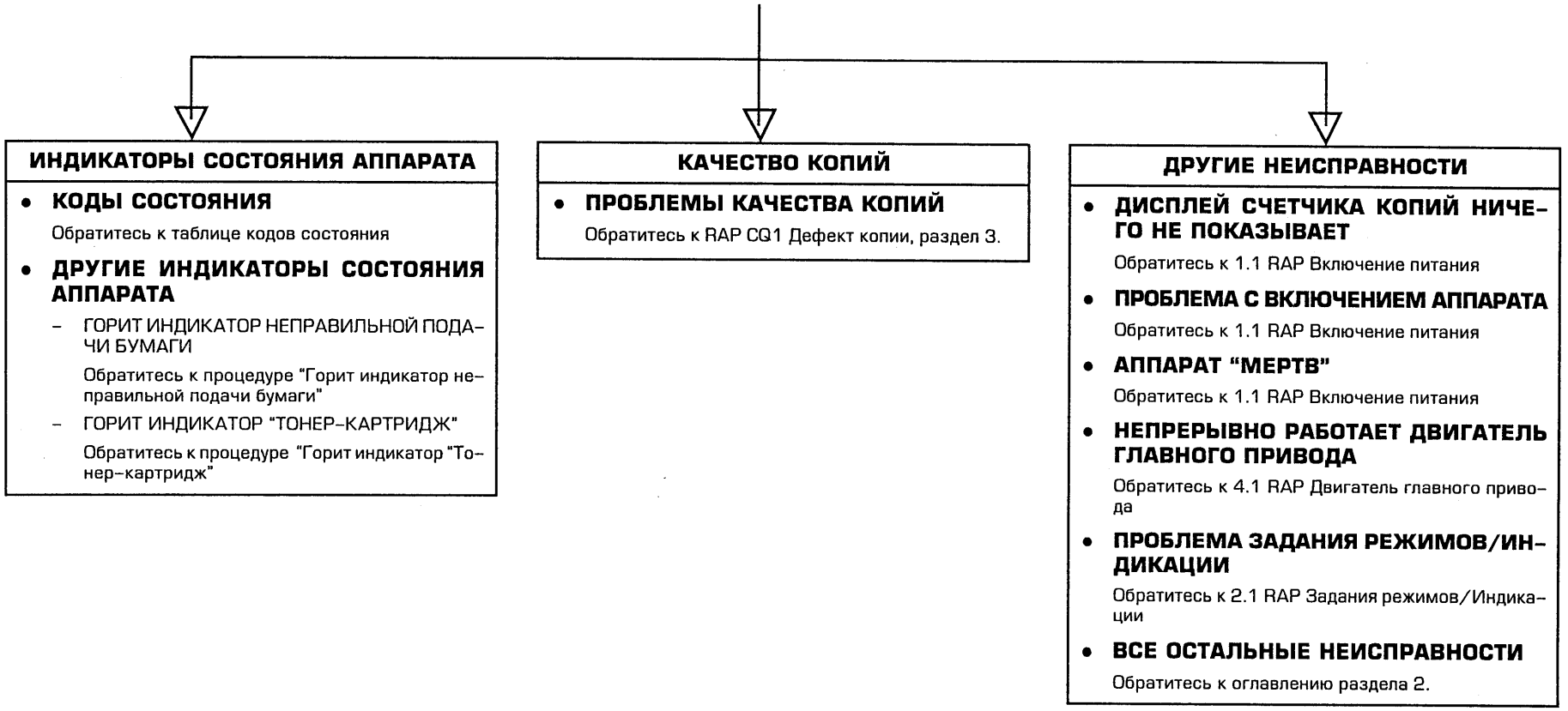

ТАБЛИЦА КОДОВ СОСТОЯНИЯ

H2 ПРОБЛЕМА С ТЕРМИСТОРОМ

Главная плата определила, что термистор RT1 открыт. Обратитесь к RAP кода состояния H2.

H3 ПЕРЕГРЕВ ФЬЮЗЕРА

Главная плата обнаружила, что фьюзер перегреля Обратитесь к RAP кода состояния H3.

H4 НЕПРАВИЛЬНЫЙ ПРОГРЕВ ФЬЮЗЕРА

Главная плата определила, что фьюзер не нагрелся до 140°C через 40 секунд после включения питания, или что температура фьюзера упала ниже 100°C на 3 секунды во время цикла копирования. Обратитесь к RAP кода состояния H4.

L3 НЕИСПРАВНОСТЬ СТЕКЛА ЭКСПОНИРОВАНИЯ

Главная плата определила, что стекло экспонирования не пришло в движение в течение 15 секунд после включения двигателя главного привода. Обратитесь к RAP кода состояния L3.

L4 НЕИСПРАВНОСТЬ ДВИГАТЕЛЯ ГЛАВНОГО ПРИВОДА

Главная плата определила неисправность в цепи двигателя главного привода. Обратитесь к RAP кода состояния L4.

L8 ВЫХОД ИЗ СТРОЯ ЛАМПЫ ЭКСПОНИРОВАНИЯ

Датчик автоматической установки экспонирования не уловил света от лампы экспонирования. Обратитесь к RAP кода состояния L8.

P ПРОБЛЕМА ПОДАЧИ БУМАГИ

Главная плата обнаружила, что после нажатия кнопки Старт бумага за положенное время не достигла датчика подачи бумаги. Обратитесь к RAP кода состояния P.

ВЫХОДНОЙ КОНТРОЛЬ СИСТЕМЫ / ЗАКЛЮЧИТЕЛЬНЫЕ ДЕЙСТВИЯ

Изготовьте несколько копий тест-листа.
Копии выводятся в выходной лоток.

Д Н

Для начала ремонта обратитесь к Начальным действиям / проверкам системы.

Оцените качество копий, пользуясь RAP CQ1, Дефекты копий.
Качество копий приемлемо.

Д Н

Переходите к соответствующей наблюдаемому вами дефекту копий RAP, указанной в RAP CQ1, Дефекты копий.

Очистите внешние поверхности аппарата и изготовьте копии с оригиналов заказчика.

Содержание раздела

РЕМОНТНО-АНАЛИТИЧЕСКИЕ ПРОЦЕДУРЫ (RAP) ПО КОДАМ СОСТОЯНИЯ

RAP КОДА СОСТОЯНИЯ H2 2-2
RAP КОДА СОСТОЯНИЯ H3 2-2
RAP КОДА СОСТОЯНИЯ H4 2-2
RAP КОДА СОСТОЯНИЯ L3 2-4
RAP КОДА СОСТОЯНИЯ L4 2-6
RAP КОДА СОСТОЯНИЯ L8 2-8
RAP КОДА СОСТОЯНИЯ P 2-10
RAP ПО СИГНАЛУ ИНДИКАТОРА "ТОНЕР-КАРТРИДЖ" 2-12
RAP ПО СИГНАЛУ ИНДИКАТОРА "НЕПРАВИЛЬНАЯ ПОДАЧА БУМАГИ" 2-14

ДРУГИЕ НЕИСПРАВНОСТИ

1.1 RAP ВКЛЮЧЕНИЯ АППАРАТА 2-16
1.2 RAP ПОСТОЯННОЕ НАПРЯЖЕНИЕ 2-18
2.1 RAP ВЫБОР РЕЖИМОВ/ИНДИКАТОРЫ... 2-20
4.1 RAP ГЛАВНЫЙ ПРИВОД 2-22
6.1 RAP ЭКСПОНИРОВАНИЕ 2-24
6.2 RAP МОТОР ВЕНТИЛЯТОРА MOT2 2-26
9.1 RAP ПОДМАГНИЧИВАНИЕ ПРОЯВИТЕЛЯ... 2-28
9.2 RAP ПУСТАЯ КОПИЯ 2-30
9.3 RAP ПОДАЧА ТОНЕРА 2-32
9.4 RAP НЕПРЕРЫВНО ВКЛЮЧЕНЫ КОРОТРОНЫ 2-34

RAP КОДА СОСТОЯНИЯ H2

Описание:

Главная плата определила, что термистор RT1 открыт.

Переходите к флагу 2 и флагу 3 и поверьте проводку на обрыв. Если все в порядке, то замените термистор. Если неисправность не устранена, замените главную плату.

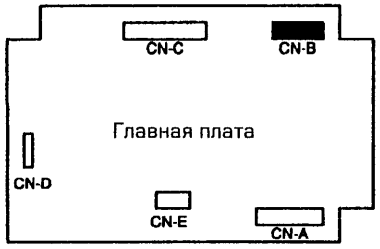

RAP КОДА СОСТОЯНИЯ H3

Описание:

Главная плата определила перегрев фьюзера.

***ПРИМЕЧАНИЕ**: Коды состояния H3/H4 должны быть сброшены при диагностике до того, как аппарат снова приступит к копированию. См. процедуру Сброс кодов состояния H3/H4 в разделе 6.*

Подсоедините измерительный прибор между CN–A–14 (+) на LVPS и рамой аппарата (–).

Есть напряжение 1.2 В, пока светится код состояния H3.

Д **Н**

Введите код диагностики 4, чтобы сбросить код H3. (См. процедуру Сброс кодов состояния H3/H4 в разделе 6).
Код H3 появляется сразу же после включения аппарата.

Д **Н**

Снимите левую крышку, чтобы видеть вентилятор.
Вентилятор работает.

Д **Н**

Переходите к 6.2 RAP Двигатель вентилятора MOT2
Замените LVPS.

Переходите к флагу 1 и проверьте, не закорочена ли на землю цепь термистора. Если все в порядке, замените главную плату.

Замените главную плату. Если проблема остается, замените LVPS.

RAP КОДА СОСТОЯНИЯ H4

Описание:

Главная плата определила, что фьюзер не нагрелся до 140°C через 40 секунд после включения питания, или что температура фьюзера упала ниже 100°C на 3 секунды во время цикла копирования.

***ПРИМЕЧАНИЕ**: Коды состояния H3/H4 должны быть сброшены при диагностике до того, как аппарат снова приступит к копированию. См. процедуру Сброс кодов состояния H3/H4 в разделе 6.*

Подсоедините измерительный прибор между CN–B–6 (+) на главной плате и рамой аппарата (–). Есть напряжение +24 В, пока светится код состояния H3.

Д **Н**

Переходите к флагу 4 и проверьте проводку на обрыв. Если все в порядке, замените LVPS.

Введите код диагностики 4, чтобы сбросить код H4. (См. процедуру Сброс кодов состояния H3/H4 в разделе 6). Выключите, включите аппарат.

Напряжение падает до менее чем +1 В.

Д **Н**

Замените главную плату.

Подсоедините измерительный прибор между CN–A–14 (+) на LVPS и рамой аппарата (–). Выключите, включите аппарат.

Есть приблизительно 1.2 В.

Д **Н**

Переходите к флагу 5 и проверьте цепь на обрыв или короткое замыкание. Если все в порядке, замените главную плату. Если неисправность сохраняется, замените LVPS.

Переходите к флагу 3 и проверьте цепь на обрыв. Если все в порядке, замените LVPS.

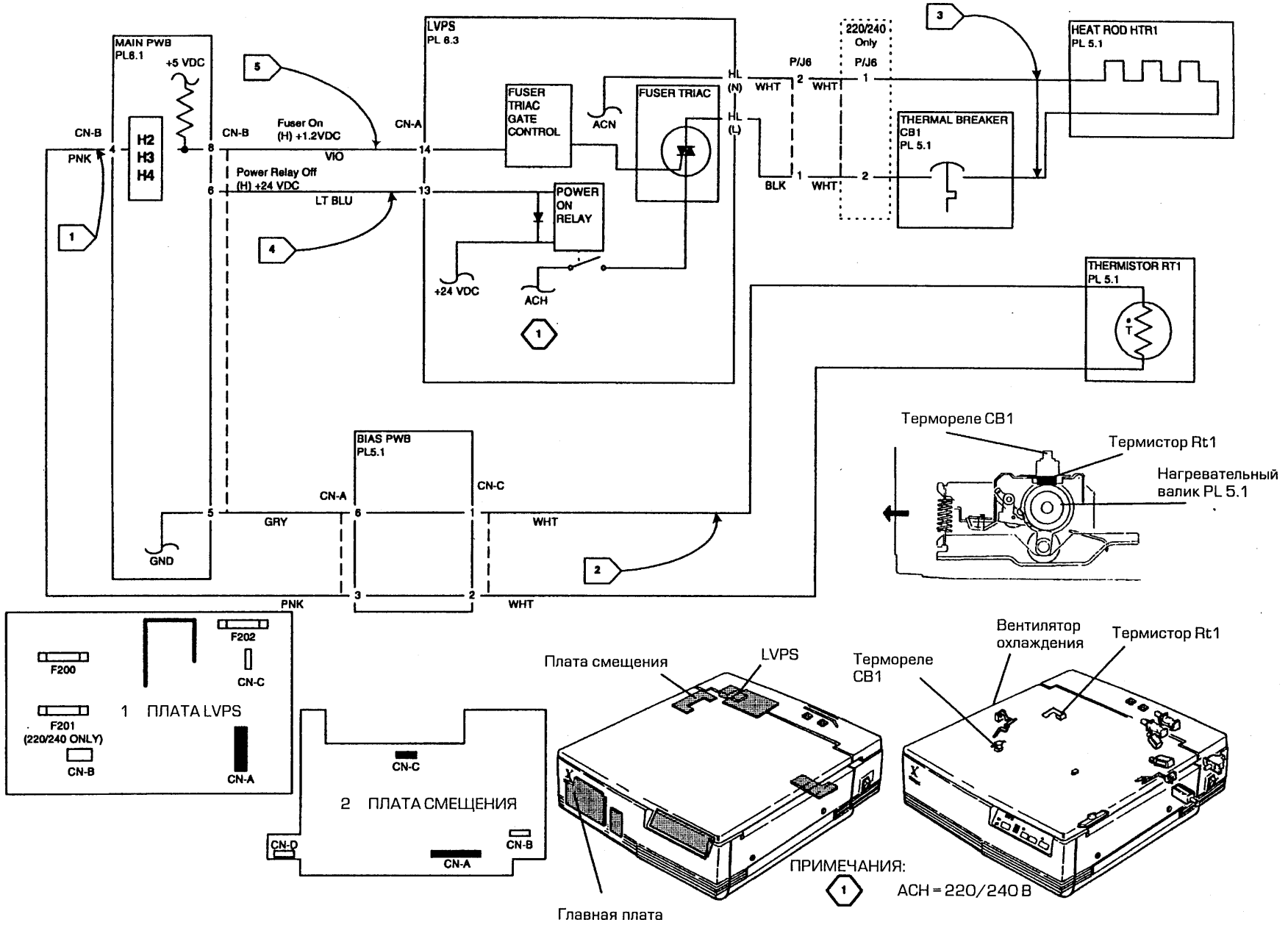
MAIN PWB
PL6.1
+5 VDC
H2
H3
H4
CN-B
PNK
CN-B
Fuser On
(H) +1.2VDC
VIO
CN-A
LVPS
PL 6.3
FUSER
TRIAC
GATE
CONTROL
ACN
FUSER TRIAC
HL
(N)
WHT
HL
(L)
BLK
P/J6
220/240
Only
P/J6
HEAT ROD HTR1
PL 5.1
THERMAL BREAKER
CB1
PL 5.1
Power Relay Off
(H) +24 VDC
LT BLU
POWER
ON
RELAY
+24 VDC
ACH
THERMISTOR RT1
PL 5.1
BIAS PWB
PL5.1
CN-A
CN-C
GRY
WHT
GND
PNK
WHT
F200
F202
CN-C
1 ПЛАТА LVPS
F201
(220/240 ONLY)
CN-B
CN-A
CN-C
2 ПЛАТА СМЕЩЕНИЯ
CN-D
CN-B
CN-A
Термореле CB1
Термистор Rt1
Нагревательный
валик PL 5.1
Плата смещения
LVPS
Термореле
CB1
Вентилятор
охлаждения
Термистор Rt1
Главная плата
ПРИМЕЧАНИЯ:
ACH = 220/240 В

RAP КОДА СОСТОЯНИЯ L3

Описание:

Главная плата определила, что стекло экспонирования не движется как следует.
Выключите аппарат, затем включите.
нажмите **Старт**, наблюдая за стеклом.
Стекло пришло в движение.

Д Н

Двигатель главного привода работал.

Д Н

Переходите к 4.1 RAP Двигатель главного привода.

Переходите к флагу 1 и проверьте проводку на обрыв. Если все в порядке, проверьте, нет ли механических неисправностей (например, сломаннвх шестерен) в узле привода стекла экспонирования.

Стекло издавало шум до появления L3.

Д Н

Подсоедините измерительный прибор между CN–C–8 (+) на главной плате и рамой аппарата (–). Выключите, затем включите аппарат.
Есть 24 В.

Д Н

Переходите к флагу 2 и проверьте проводку на обрыв. Если все в порядке, замените узел привода.

Подсоедините измерительный прибор между CN–C–6 (+) на главной плате и рамой аппарата (–). Выключите, а затем включите аппарат.
Есть +24 В.

Д Н

Переходите к флагу 3 и проверьте проводку на обрыв. Если все в порядке, замените узел привода.

- Переходите к флагу 4 и флагу 5 и проверьте цепь на короткое замыкание. Если все в порядке, проверьте, нет ли механических неисправностей (например, сломанных шестерен) в узле привода стекла экспонирования.
- Переходите к флагу 4 и проверьте проводку на обрыв.
- Переходите к флагу 2 и проверьте на короткое замыкание.

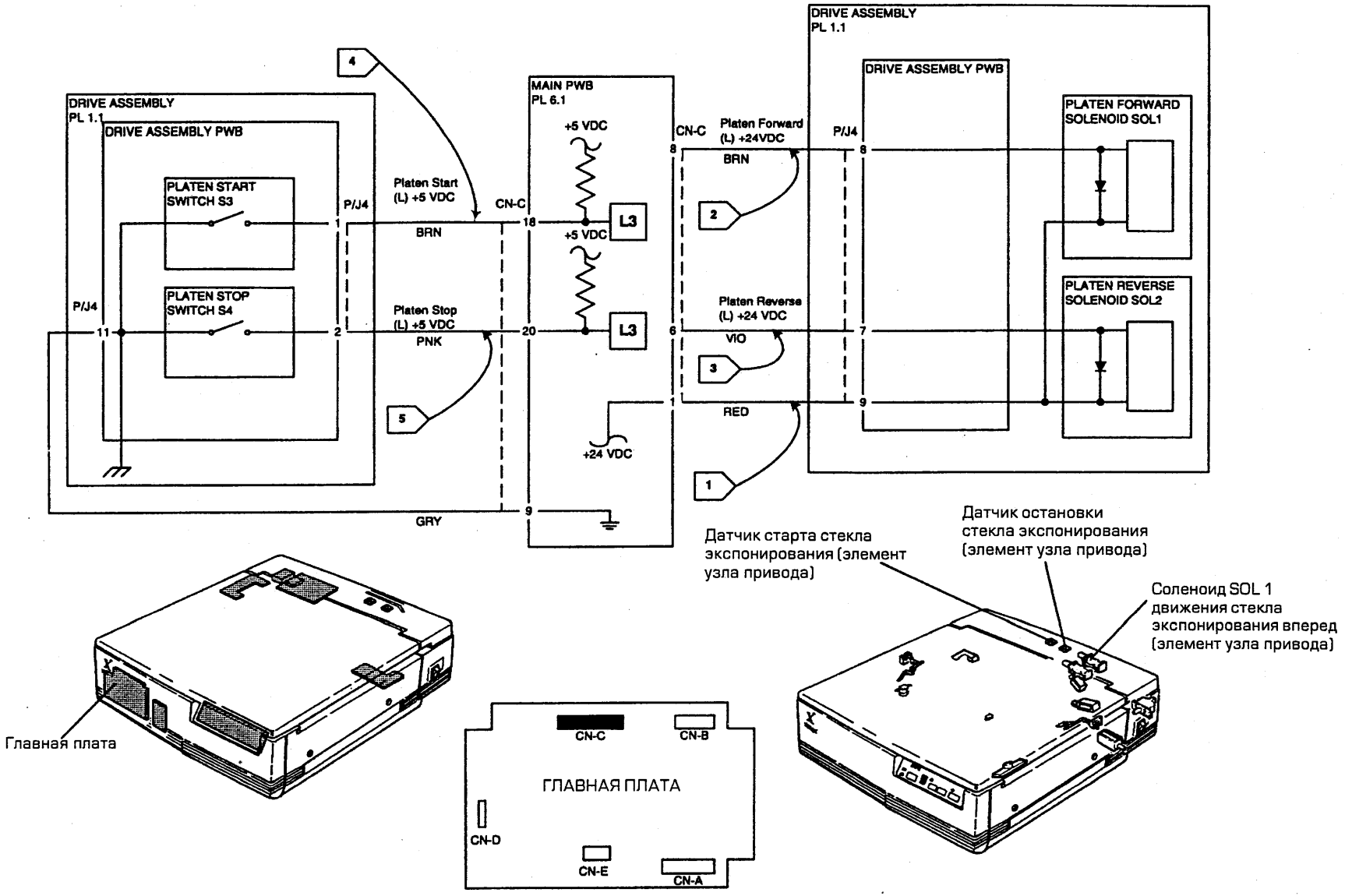
DRIVE ASSEMBLY
PL 1.1
DRIVE ASSEMBLY PWB
PLATEN START
SWITCH S3
PLATEN STOP
SWITCH S4
P/J4
11
1
2
4
5
Platen Start
(L) +5 VDC
Platen Stop
(L) +5 VDC
BRN
PNK
GRY
MAIN PWB
PL 6.1
+5 VDC
+5 VDC
+24 VDC
L3
L3
CN-C
18
20
9
CN-C
8
6
1
Platen Forward
(L) +24VDC
Platen Reverse
(L) +24 VDC
BRN
VIO
RED
2
3
1
DRIVE ASSEMBLY
PL 1.1
DRIVE ASSEMBLY PWB
P/J4
8
7
9
PLATEN FORWARD
SOLENOID SOL1
PLATEN REVERSE
SOLENOID SOL2
Главная плата
CN-C
CN-B
ГЛАВНАЯ ПЛАТА
CN-D
CN-E
CN-A
Датчик старта стекла экспонирования (элемент узла привода)
Датчик остановки стекла экспонирования (элемент узла привода)
Соленоид SOL 1 движения стекла экспонирования вперед (элемент узла привода)

RAP КОДА СОСТОЯНИЯ L4

Описание:

Главная плата определила неисправность в цепи двигателя главного привода.

- Выполните ADJ4.1 Регулировка скорости двигателя.
- Если проблема так и не устранена, переходите к флагу 1 и проверьте проводку на обрыв. Если все в порядке, то перед тем, как заменять узел привода замените главную плату.

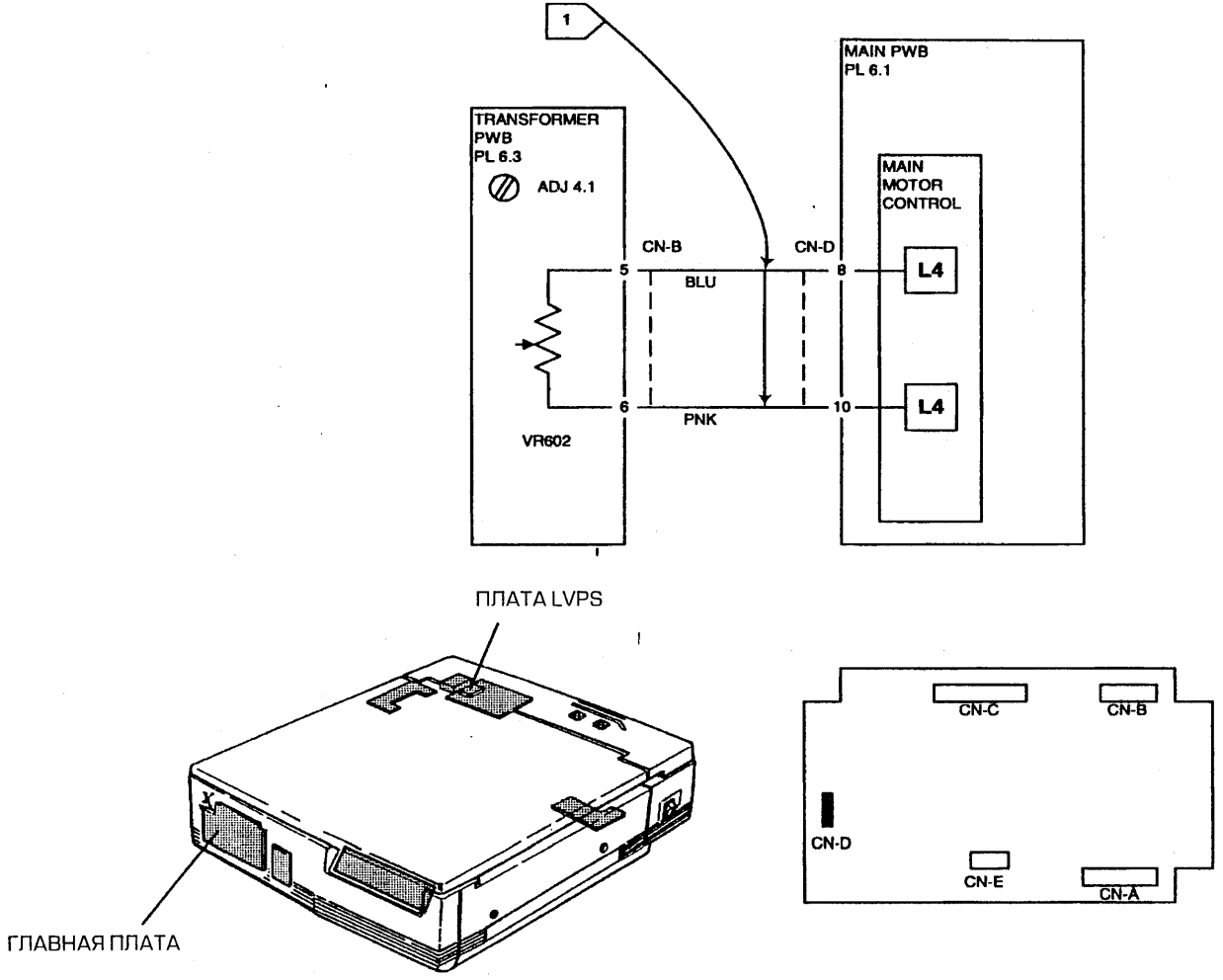
1
MAIN PWB
PL 6.1
TRANSFORMER
PWB
PL 6.3
ADJ 4.1
MAIN
MOTOR
CONTROL
CN-B
CN-D
5
8
BLU
L4
6
10
PNK
L4
VR602
ПЛАТА LVPS
ГЛАВНАЯ ПЛАТА
CN-C
CN-B
CN-D
CN-E
CN-A

RAP КОДА СОСТОЯНИЯ L8

Описание:

Датчик автоматической установки экспонирования не был в достаточной степени освещен лампой экспонирования.

ПРИМЕЧАНИЕ: *Если код состояния L8 появляется только после изготовления большого количества копий, убедитесь, что охлаждающий вентилятор работает. Если это не так, переходите к RAP 6.2 Двигатель охлаждающего вентилятора MOT2.*

Выключите, а затем включите аппарат.

Код состояния L8 появляется примерно через 8 секунд после включения аппарата.

Д Н

Нажмите Старт.

Лампа экспонирования включилась.

Д Н

Переходите к флагу 2 и флагу 3 и проверьте проводку на обрыв.

Переходите к флагу 1 и проверьте цепь датчика автоматической установки экспонирования на обрыв.

Подсоедините измерительный прибор между CN–D–1 (+) на главной плате и рамой аппарата (–).

Есть +24 В.

Д Н

Подсоедините измерительный прибор между CN–A–5 (+) на LVPS и рамой аппарата (–).

Есть +24 В.

Д Н

Замените LVPS.

Переходите к флагу 6 и проверьте проводку на обрыв.

Переходите к флагу 4 и флагу 5 и проверьте, не разомкнута ли цепь. Если все в порядке, замените главную плату.

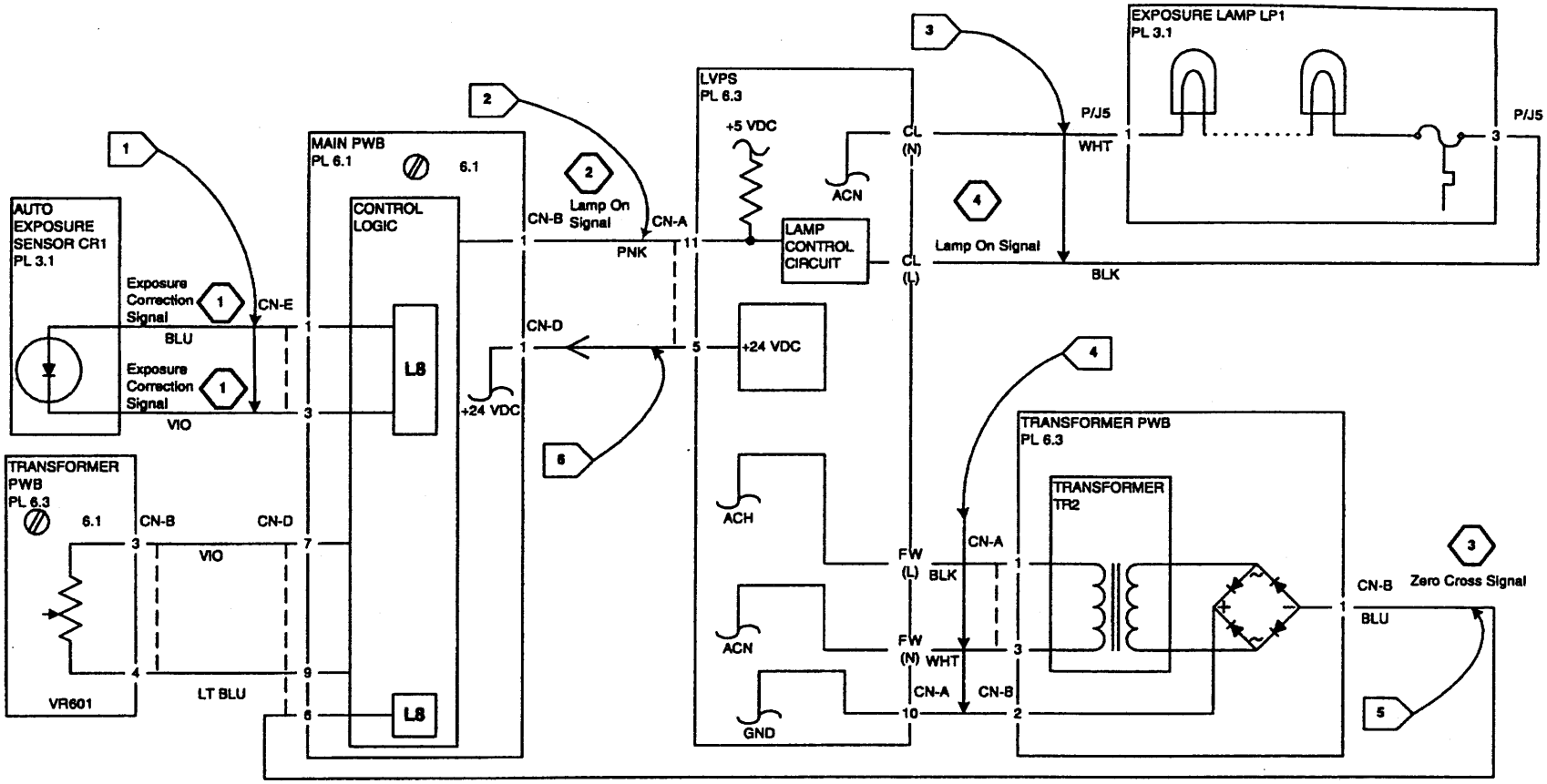

ПРИМЕЧАНИЯ:

1. Этот сигнал измерить невозможно
2. Лампа включена = +2 В
   Лампа выключена = 0 В
3. Приблизительно 4,2 В (пост.)
4. Примерно от 60 до 80 В (пост.)

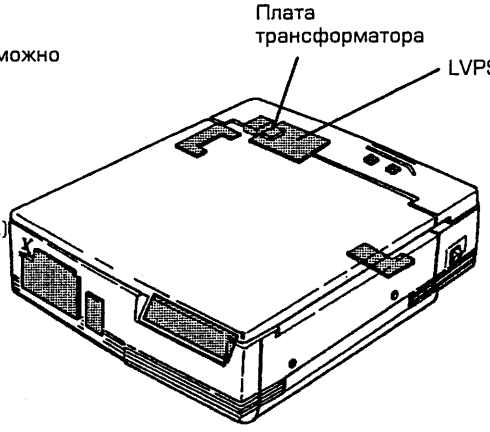

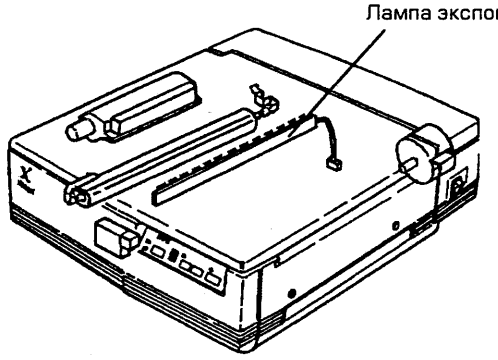

RAP КОДА СОСТОЯНИЯ P

Описание:

Главная плата определила, что после нажатия клавиши Старт бумага вовремя не достигла датчика подачи бумаги.

ПРИМЕЧАНИЕ: *Если появляется код состояния L3 (приблизительно через 8 секунд после появления кода состояния P), переходите к RAP по коду состояния L3.*

Устраните всю застрявшую бумагу.
Убедитесь, что в лотке есть бумага.
Выключите, а затем включите аппарат.
Нажмите Старт.
Подхватывающий ролик опускается.

Д Н

Подсоедините измерительный прибор между CN–C–12 (+) на главной плате и рамой аппарата (–).
Есть +24 В.

Д Н

Переходите к флагу 1 и проверьте, замкнута ли цепь.

Выключите, а затем включите аппарат.
Нажмите Старт.
Напряжение уменьшается приблизительно до 1 В.

Д Н

Замените главную плату.

- Проверьте, нет ли механических неисправностей в механизме подхватывающих роликов или у соленоида подачи бумаги SOL3.
- Если появляется код состояния L3 (приблизительно через 8 секунд после появления кода P), переходите к RAP по коду состояния L3.

Происходит предварительная подача бумаги.

Д Н

- Если главный двигатель не работает, переходите к RAP 4.1 Главный двигатель.
- Проверьте, нет ли механических неисправностей в механизме подхватывающих роликов.

Устраните всю застрявшую бумагу.

Убедитесь, что в лотке есть бумага.

Выключите, а затем включите аппарат.

Подсоедините измерительный прибор между CN–C–14 (+) на главной плате и рамой аппарата (–).

Есть +5 В.

Д Н

Замените главную плату.

Нажмите **Старт**.

После предварительной подачи бумаги напряжение уменьшается приблизительно до 1 В.

Д Н

Переходите к флагу 2 и убедитесь, что цепь датчика входа бумаги замкнута. Если все в порядке, замените плату подачи бумаги (Paper Supply PWB).

Проверьте, нет ли механических неисправностей или препятствий, мешающих бумаге вовремя попасть к датчику.

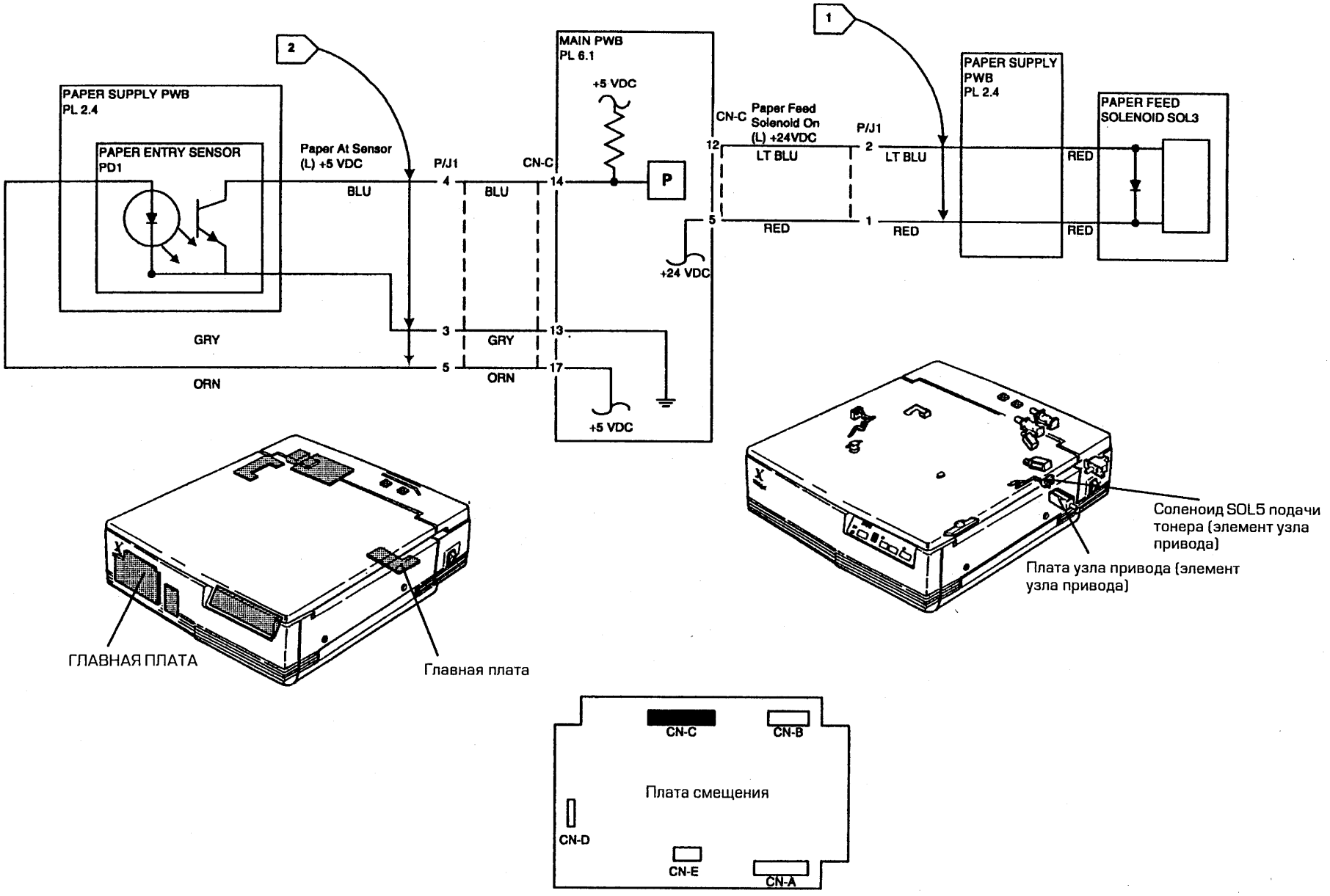
2
PAPER SUPPLY PWB
PL 2.4
PAPER ENTRY SENSOR
PD1
Paper At Sensor
(L) +5 VDC
BLU
GRY
ORN
P/J1
4
3
5
CN-C
BLU
GRY
ORN
MAIN PWB
PL 6.1
+5 VDC
14
13
17
P
+24 VDC
+5 VDC
CN-C
12
5
Paper Feed
Solenoid On
(L) +24VDC
LT BLU
RED
P/J1
2
1
LT BLU
RED
1
PAPER SUPPLY
PWB
PL 2.4
PAPER FEED
SOLENOID SOL3
RED
RED
ГЛАВНАЯ ПЛАТА
Главная плата
Соленоид SOL5 подачи
тонера (элемент узла
привода)
Плата узла привода (элемент
узла привода)
CN-C
CN-B
Плата смещения
CN-D
CN-E
CN-A

RAP ПО СИГНАЛУ ИНДИКАТОРА "ТОНЕР-КАРТРИДЖ"

ПРИМЕЧАНИЕ: *Если заказчик жалуется на то, что тонер-картридж выработался слишком быстро, обратите его внимание, что изготовление копий при открытой крышке аппарата или изготовление копий с оригиналов с высокой плотностью заполнения изображения (например, с фотографий) сокращает срок службы тонер-картриджа. (См. подраздел "Ресурс тонер-картриджа в XC520/540" в разделе 6).*

ПРИМЕЧАНИЕ: *При включении аппарата двигатель охлаждающего вентилятора MOT2 начинает работать сразу же. С задержкой в 4 секунды загорается лампа экспонирования и включается двигатель главного привода MOT1. Они остаются включенными приблизительно 4 секунды, чтобы разрядить барабан.*

Поднимите стекло, чтобы осмотреть лампу экспонирования. Прислушайтесь к работе двигателя главного привода.

Выключите, а затем включите аппарат.

Когда загорается лампа экспонирования, включается двигатель главного привода.

Д Н

Переходите к RAP 4.1 двигатель главного привода

Выключите аппарат.
Подсоедините измерительный прибор между CN-C-16 (+) на главной плате и рамой аппарата (–).
Включите аппарат.
Есть +5 В.

Д Н

Замените главную плату.

Выключите аппарат.
Подсоедините измерительный прибор между P/J2-6 (+) и P/J2-4 (–).
Включите аппарат.
Есть +24 В.

Д Н

Переходите к флагу 2 и проверьте проводку на обрыв между P/J2-6 и CN-C-3. Если все в порядке, переходите к флагу 3 и проверьте проводку на обрыв между P/J2-4 и CN-C-11.

Выключите аппарат.
Подсоедините измерительный прибор между CN-C-2 (+) на главной плате и рамой аппарата (–).
Включите аппарат.
Есть +24 В (кратковременно).

Д Н

Переходите к флагу 1 и проверьте проводку на обрыв. Если все в порядке, замените узел привода.

Напряжение упало с +24 В до приблизительно +1 В.

Д Н

Замените главную плату.

Подсоедините измерительный прибор между P/J2-3 (+) и рамой аппарата (–).
Выключите, а затем включите аппарат.
Есть +5 В.

Д Н

Переходите к флагу 4 и проверьте проводку на обрыв между P/J2-3 и CN-C-16.

Переходите к флагу 5 и проверьте проводку на обрыв между P/J2 и P/J3. Если все в порядке, замените тонер-картридж. Если проблема так и не устранена, проверьте, нет ли механических неисправностей привода тонер-картриджа.

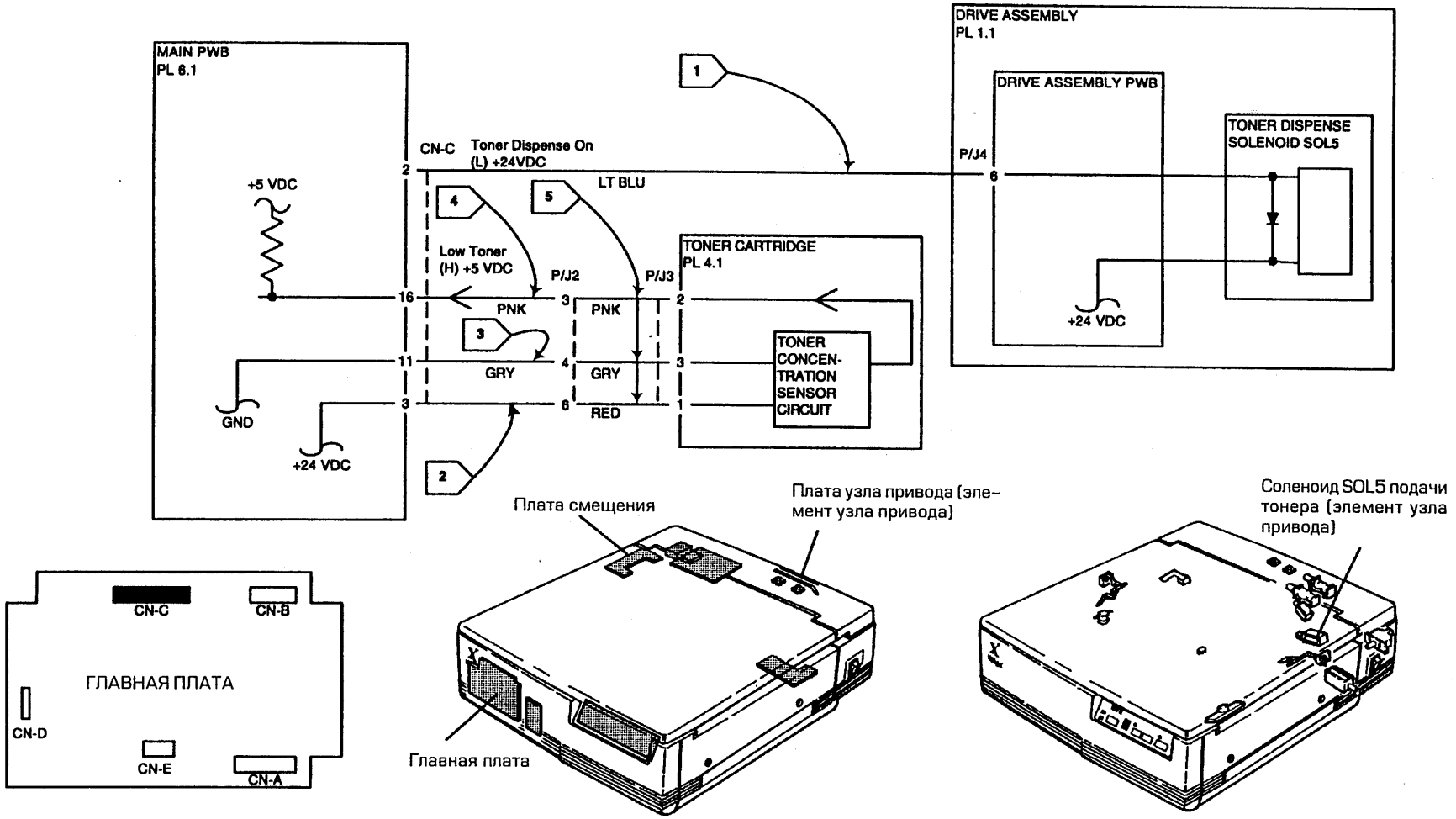
MAIN PWB
PL 6.1
+5 VDC
GND
+24 VDC
CN-C
Toner Dispense On
(L) +24VDC
LT BLU
Low Toner
(H) +5 VDC
P/J2
P/J3
PNK
GRY
RED
TONER CARTRIDGE
PL 4.1
TONER
CONCEN-
TRATION
SENSOR
CIRCUIT
DRIVE ASSEMBLY
PL 1.1
DRIVE ASSEMBLY PWB
P/J4
TONER DISPENSE
SOLENOID SOL5
+24 VDC
CN-C
CN-B
ГЛАВНАЯ ПЛАТА
CN-D
CN-E
CN-A
Плата смещения
Плата узла привода (эле-
мент узла привода)
Главная плата
Соленоид SOL5 подачи
тонера (элемент узла
привода)

RAP ПО СИГНАЛУ ИНДИКАТОРА "НЕПРАВИЛЬНАЯ ПОДАЧА БУМАГИ"

Примечание: *Убедитесь, что аппарат стоит горизонтально. Индикатор неправильной подачи может гореть, если аппарат стоит неровно.*

Выключите аппарат и устраните всю застрявшую бумагу.
Включите аппарат и подождите 10 секунд.
Мигает индикатор неправильной подачи бумаги.

Д Н

Нажмите Старт.
Ведущая кромка бумаги подается мимо валиков фьюзера.

Д Н

Выключите аппарат и устраните всю застрявшую бумагу.
Включите аппарат.
Подсоедините измерительный прибор между CN-C-10 (+) на главной плате и рамой аппарата (–).
Есть +24 В.

Д Н

Переходите к флагу 1 и проверьте проводку на обрыв. Если все в порядке, переходите к флагу 2 и проверьте проводку на обрыв. При необходимости замените соленоид ролика регистрации SOL4.

Нажмите Старт.
Напряжение падает приблизительно до 1 В.

Д Н

Замените главную плату.

Проверьте следующее:

- Убедитесь, что положение направляющих в лотке для бумаги соответствует ширине бумаги для копий.
- Осмотрите путь прохождения бумаги из этого лотка и область регистрации бумаги и убедитесь, что там нет препятствий, например, заусенцев.
- Осмотрите, не загрязнены ли и не изношены ли ролик регистрации [PL 2.1] и его прижимающий ролик [PL 2.4]. При необходимости почистите (только растворителем пленок) или замените их.
- Проверьте состояние пружин прижимающего ролика регистрации [PL 2.4] и убедитесь, что пружины ровно натянуты.

НЕ УДАЛЯЙТЕ бумагу из фьюзера.
Подсоедините измерительный прибор между CN-B-2 (+) на главной плате и рамой аппарата (–).

А

Д Н

Проверьте, нет ли одной из перечисленных ниже механических неисправностей:

- Деформация прижимного валика.
- Препятствия во фьюзере.
- Изгиб соленоида регистрации

Переходите к флагу 5 и флагу 6 и проверьте проводку на обрыв. Если все в порядке, замените плату смещения (Bias PWB).

Бумага подается после включения питания и прежде, чем нажата клавиша Старт.

Д Н

Подсоедините измерительный прибор между CN-C-14 (+) на главной плате и рамой аппарата (–).
Есть +5 В.

Д Н

Убедитесь, что активатор датчика бумаги не изогнут. Если все в порядке, переходите к флагу 4 и проверьте, не закорочена ли цепь на землю. Если все в порядке, замените плату подачи бумаги.

Подсоедините измерительный прибор между CN-B-2 (+) на главной плате и рамой аппарата (–).
Есть +5 В.

Д Н

Убедитесь, что активатор датчика бумаги не изогнут. Если все в порядке, переходите к флагу 5 и проверьте, не закорочена ли цепь на землю. Если все в порядке, замените плату смещения.

Замените главную плату.

Подсоедините измерительный прибор между CN-C-12 (+) на главной плате и рамой аппарата (–).

Есть +24 В.

Д Н

Переходите к флагу 3 и проверьте, не закорочена ли цепь на землю.

Проверьте соленоид подачи бумаги SOL3 на перекос. При необходимости замените.

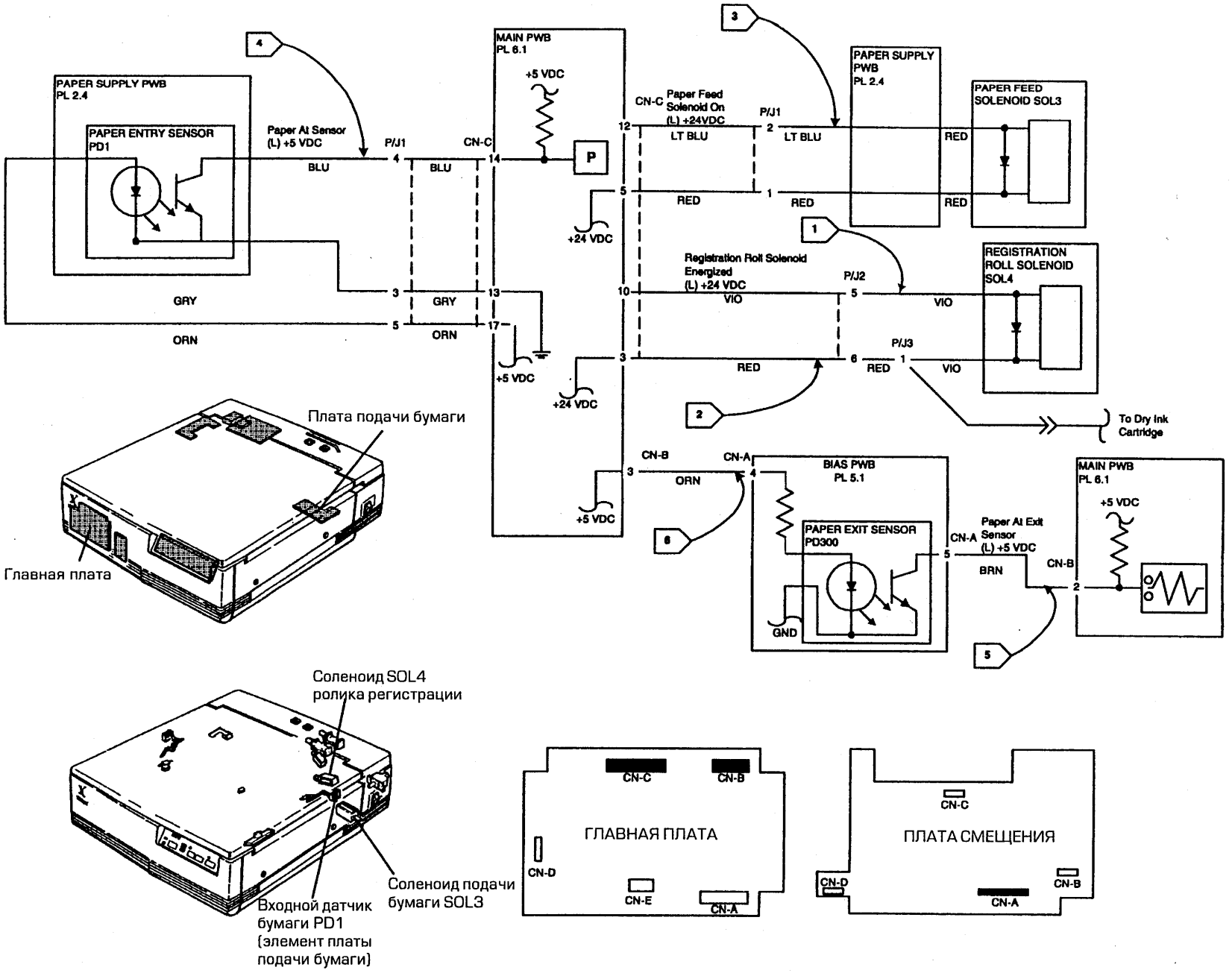

RAP по сигналу индикатора "Неправильная подача бумаги"

1.1 RAP ВКЛЮЧЕНИЯ АППАРАТА

Начальные действия:

Убедитесь, что копи-картридж и тонер-картридж вставлены и что дверца транспортера бумаги закрыта.

Устраните все застрявшие листы бумаги.
Выключите, а затем включите аппарат, наблюдая за панелью управления.

Панель на включение не реагирует.

Д Н
Переходите к RAP 2.1 Выбор режимов/индикаторы.

Приблизительно через 8 секунд появляется код состояния L8.

Д Н
Двигатель главного привода работает.

Д Н
Выключите аппарат и отсоедините сетевой кабель. Проверьте предохранители F200 и F201 на LVPS.
Предохранитель перегорел.

Д Н
Проверьте предохранитель F202 на LVPS.
Предохранитель перегорел.

Д Н

A B C D E
Подсоедините измерительный прибор между CN-B-3 (+) и CN-B-1 (-) на LVPS.
Есть 220/240 В переменного тока.

Д Н
Переходите к флагу 1 и флагу 2 и проверьте проводку на обрыв. Если все в порядке, проверьте, правильно ли работает механизм блокировки. Если все в порядке, замените LVPS.

Подсоедините измерительный прибор между CN-C-1 (+) и CN-C-3 (-) на LVPS.
Есть приблизительно 28 В переменного тока

Д Н
Переходите к флагу 3 и проверьте, не разомкнута ли цепь. Если все в порядке, замените трансформатор TR1.

Переходите к RAP 1.2 Постоянное напряжение.

Переходите к RAP 1.2 Постоянное напряжение.

Замените предохранитель. Если предохранитель снова перегорает, замените трансформатор TR1.

Переходите к RAP 1.2 Постоянное напряжение.

Переходите к RAP L8.

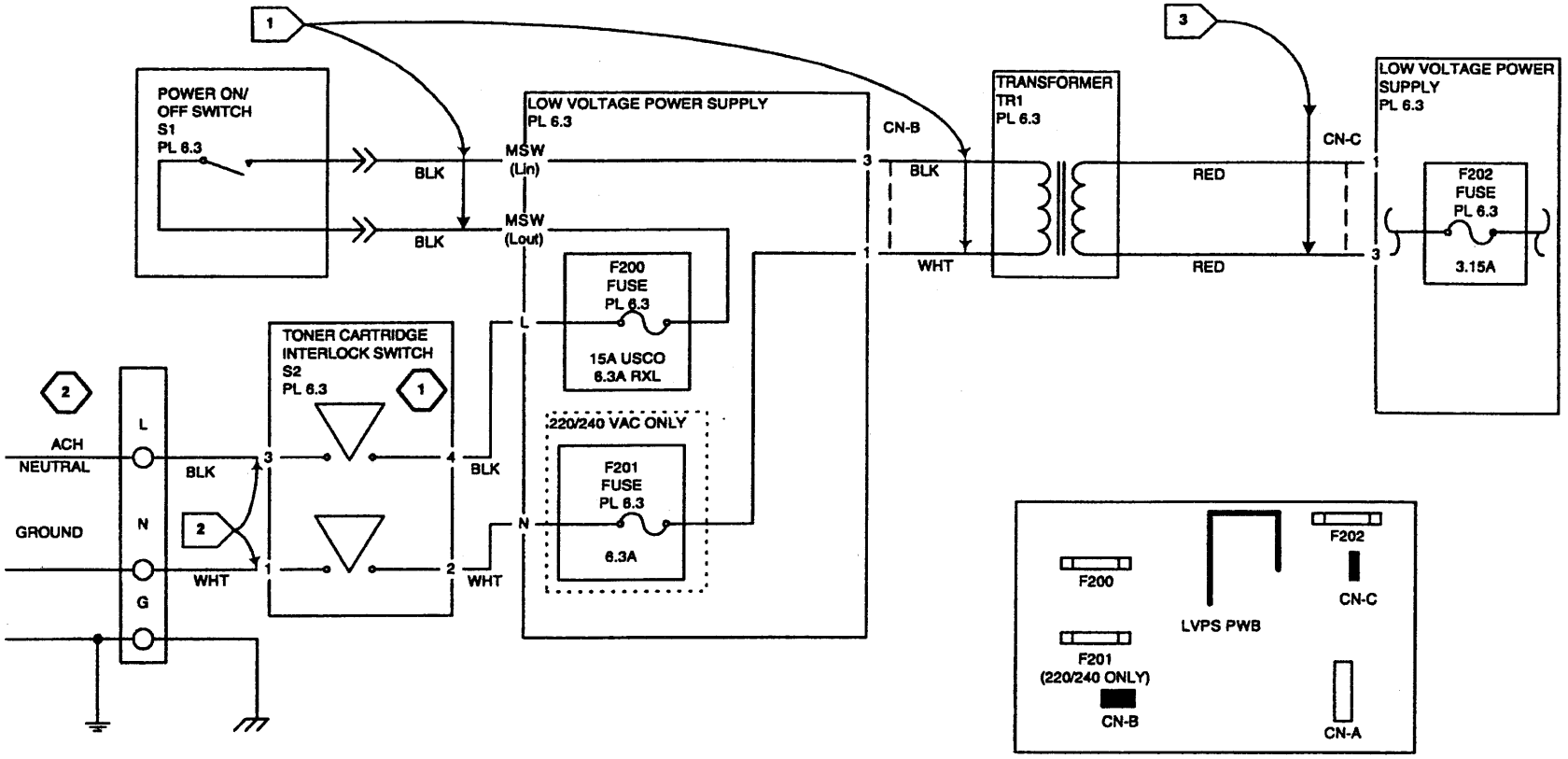

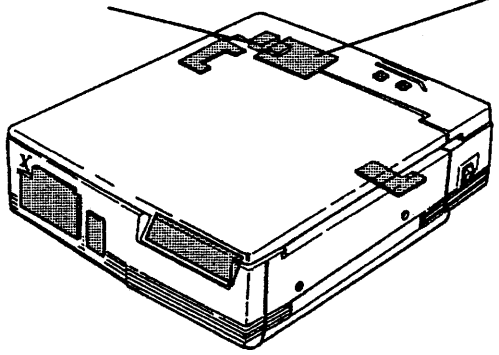

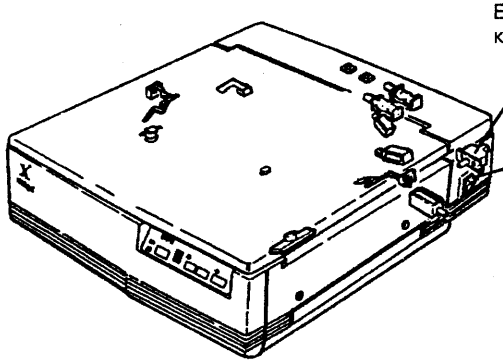

ПРИМЕЧАНИЯ:

1. ЭТОТ БЛОКИРОВОЧНЫЙ ВЫКЛЮЧАТЕЛЬ ЗАКРЫТ ПРИ УСТАНОВЛЕННОМ ТОНЕР–КАРТРИДЖЕ

2. ACH = 115 VAC (USCO)
   = 220/240 VAC (RXL)

1.2 RAP ПОСТОЯННОЕ НАПРЯЖЕНИЕ

ПРИМЕЧАНИЕ: *Переходите к этой RAP, только от RAP 1.1 – Включение аппарата.*

F 202 перегорел.

Д Н

Подсоедините измерительный прибор между CN–D–5 (+) на главной плате и рамой аппарата (–).
Есть +5 В.

Д Н

Подсоедините измерительный прибор между CN–A–9 (+) на LVPS и рамой аппарата (–).
Есть +5 В.

Д Н

Переходите к флагу 1 и флагу 2 и проверьте на короткое замыкание. Если неисправность сохраняется, замените LVPS.

Переходите к флагу 1 и проверьте проводку на обрыв.

Убедитесь, что разъем CN–A правильно подключен к главной плате. Если все в порядке, замените плату панели управления прежде, чем заменять главную плату.

Переходите к флагу 3 и флагу 4 и проверьте, не закорочена ли цепь на землю. Если все в порядке, замените LVPS.

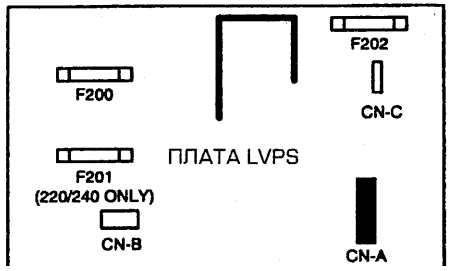

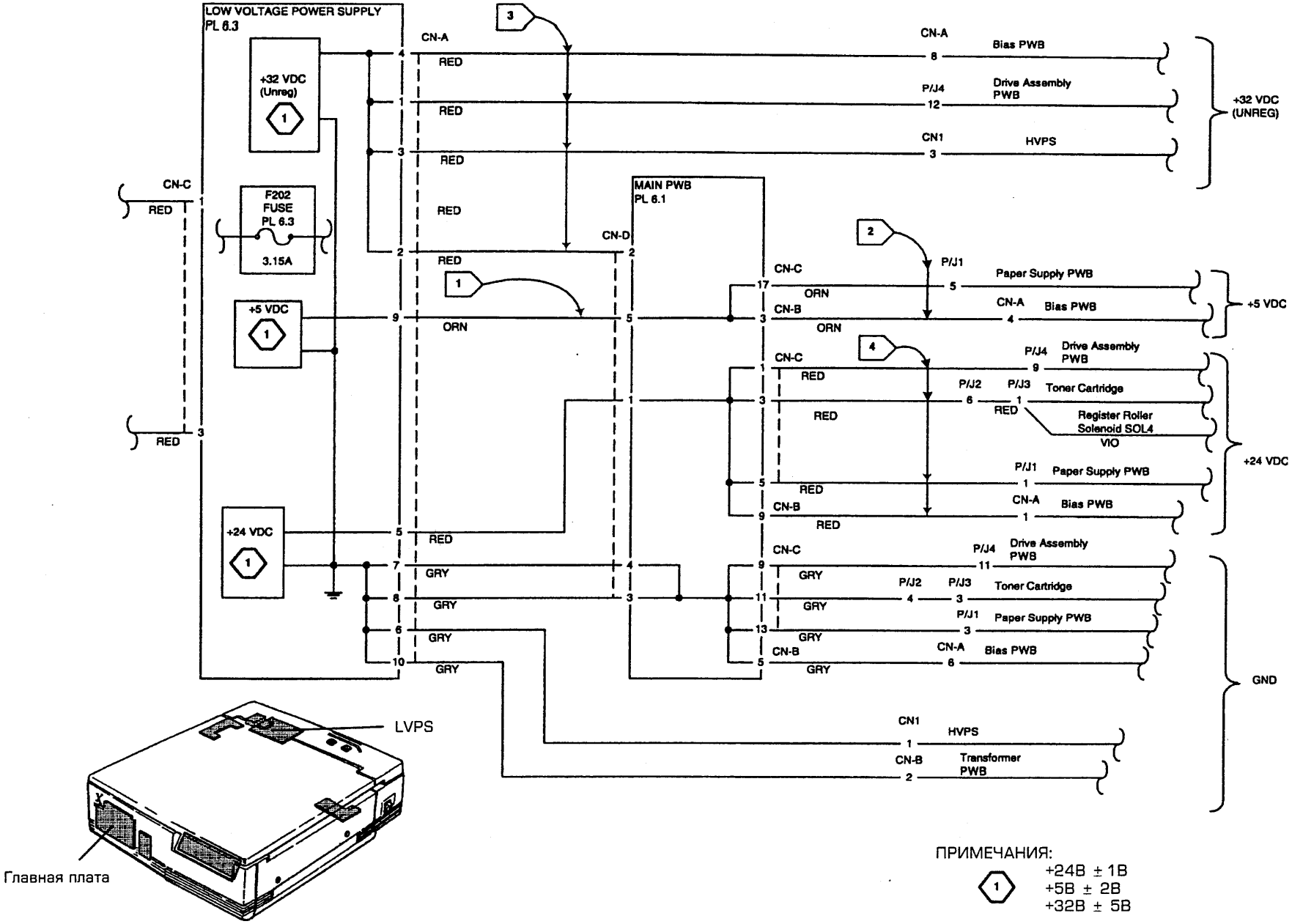
LOW VOLTAGE POWER SUPPLY
PL 6.3
+32 VDC (Unreg)
+5 VDC
+24 VDC
F202 FUSE PL 6.3
3.15A
CN-C
CN-A
CN-D
MAIN PWB
PL 6.1
Bias PWB
Drive Assembly PWB
HVPS
Paper Supply PWB
Toner Cartridge
Register Roller Solenoid SOL4
Transformer PWB
+32 VDC (UNREG)
+5 VDC
+24 VDC
GND
RED
ORN
GRY
VIO
LVPS
Главная плата
ПРИМЕЧАНИЯ:
+24В ± 1В
+5В ± 2В
+32В ± 5В

2.1 RAP ВЫБОР РЕЖИМОВ/ИНДИКАТОРЫ

ПРИМЕЧАНИЕ: Для проверки ламп включите аппарат, удерживая нажатой клавишу ***Стоп*** *(см. подраздел "Вход в режим диагностики" в разделе 6).*

При неисправностях выбора режимов/индикации переходите к флагу 1 и флагу 2 и проверьте CN–A на правильность соединения. Если все в порядке, замените плату панели управления прежде, чем заменять главную плату.

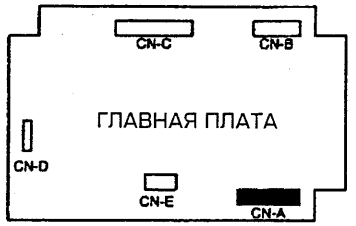

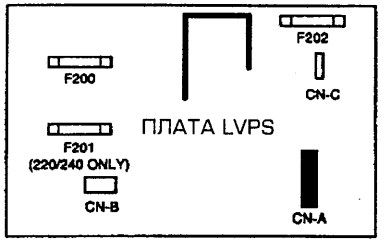

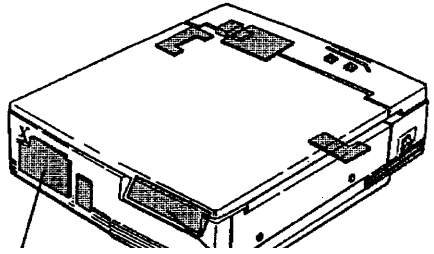

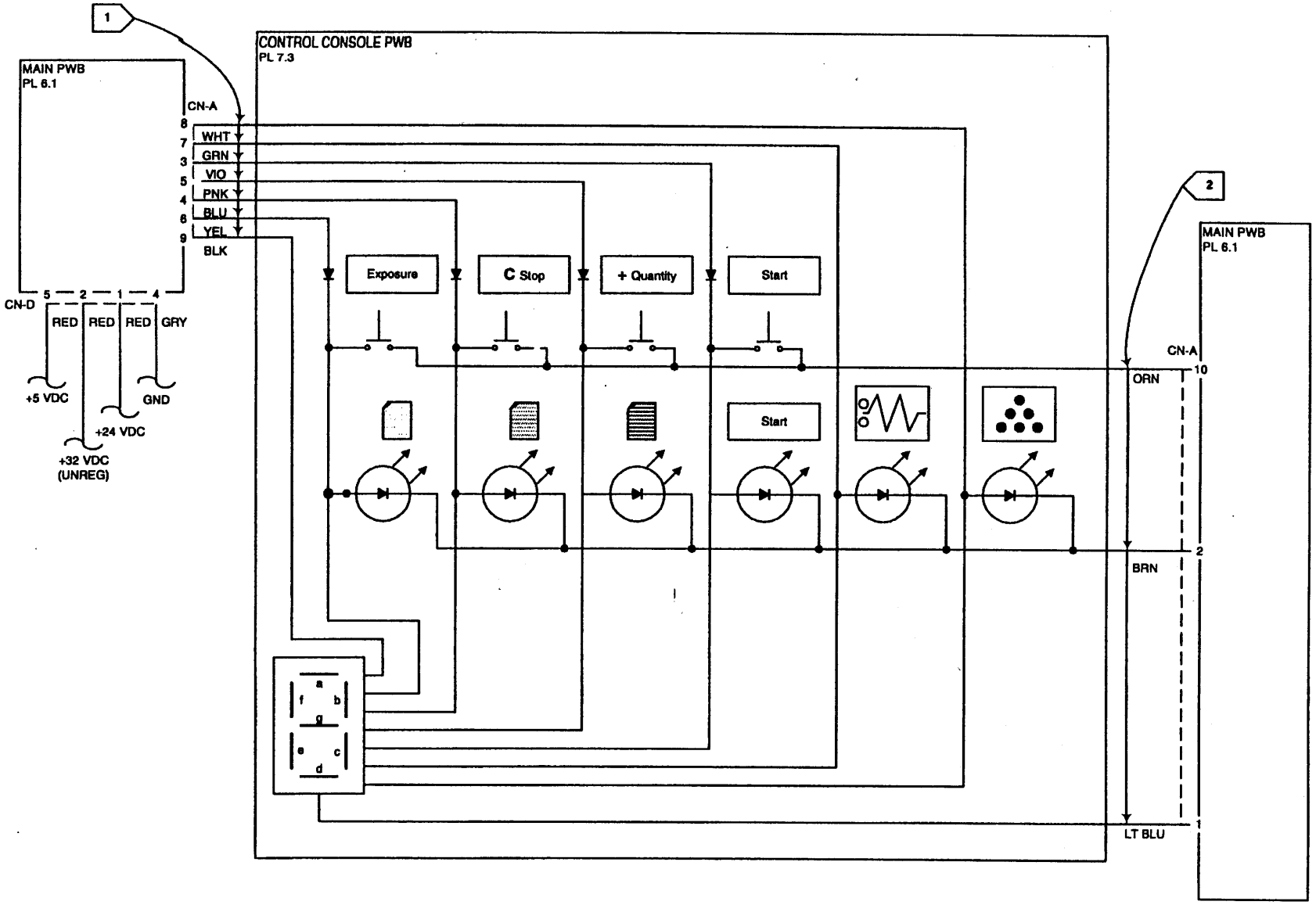
1
MAIN PWB
PL 6.1
CN-A
8
7
3
5
4
6
9
WHT
GRN
VIO
PNK
BLU
YEL
BLK
CN-D
5 2 1 4
RED
RED
RED
GRY
+5 VDC
+24 VDC
+32 VDC
(UNREG)
GND
CONTROL CONSOLE PWB
PL 7.3
Exposure
C Stop
+ Quantity
Start
Start
a
b
c
d
e
f
g
2
MAIN PWB
PL 6.1
CN-A
10
2
1
ORN
BRN
LT BLU

4.1 RAP ДВИГАТЕЛЬ ГЛАВНОГО ПРИВОДА

Двигатель главного привода работает непрерывно.

Д Н

Подсоедините измерительный прибор между CN-C-4 (+) на главной плате и рамой аппарата (–).
Выключите, а затем включите аппарат, наблюдая за показаниями прибора.
При первом включении питания напряжение составляет +32 В.

Д Н

Подсоедините измерительный прибор между P/J4-12 (+) на узле привода и рамой аппарата (–).
При первом включении питания напряжение составляет +32 В.

Д Н

Подсоедините измерительный прибор между P/J 1-12 (+) на LVPS и рамой аппарата (–)
При первом включении питания измеряемое вами напряжение составляет +32 В

Д Н

Замените LVPS.

Переходите к флагу 2 и проверьте проводку на обрыв.

Проверьте предохранитель F5 на плате узла привода.
Предохранитель перегорел.

Д Н

Переходите к флагу 1 и проверьте проводку на обрыв. Если все в порядке, замените узел привода.

Замените предохранитель. Если предохранитель снова перегорает, замените узел привода.

Поднимите крышку стекла экспонирования. Выключите, а затем включите аппарат, наблюдая за лампой экспонирования и прибором.
Когда лампа экспонирования загорается, напряжение падает.

Д Н

Замените главную плату.

Выключите, а затем включите аппарат, наблюдая за лампой экспонирования и прибором.
Когда лампа экспонирования загорается, напряжение падает до +8 – +12 В.

Д Н

Подсоедините измерительный прибор между CN-D-2 (+) на главной плате и рамой аппарата (–).
Есть +32 В.

A B C D

Переходите к флагу 3 и проверьте проводку на обрыв.

Произведите настройку двигателя главного привода (ADJ 4.1). Если настройку выполнить невозможно, замените главную плату.

Поверьте, нет ли механических повреждений в узле привода. (Например, в узле привода могут наблюдаться заедания или могут быть сломаны шестерни).

Подождите как минимум 2 минуты.

Мигает индикатор тонер-картриджа.

Д Н

Переходите к флагу 1 и проверьте, не закорочена ли цепь на землю. Если все в порядке, замените главную плату.

Переходите к RAP Горит индикатор тонер-картриджа.

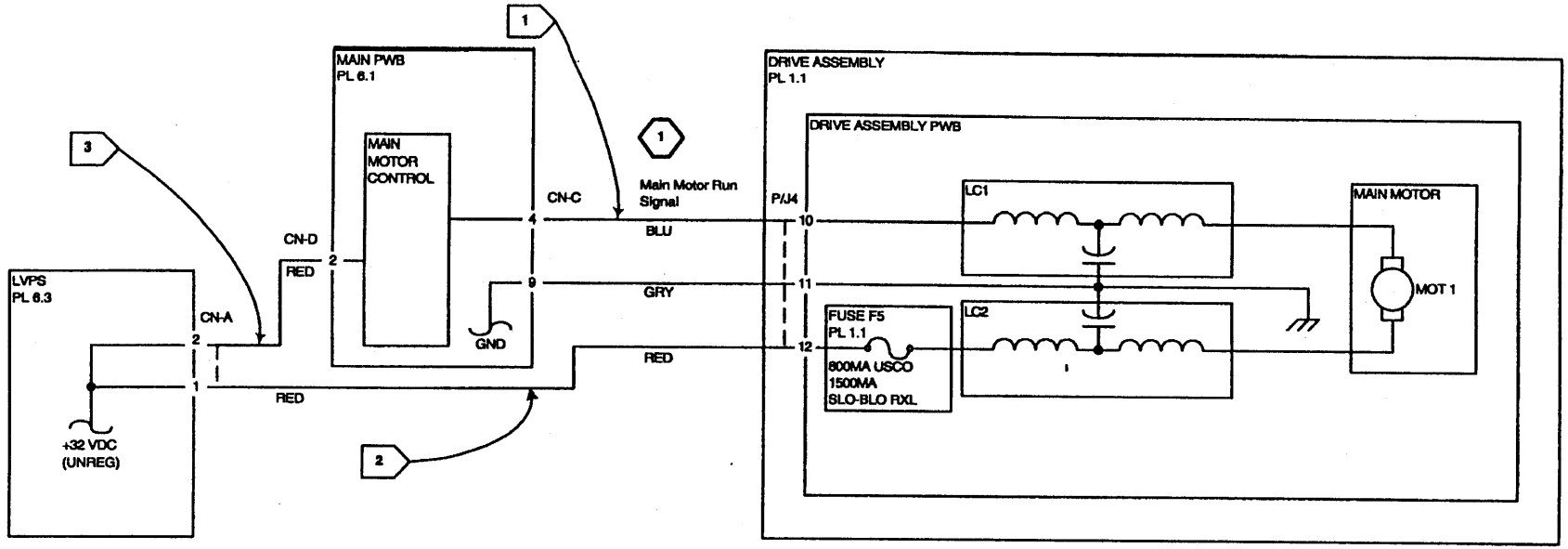

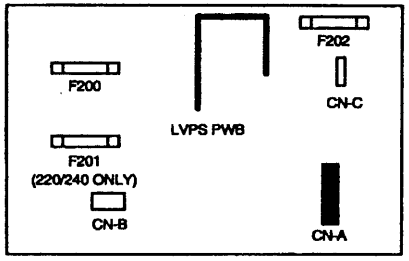

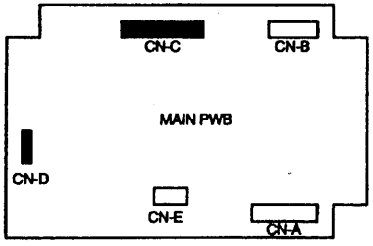

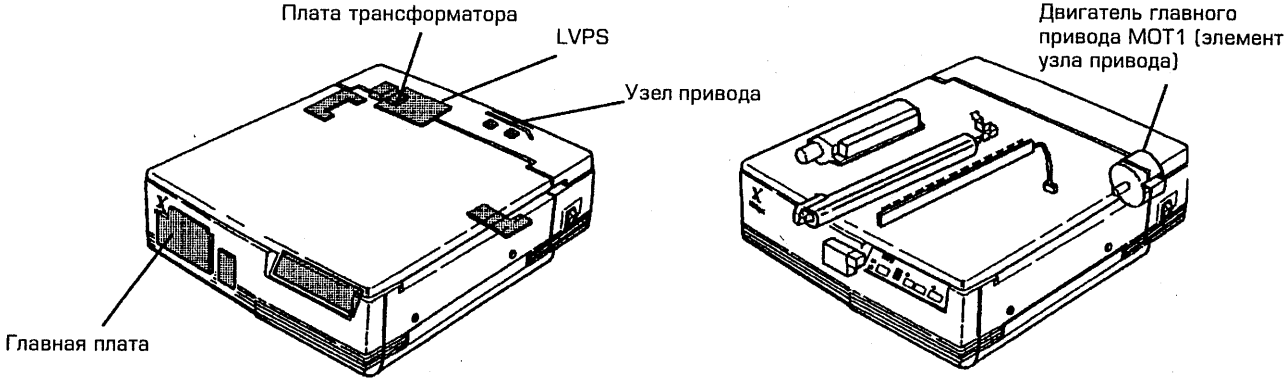

ПРИМЕЧАНИЯ:

(1) ДВИГАТЕЛЬ ГЛАВНОГО ПРИВОДА РАБОТАЕТ ПРИ ГОРЯЩЕМ ИНДИКАТОРЕ ГОТОВНОСТИ. КОГДА ДВИГАТЕЛЬ ГЛАВНОГО ПРИВОДА (MOT1) ВКЛЮЧЕН, НАПРЯЖЕНИЕ ПАДАЕТ ДО ВЕЛИЧИНЫ, ПРИБЛИЗИТЕЛЬНО РАВНОЙ ОТ10 ДО 12 В

6.1 RAP ЭКСПОНИРОВАНИЕ

Подсоедините измерительный прибор между контактами 7 и 9 разъема CN–D.

Сопротивление между контактами составляет от 0 до 50 тыс. Ом.

Д Н

Переходите к флагу 1 и проверьте проводку на обрыв. Если все в порядке, замените плату трансформатора.

В указанном ниже порядке заменяйте по одной из перечисленных ниже деталей до тех пор, пока неисправность не будет устранена.

1. Лампа экспонирования (PL 3.1) (Только при наличии фона на копиях).
2. Датчик автоматической установки экспонирования (PL 3.1).
3. Картридж барабана (PL 4.2).

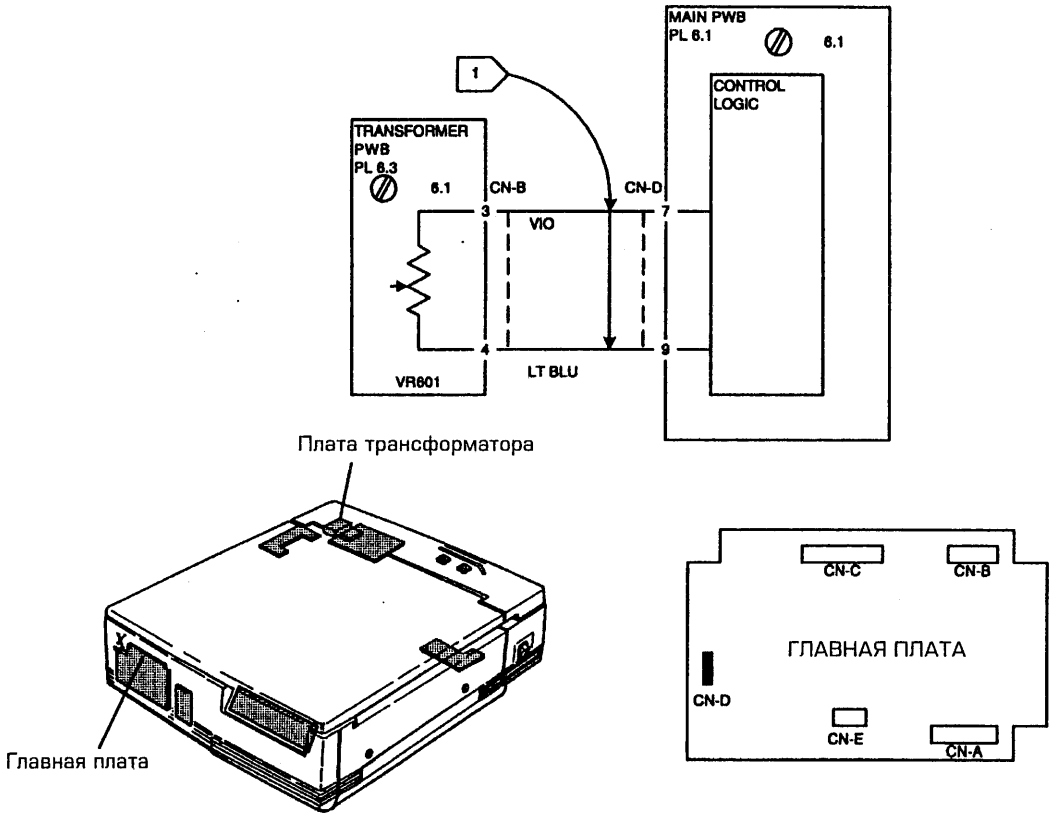
MAIN PWB
PL 6.1
6.1
1
CONTROL
LOGIC
TRANSFORMER
PWB
PL 6.3
6.1
CN-B
CN-D
3
7
VIO
4
9
LT BLU
VR601
Плата трансформатора
Главная плата
CN-C
CN-B
ГЛАВНАЯ ПЛАТА
CN-D
CN-E
CN-A

6.2 RAP ДВИГАТЕЛЬ MOT2 ВЕНТИЛЯТОРА ОХЛАЖДЕНИЯ

Включите аппарат, дайте ему прогреться (загорится индикатор Старт).

Подождите 90 секунд, чтобы аппарат перешел в режим экономии энергии (индикатор Старт замигает).

Подсоедините измерительный прибор между CN-B-10 (+) на главной плате и рамой аппарата (–).

Есть +24 В.

Д Н

| Переходите к флагу 1 и проверьте проводку на обрыв.

Выключите, а затем включите аппарат.

Есть 0 В.

Д Н

| Замените главную плату.

Замените двигатель вентилятора охлаждения MOT2.

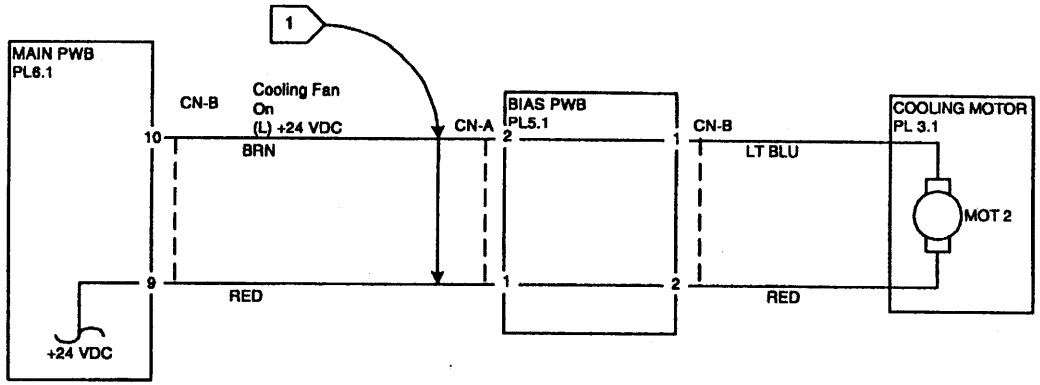
1
MAIN PWB
PL6.1
CN-B
Cooling Fan
On
(L) +24 VDC
10
BRN
9
RED
+24 VDC
CN-A
BIAS PWB
PL5.1
2
1
1
2
CN-B
LT BLU
RED
COOLING MOTOR
PL 3.1
MOT 2

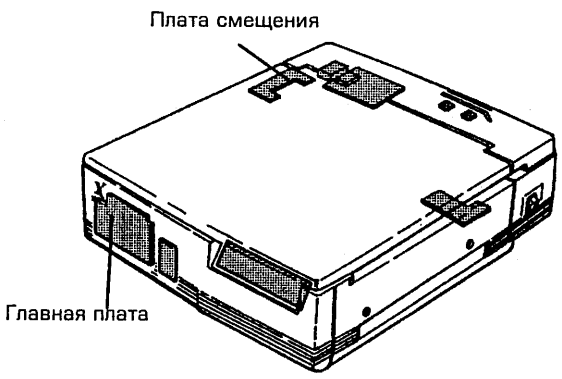
Плата смещения
Главная плата

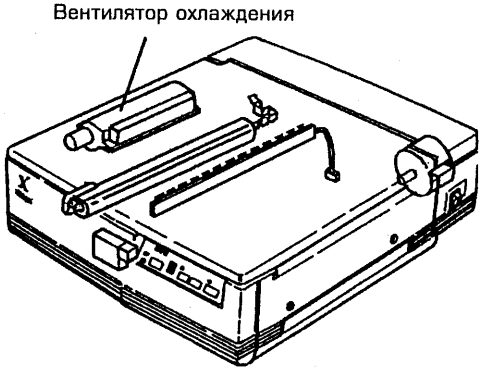
Вентилятор охлаждения

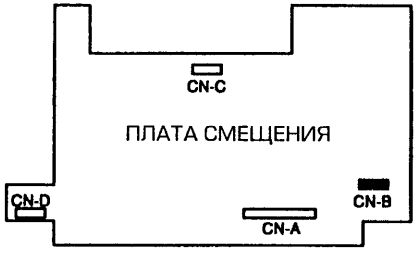
CN-C
ПЛАТА СМЕЩЕНИЯ
CN-D
CN-B
CN-A

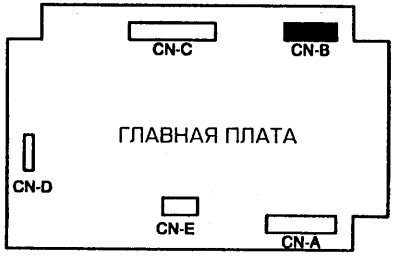
CN-C
CN-B
ГЛАВНАЯ ПЛАТА
CN-D
CN-E
CN-A

9.1 RAP ПОДМАГНИЧИВАНИЕ ПРОЯВИТЕЛЯ (НАПРЯЖЕНИЕ СМЕЩЕНИЯ)

ПРИМЕЧАНИЕ: *Приступайте к этой RAP, только если не может быть выполнена регулировка ADJ 9.1 – Напряжение смещения.*

Подсоедините измерительный прибор между CN–D–1 (+) на плате смещения и рамой аппарата (–).
Нажмите **Старт**
Есть – 250 В.

Д Н

Подсоедините измерительный прибор между CN–A–8 (+) на плате смещения и рамой аппарата (–).
Выключите, а затем включите аппарат.
Есть + 32 В.

Д Н

Переходите к флагу 3 и проверьте цепь на обрыв.

Подсоедините измерительный прибор между CN–B–12 (+) на главной плате и рамой аппарата (–).
Выключите, а затем вновь включите питание.
Измеряемое напряжение составляет +24 В.

Д Н

Переходите к флагу 2 и проверьте цепь на обрыв.

Нажмите **Старт**.
Напряжение уменьшилось приблизительно до 0 В.

Д Н

Замените главную плату.

Замените плату смещения.

Переходите к флагу 1 и проверьте цепь на обрыв.

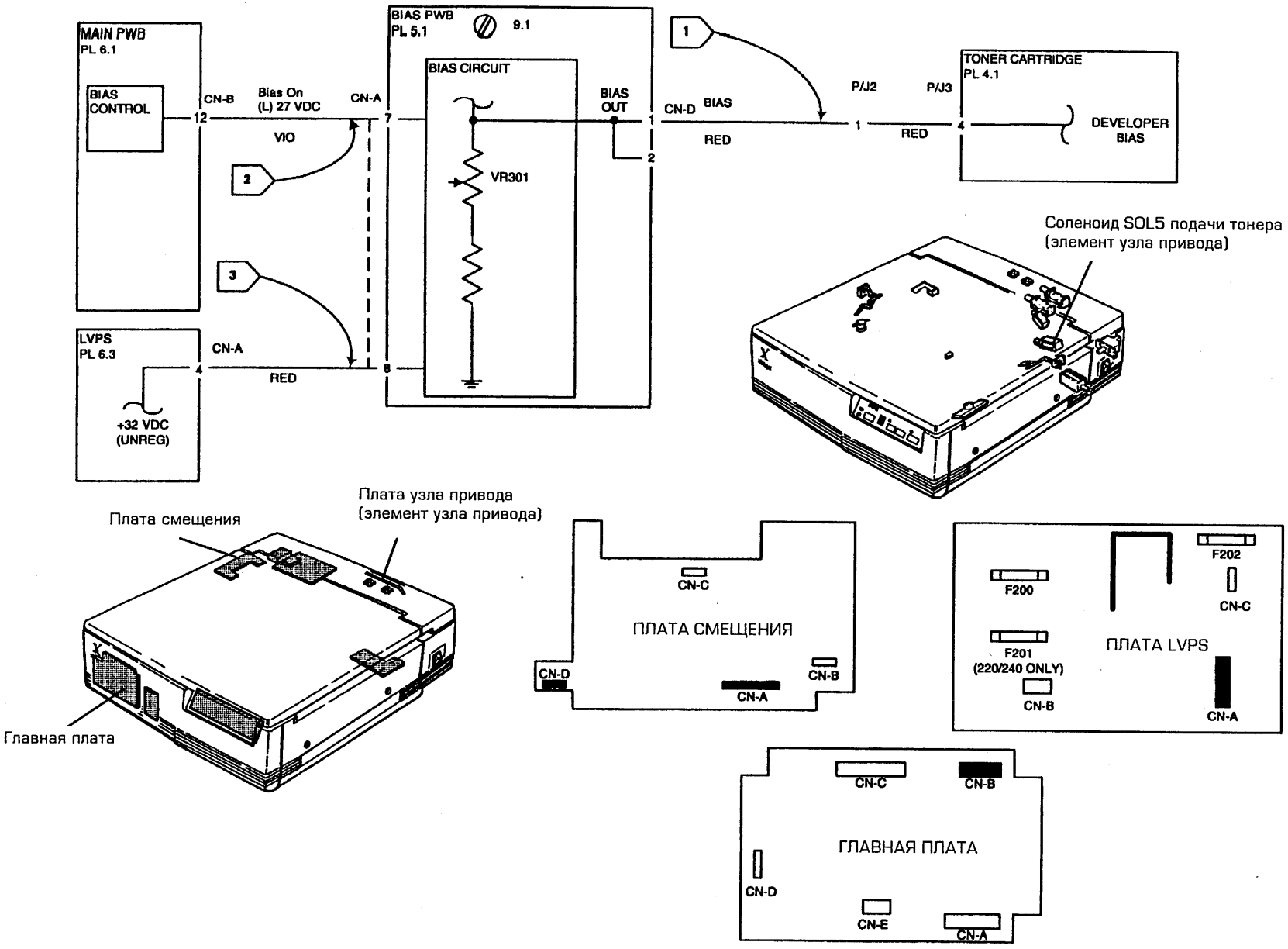
MAIN PWB
PL 6.1
BIAS CONTROL
CN-B
12
Bias On
(L) 27 VDC
VIO
CN-A
7
BIAS PWB
PL 5.1
9.1
BIAS CIRCUIT
VR301
BIAS OUT
1
2
CN-D BIAS
RED
1
P/J2
P/J3
RED
4
TONER CARTRIDGE
PL 4.1
DEVELOPER BIAS
1
2
3
LVPS
PL 6.3
CN-A
4
RED
8
+32 VDC
(UNREG)
Соленоид SOL5 подачи тонера
(элемент узла привода)
Плата смещения
Плата узла привода
(элемент узла привода)
Главная плата
CN-C
ПЛАТА СМЕЩЕНИЯ
CN-D
CN-B
CN-A
F202
CN-C
F200
F201
(220/240 ONLY)
CN-B
ПЛАТА LVPS
CN-A
CN-C
CN-B
ГЛАВНАЯ ПЛАТА
CN-D
CN-E
CN-A

9.2 RAP ПУСТАЯ КОПИЯ

Выполните процедуру GP1 Изображение на фоторецепторе (раздел 6).

На фоторецепторе есть изображение.

Д Н

Выключите аппарат.
Подсоедините провод (+) к CN1–2 на HVPS, а провод (–) – к раме аппарата. Включите аппарат.
Напряжение приблизительно +27 В.

Д Н

Подсоедините провод (+) к CN1–3, а провод (–) – к раме аппарата.
Напряжение приблизительно +32 В.

Д Н

Переходите к флагу 2 и проверьте цепь на обрыв.

Замените HVPS.

Подсоедините провод (+) к CN–B–11 на главной плате, а провод (–) – к раме аппарата.
Напряжение приблизительно +27 В.

Д Н

Переходите к флагу 1 и проверьте цепь на обрыв.

Нажмите клавишу **Старт**.
Напряжение уменьшилось приблизительно до 0 В.

Д Н

Замените главную плату.

Замените картридж барабана.

Переходите к флагу 3. Проверьте, не разомкнута ли цепь нити коротрона переноса и нет ли признаков искрения. Если требуется, отремонтируйте. Если все в порядке, почистите пружину коротрона переноса и взаимодействующий с ней контакт. Осмотрите контакты и пружину на предмет повреждения. Если все в порядке, замените HVPS.

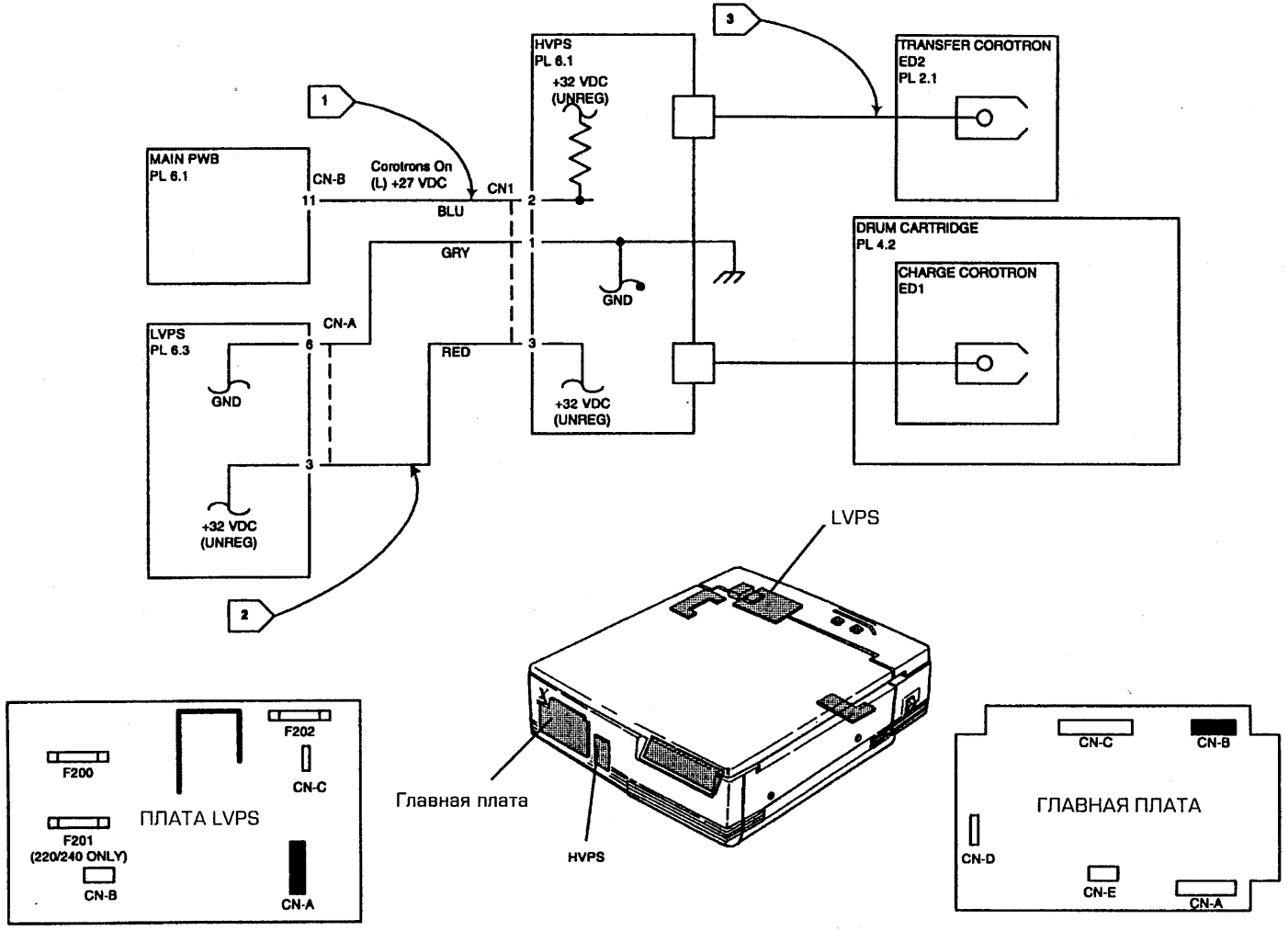
3
HVPS
PL 6.1
+32 VDC
(UNREG)
TRANSFER COROTRON
ED2
PL 2.1
1
MAIN PWB
PL 6.1
CN-B
Corotrons On
(L) +27 VDC
CN1
11
2
BLU
GRY
1
GND
DRUM CARTRIDGE
PL 4.2
CHARGE COROTRON
ED1
CN-A
LVPS
PL 6.3
6
RED
3
GND
+32 VDC
(UNREG)
3
+32 VDC
(UNREG)
2
LVPS
Главная плата
HVPS
F200
F202
CN-C
ПЛАТА LVPS
F201
(220/240 ONLY)
CN-B
CN-A
CN-C
CN-B
ГЛАВНАЯ ПЛАТА
CN-D
CN-E
CN-A

9.3 RAP ПОДАЧА ТОНЕРА

1. Проблемы, связанные с фоном на копии:
   Подсоедините провод (+) к CN–C–2 на главной плате, а провод (–) – к раме аппарата. Включите аппарат.
   Напряжение составляет приблизительно +24 В.

   Д Н
   | Переходите к флагу 1 и проверьте, нет ли короткого замыкания на землю.

   Проверьте, не погнут ли соленоид подачи тонера SOL5.

2. Проблемы, связанные со слишком светлыми копиями:
   Изготовьте две копии с открытой крышкой стекла экспонирования и без оригинала на стекле.
   Выключите аппарат.
   Подсоедините провод (+) к CN–C–16 на главной плате, провод (–) – к раме аппарата. Включите аппарат.
   Напряжение составляет приблизительно +5 В.

Д Н

А В

А В
| Переходите к флагу 2 и проверьте проводку на короткое замыкание на землю. Если все в порядке, замените тонер–картридж.

Это указывает на то, что цепь датчика концентрации тонера в порядке. Замените тонер–картридж.

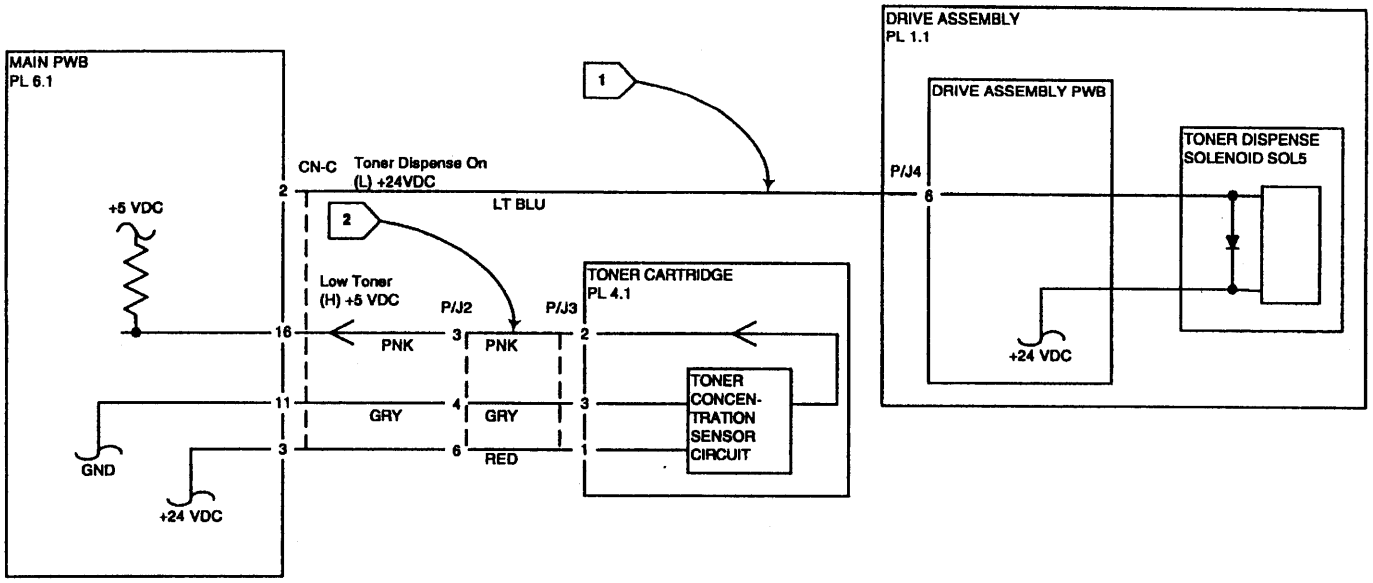
MAIN PWB
PL 6.1
+5 VDC
CN-C
Toner Dispense On
(L) +24VDC
2
LT BLU
1
2
Low Toner
(H) +5 VDC
P/J2
P/J3
16
PNK
3
PNK
2
11
GRY
4
GRY
3
3
6
RED
1
GND
+24 VDC
TONER CARTRIDGE
PL 4.1
TONER
CONCEN-
TRATION
SENSOR
CIRCUIT
DRIVE ASSEMBLY
PL 1.1
DRIVE ASSEMBLY PWB
P/J4
6
TONER DISPENSE
SOLENOID SOL5
+24 VDC

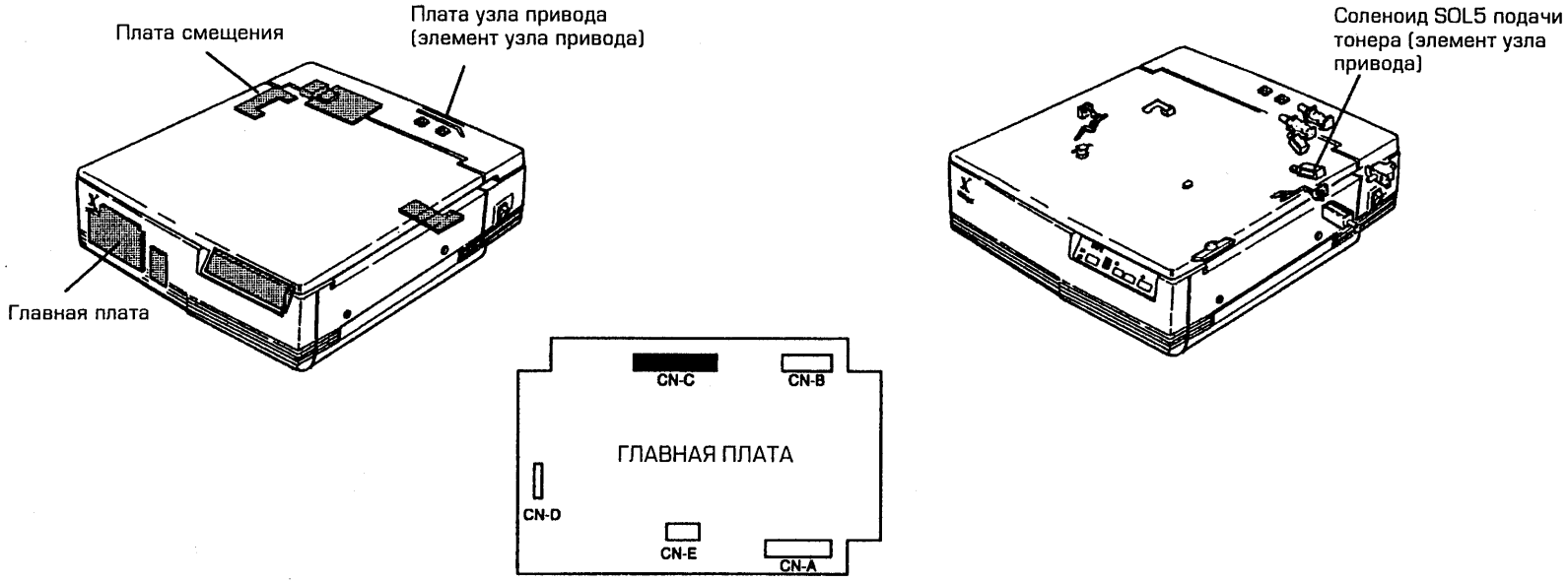
Плата смещения
Плата узла привода
(элемент узла привода)
Главная плата
Соленоид SOL5 подачи
тонера (элемент узла
привода)
CN-C
CN-B
ГЛАВНАЯ ПЛАТА
CN-D
CN-E
CN-A

9.4 RAP НЕПРЕРЫВНО ВКЛЮЧЕНЫ КОРОТРОНЫ

ПРИМЕЧАНИЕ: Выполняйте эту RAP, только если вы направлены из процедуры CQ 3.3 Пропуски (От передней до задней кромки).

Включите аппарат и дайте ему прогреться (загорится индикатор Старт).
Подсоедините измерительный прибор между CN–B–11 (+) на главной плате и рамой аппарата (–).
Измеряемое напряжение составляет приблизительно +27 В.

Д Н

Переходите к флагу 1 и проверьте, нет ли короткого замыкания на землю. Если все в порядке, замените главную плату.

Замените HVPS и картридж барабана.

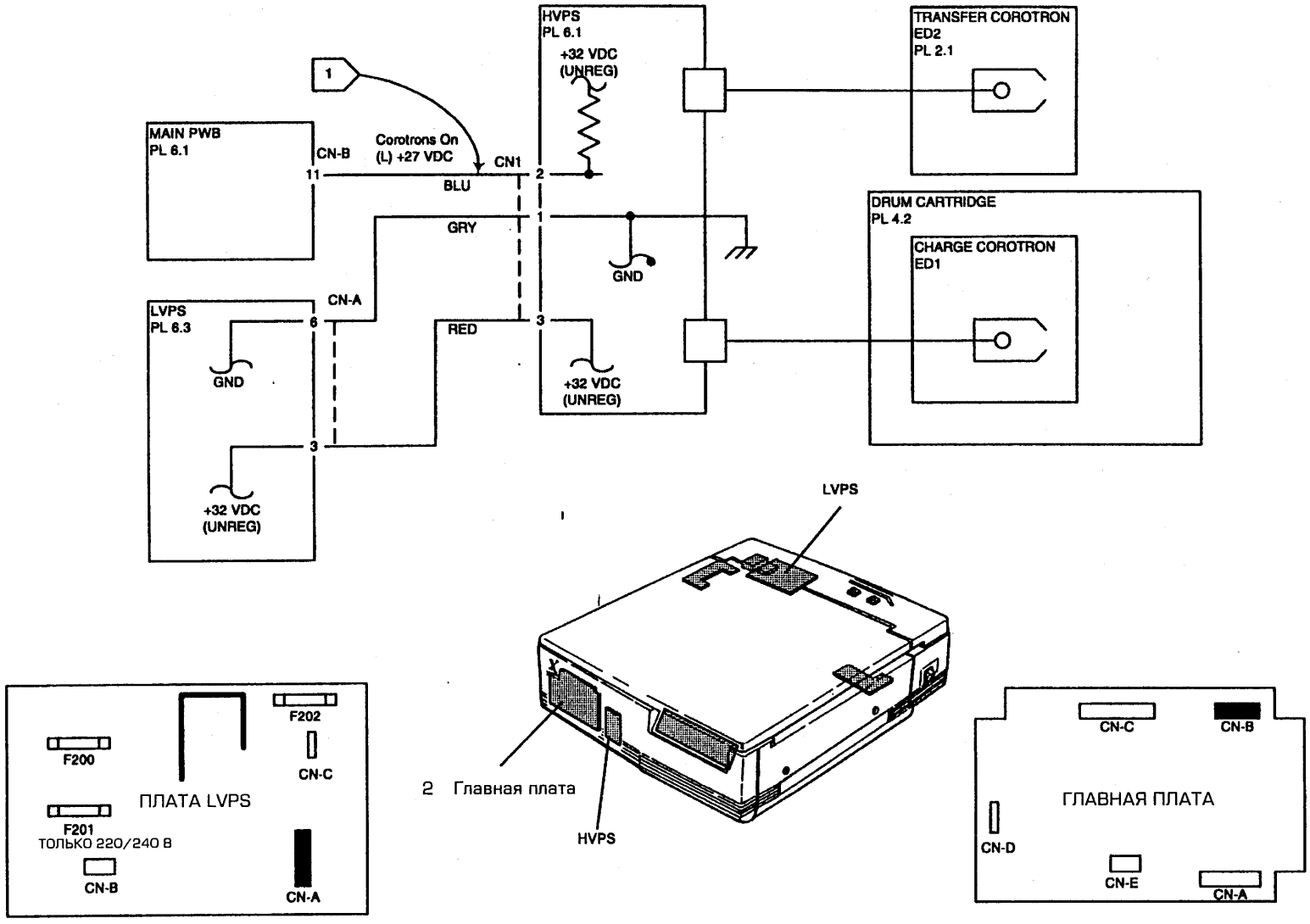
HVPS
PL 6.1
+32 VDC
(UNREG)
TRANSFER COROTRON
ED2
PL 2.1
1
MAIN PWB
PL 6.1
CN-B
Corotrons On
(L) +27 VDC
CN1
11
2
BLU
GRY
1
GND
DRUM CARTRIDGE
PL 4.2
CHARGE COROTRON
ED1
CN-A
LVPS
PL 6.3
6
3
RED
GND
+32 VDC
(UNREG)
3
+32 VDC
(UNREG)
LVPS
2 Главная плата
HVPS
F202
F200
CN-C
ПЛАТА LVPS
F201
ТОЛЬКО 220/240 В
CN-B
CN-A
CN-C
CN-B
ГЛАВНАЯ ПЛАТА
CN-D
CN-E
CN-A

Содержание раздела

ПРОЦЕДУРЫ АНАЛИЗА КАЧЕСТВА КОПИЙ

CQ 1 RAP НАЧАЛЬНЫЙ АНАЛИЗ КАЧЕСТВА КОПИЙ 3-2
CQ 2.1 RAP ФОН (ОБЩИЙ) 3-6
CQ 2.2 RAP ФОНОВЫЕ ПОЛОСЫ (В НАПРАВЛЕНИИ ПОДАЧИ БУМАГИ) 3-6
CQ 2.3 RAP ФОНОВЫЕ ПОЛОСЫ (В ПЕРПЕНДИКУЛЯРНОМ ПОДАЧЕ НАПРАВЛЕНИИ) 3-6
CQ 3.1 RAP ПРОПУСКИ (СЛУЧАЙНЫЕ ИЛИ ПЕРИОДИЧЕСКИ ПОВТОРЯЮЩИЕСЯ ПЯТНА) 3-7
CQ 3.2 RAP ПРОПУСКИ (ОТ ВЕДУЩЕЙ ДО ЗАДНЕЙ КРОМКИ) 3-7
CQ 3.3 RAP ПРОПУСКИ (ОТ ПЕРЕДНЕЙ ДО ЗАДНЕЙ КРОМКИ) 3-7
CQ 4 RAP СВЕТЛАЯ КОПИЯ 3-8
CQ 5 RAP ПОЛОСЫ И ШТРИХИ НА ИЗОБРАЖЕНИИ 3-8
CQ 6 RAP НЕПРАВИЛЬНАЯ РЕГИСТРАЦИЯ (ПО ВЕДУЩЕЙ КРОМКЕ) 3-8
CQ 7 RAP ОСТАТОЧНОЕ ИЗОБРАЖЕНИЕ 3-9
CQ 8 RAP ЧЕТКОСТЬ ИЗОБРАЖЕНИЯ 3-9
CQ 9 RAP ПЕРЕКОС 3-9
CQ 10 RAP ИЗОБРАЖЕНИЕ С ПРОПУСКАМИ ИЛИ СМАЗАННОЕ 3-10
CQ 11 RAP ПЯТНА 3-10
CQ 12 RAP НЕРАВНОМЕРНАЯ ПЛОТНОСТЬ (ОТ ПЕРЕДНЕЙ ДО ЗАДНЕЙ КРОМКИ) 3-11
CQ 13 RAP НЕЗАКРЕПЛЕННАЯ КОПИЯ 3-11

CQ 1 RAP НАЧАЛЬНЫЙ АНАЛИЗ КАЧЕСТВА КОПИЙ

1. Из колонки ДЕФЕКТ в четырех таблицах (рис. 1, 2, и 3) выберите дефект, соответствующий дефекту качества изображения на вашей копии.
2. Изготовьте несколько копий тест-листа или оригинала, соответствующего приводимой таблице. Для уточнения наличия дефекта прочтите колонку ОПРЕДЕЛЕНИЕ ИЛИ ХАРАКТЕРИСТИКА.
3. Прочитайте содержание колонки ССЫЛКА для дефекта того типа, который в наибольшей степени соответствует наблюдаемому Вами.

С помощью стороны A (Тест-лист 82P524)

ДЕФЕКТ	ОПРЕДЕЛЕНИЕ ИЛИ ХАРАКТЕРИСТИКА	ССЫЛКА
Светлая копия	Ближайший к центру копии блок .7 сплошного изображения на копии по плотности равен или больше блока .7 сплошного изображения на тест-листе. При выборе установки темной копии, пара линий .10 на тест-листе скопирована частично или полностью. (Данное описание не является характеристикой, а только ориентиром.)	Переходите к CQ 4 RAP Светлая копия.
Неправильная регистрация (по ведущей кромке)	Центральная 10 мм линия на копии должна находиться на расстоянии 2,5 (1,5 мм от ведущей кромки копии, выполненной с увеличением 100%.	Переходите к CQ 6 RAP Неправильная регистрация (по ведущей кромке).
Перекос	См. две внешние отметки 10 мм на копии. Убедитесь, что они располагаются друг от друга на расстоянии, не превышающем 2,0 мм. (Данное описание не является характеристикой, а только ориентиром.)	Переходите к CQ 9 RAP Перекос.
Незакрепленная копия	Слегка потрите бумажной салфеткой участок .7 четыре раза (два раза сверху вниз, два раза из стороны в сторону).	Переходите к CQ 13 RAP Незакрепленная копия.

С помощью стороны B (Тест-лист 82P524)

ДЕФЕКТ	ОПРЕДЕЛЕНИЕ ИЛИ ХАРАКТЕРИСТИКА	ССЫЛКА
Пропуски/размытое изображение	Группа 2,5 линий/мм на копии 100% должна быть полностью различима. (Данное описание не является характеристикой, а только ориентиром.)	Переходите к CQ 10 RAP Проскоки и размытости изображения.
Смазывание	После переноса еще не закрепленное термически изображение стирается какой-либо частью аппарата или посторонним предметом.	Для определения причины дефекта осмотрите область транспортировки копии между коротроном переноса и фьюзером.
Увеличение	Размер изображения на копии не равен размеру изображения на оригинале.	Замените самофокусирующийся объектив.
Четкость изображения	Линии 4,3 линии/мм на всех эталонных участках четкости в направлениях сверху вниз и из стороны в сторону должны быть полностью различимы. (Данное описание не является характеристикой, а только ориентиром.)	Переходите к CQ 8 RAP Четкость изображения.

С помощью оригинала заказчика

ДЕФЕКТ	ОПРЕДЕЛЕНИЕ ИЛИ ХАРАКТЕРИСТИКА	ССЫЛКА
Фон	Область фона темнее, чем соответствующая область черно-белого оригинала. (Определите тип фона на копии. Например, полосы в направлении от ведущей до задней кромки или полосы в направлении от переднего до заднего края.)	Переходите к CQ 2.1 RAP Фон (общий). Переходите к CQ 2.2 RAP Фоновые полосы (от ведущей до задней кромки). Переходите к CQ 2.3 RAP Фоновые полосы (от передней до задней кромки)
Пустые/почти пустые копии	Белая копия; изображения нет, или оно очень светлое.	Переходите к RAP 9.2 Пустая копия, раздел 2.
Цветной оригинал/полутона	Оригинал неподходящего цвета воспроизводится в виде полутонового изображения.	Переходите к RAP 6.1 Экспонирование, раздел 2.
Линии и полосы	На копии появляется грязная линия шириной 1,0 мм или менее.	Переходите к CQ 5 RAP Полосы и штрихи на изображении.
Остаточное изображение	На изготавливаемых в данный момент копиях имеется изображение с копий, изготовленных ранее, которое обусловлено остаточным электростатическим зарядом или остатками тонера.	Переходите к CQ 7 RAP Остаточное изображение.
Пятна	На участки копии без изображения переносятся темные тонерные пятна.	Переходите к CQ 11 RAP Пятна.
Неравномерная плотность	Плотность темного изображения изменяется по ширине копии.	Переходите к CQ 12 RAP Неравномерная плотность (от передней до задней кромки).

Изготовление копии с открытой крышкой стекла экспонирования без оригинала

ДЕФЕКТ	ОПРЕДЕЛЕНИЕ ИЛИ ХАРАКТЕРИСТИКА	ССЫЛКА
Пропуски	На копии есть участки, изображение на которых либо полностью отсутствует, либо едва различимо. Области пропущенного изображения могут быть любой формы или беспорядочно расположены по всей копии.ПРИМЕЧАНИЕ: Вдоль задней (по ориентации в аппарате) кромки всех копий есть обязательный пропуск в 9 мм (максимально).	Опрелелите тип наблюдаемого Вами пропуска изображения: беспорядочные или повторяющиеся пятна, пропуски в направлении от ведущей до задней кромки или пропуски в направлении от передней до задней кромки.)

CQ 2.1 RAP ФОН (ОБЩИЙ)

НАЧАЛЬНЫЕ ДЕЙСТВИЯ

Проверьте, не загрязнены ли компоненты оптической системы.

ПРОЦЕДУРА

Изготовьте одну копию стороны A стандартного тест-листа (82P524), установив регулятор контрастности копии в положение ТЕМНАЯ.

Пара линий .05 скопирована частично или полностью.

Д Н

Изготовьте одну копию стороны A еще раз, установив регулятор контрастности копии в положение СРЕДНЯЯ (Авто экспонирование). Сравните все блоки 0.7 сплошного изображения на копии с любым из блоков 1.0 сплошного изображения на тест-листе.

Плотность тонера на одном или нескольких блоках .07 сплошного изображения на копии больше плотности тонера на блоке 1.0 контрольного тест-листа..

Д Н

Замените тонер-картридж (PL 4.1).

Переходите к 9.3 RAP Подача тонера.

1. Выполните ADJ 9.1 Подмагничивание проявителя.

   ПРИМЕЧАНИЕ: Если данную настройку выполнить невозможно, переходите к RAP 9.1 Подмагничивание проявителя.

2. Выполните ADJ 6.1 Экспонирование.

   ПРИМЕЧАНИЕ: Если данную настройку выполнить невозможно, переходите к RAP 6.1 Экспонирование.

3. Замените тонер-картридж (PL 4.1).
4. Замените картридж барабана (PL 4.2)

CQ 2.2 RAP ФОНОВЫЕ ПОЛОСЫ (В НАПРАВЛЕНИИ ПОДАЧИ)

ПРОЦЕДУРА

ПРИМЕЧАНИЕ: Посмотрите, как копия располагается в приемном лотке. Ведущей кромкой называется та кромка, которая первой выходит из фьюзера. Задняя кромка выходит из фьюзера последней.

1. Выполните процедуру GP1 Изображение на фоторецепторе (раздел 6).
   - **Если на фоторецепторе появляется полоса, осмотрите, не загрязнены ли компоненты оптической системы.** Если все в порядке, проверьте, не обесцвечена ли лампа экспонирования. Если на лампе есть темные области, которые невозможно отчистить, замените лампу экспонирования (PL 3.1). Если все в порядке, переходите к RAP 6.1 Экспонирование.
   - **Если на фоторецепторе полос не появляется, очистите коротрон переноса.** Если проблема не устранена, замените нить коротрона переноса (PL 2.1).

CQ 2.3 RAP ФОНОВЫЕ ПОЛОСЫ (В НАПРАВЛЕНИИ, ПЕРПЕНДИКУЛЯРНОМ НАПРАВЛЕНИЮ ПОДАЧИ)

ПРОЦЕДУРА

ПРИМЕЧАНИЕ: Посмотрите, как в приемном лотке сориентирована изготовленная копия. Передней кромкой мы будем называть ту кромку, которая при выходе копии из фьюзера обращена к передней стороне аппарата. Задняя кромка при выходе копии из фьюзера обращена к задней стороне аппарата.

1. Если на копиях появляется фон в виде полосы или полосок в одном и том же месте, переходите к RAP 9.6 Подмагничивание проявителя.
2. Если появляется фон в виде случайным образом расположенных одной или нескольких полос, выполните процедуру GP1 Изображение на фоторецепторе (раздел 6).
   - **Если на фоторецепторе появляется полоса, понаблюдайте за лампой экспонирования во время сканирования.**
     - Если лампа экспонирования мигает или тускнеет, замените лампу экспонирования (PL 3.1). Если проблема не устранена, замените LVPS (PL 6.3). Если проблема не устранена опять, замените главную плату (PL 6.1). В противном случае, замените HVPS (PL 6.1).
     - Если проблема не устранена, замените LVPS (PL 6.3).
   - **Если на фоторецепторе полос не появляется, замените HVPS (PL 6.1).**

CQ 3.1 RAP ПРОПУСКИ (СЛУЧАЙНЫЕ ИЛИ ПЕРИОДИЧЕСКИ ПОВТОРЯЮЩИЕСЯ ПЯТНА)

ПРОЦЕДУРА

1. **Если пропуски повторяются каждые 58 мм**, осмотрите прижимной валик на предмет повреждения и замените, если требуется (PL 5.1).
2. **Если пропуски повторяются каждые 80 мм**, осмотрите нагревательный валик на предмет повреждения и замените, если требуется (PL 5.1).
3. **Если пропуски повторяются каждые 95 мм**, попытайтесь устранить дефект, очистив фоторецептор мягкой тканью и растворителем пленки. Если устранить дефект невозможно, замените картридж барабана (PL 6.1).
4. Если пропуски не повторяются каждые 58, 80 или 95 мм, выполните процедуру GP1 Изображение на фоторецепторе (раздел 6).
   - **Если на фоторецепторе появляются пропуски, проверьте**, не загрязнен ли коротрон заряда. Также проверьте, не загрязнен ли материал проявителя. Если все в порядке, замените тонер-картридж (PL 4.1). Если проблема не устранена, замените картридж барабана (PL 4.2).
   - **Если на фоторецепторе пропуски не появляются**, замените бумагу в лотке на новую. Если проблема не устранена, очистите коротрон переноса. Если проблема осталась, замените нить коротрона переноса (PL 2.1).

CQ 3.2 RAP ПРОПУСКИ (ОТ ВЕДУЩЕЙ ДО ЗАДНЕЙ КРОМКИ)

ПРОЦЕДУРА

ПРИМЕЧАН*ИЕ: Посмотрите, как копия располагается в приемном лотке. Ведущей кромкой называется та кромка, которая первой выходит из фьюзера. Задняя кромка выходит из фьюзера последней.*

*ПРИМЕЧАНИЕ: Вдоль задней кромки (по расположению в аппарате) всех копий есть обязательный пропуск в 9 мм (макси*мально).

1. **Если пропуски появляются в форме линий или полосок в месте контакта с пальцами отделения или термистора**, проверьте, не загрязнены ли они или повреждены. При необходимости очистите или замените термистор (PL 5.1).
2. Выполните процедуру GP1 Изображение на фоторецепторе. (раздел 6).
   - **Если на фоторецепторе появляются пропуски, проверьте**, не загрязнен ли коротрон заряда. Кроме того, проверьте, нет ли инородных предметов (таких, как скрепки или кусочки бумаги) на магнитном валике тонер-картриджа или на фоторецепторе. Если все в порядке, замените тонер-картридж (PL 4.1). Если проблема не устранена, замените картридж барабана (PL 4.2).
   - **Если на фоторецепторе пропуски не появляются**, очистите коротрон переноса. Если проблема не устранена, замените нить коротрона переноса (PL 2.1).

CQ 3.3 RAP ПРОПУСКИ (ОТ ПЕРЕДНЕГО ДО ЗАДНЕГО КРАЯ)

ПРОЦЕДУРА

ПРИМЕЧАНИЕ: Посмотрите, как в приемном лотке сориентирована изготовленная копия. Передней кромкой мы будем называть ту кромку, которая при выходе копии из фьюзера обращена к передней стороне аппарата. Задняя кромка при выходе копии из фьюзера обращена к задней стороне аппарата.

1. **Если пропуск изображения появляется вдоль ведущей кромки копии и находится от нее на расстоянии более чем 4 мм**, выполните ADJ 8.1 Регистрация ведущей кромки.
2. Выполните GP1 Изображение на фоторецепторе (раздел 6).
   - **Если пропуски изображения на фоторецепторе появляются случайным образом**, почистите контакт и пружину на коронное заряда и взаимодействующие с ними контакты. Осмотрите эти контакты (и пружину) на повреждение. Кроме того, проверьте, нет ли признаков искрения на коротроне. Выполните необходимый ремонт (PL 6.2). Если все в порядке, замените HVPS (PL 6.1).
   - **Если пропуски на фоторецепторе появляются в одном и том же месте**, переходите к RAP 9.5 Непрерывно работают коротроны.
   - **Если на фоторецепторе пропуски не появляются**, прочистите пружину на коротроне переноса и взаимодействующий с ней контакт. Осмотрите, не повреждены ли контакт и пружина. Кроме того, проверьте, нет ли признаков искрения на коротроне. Выполните необходимый ремонт (PL 2.1). Если все в порядке, замените HVPS (PL 6.1).

CQ 4 RAP СВЕТЛАЯ КОПИЯ

ПРОЦЕДУРА

ПРИМЕЧАНИЕ: Если двигатель главного привода работает слишком быстро, переходите к RAP 4.1 Двигатель главного привода (раздел 2).

Изготовьте одну копию стороны A стандартного тест-листа (82P524), установив контраст копии в положение ТЕМНАЯ.

Пара линий .10 скопирована частично или полностью.

Д Н

1. Выполните ADJ 9.1 Подмагничивание проявителя.

ПРИМЕЧАНИЕ: Если данную настройку выполнить невозможно, переходите к RAP 9.2 Подмагничивание проявителя.

2. Выполните ADJ 6.1 Экспонирование.

ПРИМЕЧАНИЕ: Если данную настройку выполнить невозможно, переходите к RAP 6.1 Экспонирование.

3. Замените тонер-картридж (PL 4.1).

4. Замените картридж барабана (PL 4.2).

Переходите к RAP 9.4 Подача тонера.

CQ 5 RAP ПОЛОСЫ И ШТРИХИ НА ИЗОБРАЖЕНИИ

НАЧАЛЬНЫЕ ДЕЙСТВИЯ

Убедитесь, что компоненты оптической системы чистые и не загорожены посторонними предметами.

ПРОЦЕДУРА

1. Выполните GP1 Изображение на фоторецепторе (раздел 6).
   - **Если на фоторецепторе появляются линии или полосы**, проверьте, нельзя ли удалить дефект, протерев фоторецептор мягкой тканью
     - Если дефект с фоторецептора можно устранить, замените ракель (PL 6.2).
     - В противном случае, попробуйте протереть фоторецептор мягкой тканью и растворителем пленки. Если дефект устранить невозможно, замените картридж барабана. (PL 4.2).
   - **Если на фоторецепторе линий или полос не появляется, определите положение дефекта.**
     - Если линии или полосы появляются в месте контакта пальцев отделения фьюзера или термистора, проверьте, не загрязнены ли они или повреждены, и не повредили ли они нагревательный валик. При необходимости очистите или замените эти компоненты (PL 5.1).
     - В противном случае, проверьте путь прохождения бумаги от коротрона переноса до лотка вывода копий на предмет скопления тонера в области, совпадающей с расположением линии или полосы на копии. При необходимости очистите или замените данные компоненты.

CQ 6 RAP НЕПРАВИЛЬНАЯ РЕГИСТРАЦИЯ (ПО ВЕДУЩЕЙ КРОМКЕ)

ПРОЦЕДУРА

ПРИМЕЧАНИЕ: Посмотрите, как копия располагается в приемном лотке. Ведущей кромкой называется та кромка, которая первой выходит из фьюзера. Задняя кромка выходит из фьюзера последней.

1. Если неправильная регистрация происходит в разном месте на каждой копии,
   - Убедитесь, что ролик регистрации и прижимной ролик регистрации не загрязнены.
   - Проверьте, не заедает ли ли соленоид ролика регистрации SOL 4 (PL 1.3).
   - Осмотрите, не изношена ли защелка ролика регистрации
   - Осмотрите, нет ли препятствий на пути прохождения бумаги (например, заусенцев).
   - Замените шестерню муфты ролика регистрации (24T) и пружину (PL 1.3).
2. **Если неправильная регистрация происходит в одном и том же месте на каждой копии**, выполните настройку скорости двигателя главного привода (ADJ 4.1).

   ПРИМЕЧАНИЕ: Если настройку провести невозможно, переходите к RAP 4.1 Двигатель главного привода.
   - Выполните ADJ 8.1 Регистрация ведущей кромки.

CQ 7 RAP ОСТАТОЧНОЕ ИЗОБРАЖЕНИЕ

ПРОЦЕДУРА

1. Выполните GP1 Изображение на фоторецепторе. (раздел 6).
   - **Если на фоторецепторе появляется остаточное изображение**, замените картридж барабана (PL 4.2).
   - **Если на фоторецепторе остаточное изображение не появляется**, посмотрите, не загрязнены или не повреждены ли нагревательный и прижимной валики. При необходимости прочистите или замените эти валики (PL 5.1). Если все в порядке, убедитесь, что поверхность термистора чистая, и что термистор правильно расположен по отношению к нагревательному валику.

CQ 8 RAP ЧЕТКОСТЬ ИЗОБРАЖЕНИЯ

НАЧАЛЬНЫЕ ДЕЙСТВИЯ

Замените бумагу для копий.

Убедитесь, что все оптические элементы чистые.

Кроме того, убедитесь, что все винты рельсов стекла экспонирования установлены и затянуты (PL 7.2).

ПРОЦЕДУРА

1. Замените картридж барабана (PL 4.2).
2. Замените самофокусирующийся объектив (PL 3.1).

CQ 9 RAP ПЕРЕКОС

ПРОЦЕДУРА

1. **Если перекос случается при подаче бумаги с обходного лотка и из основного лотка**, определите, изменяется ли перекос от копии к копии.

   Если перекос изменяется, выполните следующее:
   - Убедитесь, что положение направляющей планки лотка для бумаги соответствует формату бумаги.
   - Осмотрите путь прохождения бумаги с данного лотка и область регистрации на предмет наличия препятствий (например, заусенцев).
   - Посмотрите, не загрязнены или не повреждены ли ролик регистрации (PL 2.1) и прижимной ролик (PL 2.4). При необходимости очистите (только растворителем пленки) или замените эти ролики.
   - Проверьте состояние пружин прижимного ролика регистрации (PL 2.4), убедитесь в их ровном натяжении.

В противном случае, проверьте на повреждение край регистрации, приходящий в контакт с верхним краем оригинала.

CQ 10 RAP ИЗОБРАЖЕНИЕ С ПРОПУСКАМИ ИЛИ СМАЗАННОЕ

ПРОЦЕДУРА

1. Выполните GP1 Изображение на фоторецепторе. (раздел 6).

Дефект появляется на фоторецепторе.

Д Н

(Это указывает на то, что дефект появляется на этапе переноса.) Изучите копии, изготовленные при выполнении GQ1.

- **Если изображение размыто через определенные интервалы,** осмотрите на повреждение/изношенность шестерни привода фьюзера. При необходимости очистите или замените эти шестерни (PL 1.4, 5.1). Кроме того, осмотрите на повреждение/изношенность шестерни, приводящие в движение бумагу после ее регистрации. При необходимости очистите или замените элементы (PL 1.4, 2.2).
- **Если размытость изображения носит случайный характер или появляется на одном и том же месте,** выполните следующее:
  - Убедитесь, что бумага по плотности соответствует техническим требованиям.
  - Очистите нить коротрона переноса. Если проблема не устранена, замените нить коротрона переноса (PL 2.1).
  - Замените HVPS (PL 6.1).

A

A

Это указывает на то, что проблема появляется перед процессом переноса. Осмотрите копии, изготовленные при выполнении CQ1

- Если пропуски одинаковым образом расположены на всех копиях, проверьте, не изношена и не загрязнена ли рейка привода стекла экспонирования (PL 7.2).
- Если пропуски периодически повторяются через определенные интервалы, выполните следующее:
  - проверьте, не загрязнены и не изношены ли шестерни привода копи-картриджа. При необходимости, почистите или замените их (PL 1.3)
  - проверьте, не загрязнены и не изношены ли шестерни привода узла стекла экспонирования. При необходимости, почистите или замените их (PL 1.1).
- Если расположение пропусков на копиях носит случайный характер, проверьте муфту движения стекла экспонирования вперед и SOL 1 на работу без рывков. В случае необходимости, замените муфту.

CQ 11 RAP ПЯТНА

ПРОЦЕДУРА

1. **Если пятна появляются в одном и том же месте на каждой копии,** проверьте, нет ли пятен на оригинале. Осмотрите и очистите обе стороны стекла. Убедитесь, что основание стекла не загрязнено.
2. **Если пятна появляются не в одном и том же месте на каждой копии,** выполните GP1 Изображение на фоторецепторе. (раздел 6).
   - **Если пятна появляются на фоторецепторе, попробуйте устранить дефект,** протерев фоторецептор мягкой тканью.
     - Если дефект можно устранить, протерев фоторецептор, проверьте область тонер-картриджа и материал проявителя на предмет загрязнения. При необходимости замените тонер-картридж (PL 4.1).
     - В противном случае,

       Попытайтесь протереть фоторецептор мягкой тканью с растворителем пленки. Если дефект устранить невозможно, замените картридж барабана (PL 4.2).

(Продолжение на следующей странице)

CQ 11 RAP ПЯТНА (продолжение)

- Если пятна на фоторецепторе не появляются, осмотрите, нет ли скопления тонера на пути прохождения бумаги от коротрона переноса до лотка вывода копий в области, совпадающей с пятнами на копии. При необходимости очистите или замените данные компоненты. Если все в порядке, осмотрите на загрязнение/повреждение пальцы отделения и термистор, проверьте, не повредили ли они нагревательный валик. При необходимости очистите или замените эти компоненты (PL 5.1). При необходимости очистите или замените прижимной валик (PL 5.1).

CQ 12 RAP НЕРАВНОМЕРНАЯ ПЛОТНОСТЬ (ОТ ПЕРЕДНЕЙ ДО ЗАДНЕЙ КРОМКИ)

ПРИМЕЧАНИЕ: Посмотрите, как в приемном лотке сориентирована изготовленная копия. Передней кромкой мы будем называть ту кромку, которая при выходе копии из фьюзера обращена к передней стороне аппарата. Задняя кромка при выходе копии из фьюзера обращена к задней стороне аппарата.

ПРОЦЕДУРА

1. Изготовьте копию при открытой крышке стекла экспонирования.
   Плотность равномерна от передней до задней кромки копии.

   Д Н

   Выполните GP1 Изображение на фоторецепторе. (раздел 6).

   - Если плотность на фоторецепторе неравномерна, замените тонер-картридж (PL 4.1). Если проблема не устранена, замените картридж барабана (PL 4.2).
   - Если плотность на фоторецепторе равномерна, очистите коротрон переноса. Если проблема не устранена, замените нить коротрона переноса (PL 2.1).

Проверьте, не загрязнены ли оптические элементы. Если все в порядке, проверьте, не обесцвечена ли лампа экспонирования. Если на ней есть темные участки, которые невозможно устранить, замените лампу экспонирования (PL 3.1). Если все в порядке, переходите к RAP 6.1 Экспонирование.

CQ 13 RAP НЕЗАКРЕПЛЕННАЯ КОПИЯ 3-11

ПРОЦЕДУРА

1. Замените бумагу в лотке на новую.
2. Замените нагревательный стержень HTR1 (PL 5.1).
3. Замените термистор RT1 (PL 5.1).

Содержание раздела

Процедуры ремонта

Электрическая часть

REP 1.1 Низковольтный источник питания (LVPS) 4-3
REP 1.2 Блокировочный выключатель тонер-картриджа 4-4
REP 3.1 Главная плата 4-5
REP 3.2 Высоковольтный источник питания HVPS . 4-6
REP 3.3 Плата трансформатора 4-7
REP 3.4 Трансформатор 4-8
REP 3.5 Плата подмагничивания (смещения) ... 4-9

Главные приводы

REP 4.1 Узел главного привода и шестерни привода 4-10

Оптика

REP 6.1 Лампа экспонирования 4-11
REP 6.2 Самофокусирующийся объектив/ Датчик автоматической установки экспонирования (CR1) 4-12
REP 6.3 Оптическая рама 4-13
REP 6.4 Двигатель вентилятора охлаждения (MOT2) 4-14

Подача бумаги и регистрация

REP 8.1 Привод подачи бумаги/привод узла ксерографии 4-15
REP 8.2 Соленоид ролика регистрации (SOL4) .. 4-16
REP 8.3 Узел подачи бумаги 4-17
REP 8.4 Подхватывающий ролик/Ролик подачи бумаги 4-18
REP 8.5 Ремень привода подачи бумаги 4-19

Ксерография

REP 9.1 Тонер-картридж 4-20
REP 9.2 Картридж барабана 4-21
REP 9.3 Нить коротрона переноса 4-22

Транспортировка копий и закрепление

REP 10.1 Привод фьюзера/транспортера бумаги 4-24
REP 10.2 Ремень привода транспортера 4-25
REP 10.3 Направляющая отделения и держатель направляющей 4-26
REP 10.4 Узел фьюзера 4-28
REP 10.5 Нагревательный стержень (HTR1) 4-29
REP 10.6 Термистор (RT1) 4-30
REP 10.7 Термореле (CB1) 4-31
REP 10.8 Защелка разделителя (2) 4-32
REP 10.9 Нагревательный валик/ прижимной валик 4-33
REP 10.10 Пальцы отделения (4) 4-34

Крышки

REP 14.1 Передняя дверца, выходной лоток, лоток для бумаги 4-35
REP 14.2 Левая крышка, правая крышка, передняя крышка и задняя верхняя крышка 4-37
REP 14.3 Нижняя задняя крышка 4-38
REP 14.4 Узел стекла экспонирования и его крышки 4-39
REP 14.5 Крышка на днище аппарата 4-40

Процедуры регулировки (ADJ)

Главные приводы

ADJ 4.1 Скорость двигателя главного привода .. 4-41

Оптика

ADJ 6.1 Экспонирование 4-42

Подача бумаги и регистрация

ADJ 8.1 Регистрация ведущей кромки 4-44

Ксерография

ADJ 9.1 Напряжение подмагничивания 4-45

REP 1.1 Низковольтный источник питания (LVPS - Low Voltage Power Supply)

Список компонентов - на PL 6.3

Снятие

ПРЕДУПРЕЖДЕНИЕ

Отключите питание и отсоедините сетевой шнур.

1. Снимите следующие компоненты:
   а) узел стекла экспонирования и его крышки (REP 14.4)

   ***ПРИМЕЧАНИЕ**: перед тем, как снимать картридж барабана, снимите тонер-картридж.*

   б) тонер-картридж (REP 9.1)
   в) картридж барабана (REP 9.2)
   г) левую крышку, правую крышку и заднюю верхнюю крышку (REP 14.2)
   д) заднюю нижнюю крышку (REP 14.3)
   е) плату трансформатора (REP 3.3)
2. (рис. 1) Снимите низковольтный блок питания.

***ПРИМЕЧАНИЕ**: Для освобождения связки проводов необходимо разрезать стягивающие жгуты.*

Замена

1. Выполните следующие проверки настройки:
   - ADJ 4.1 Скорость двигателя главного привода
   - ADJ 6.1 Экспонирование
   - ADJ 8.1 Регистрация ведущей кромки
   - ADJ 9.1 Напряжение подмагничивания

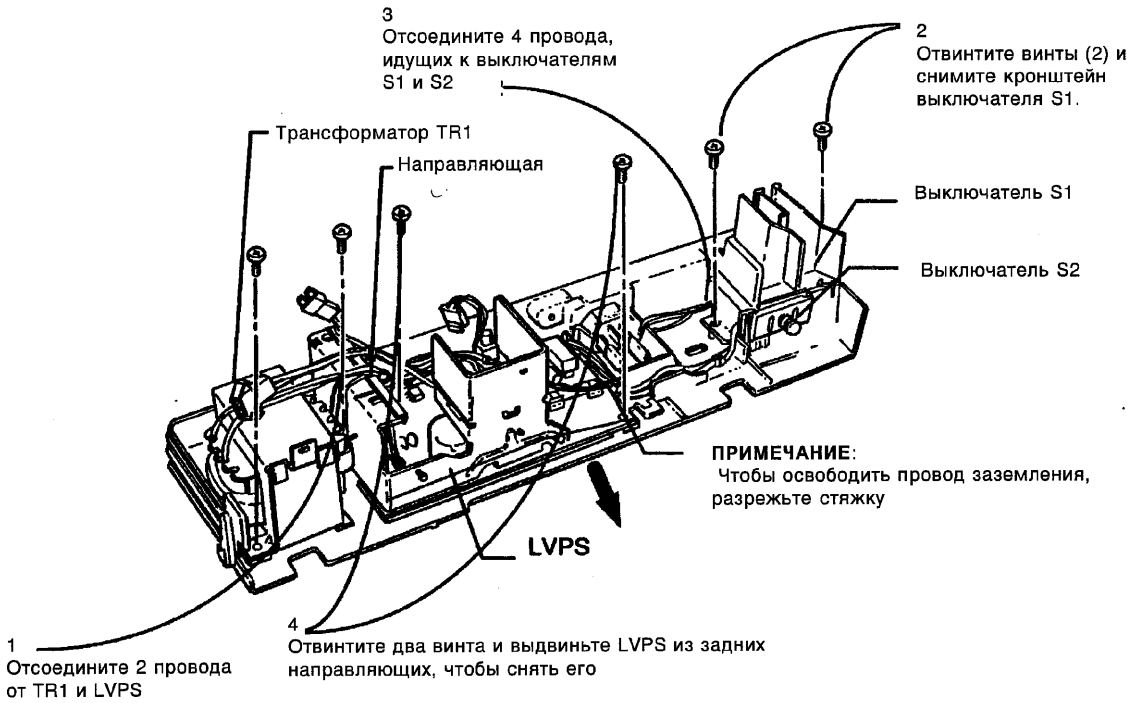

Рисунок 1. Снятие LVPS.

REP 1.2 Блокировочный выключатель тонер-картриджа

Список компонентов - на PL 6.3

Снятие

ПРЕДУПРЕЖДЕНИЕ

Отключите питание и отсоедините сетевой шнур.

1. Снимите следующие компоненты:
   а) узел стекла экспонирования и его крышки (REP 14.4)

   ПРИМЕЧАНИЕ: *перед тем, как снимать картридж барабана, снимите тонер-картридж.*

   б) тонер-картридж (REP 9.1)
   в) картридж барабана (REP 9.2)
   г) левую крышку, правую крышку и заднюю верхнюю крышку (REP 14.2)
   д) заднюю нижнюю крышку (REP 14.3)
2. (рис. 1) Снимите блокировочный выключатель тонер-картриджа (S2).

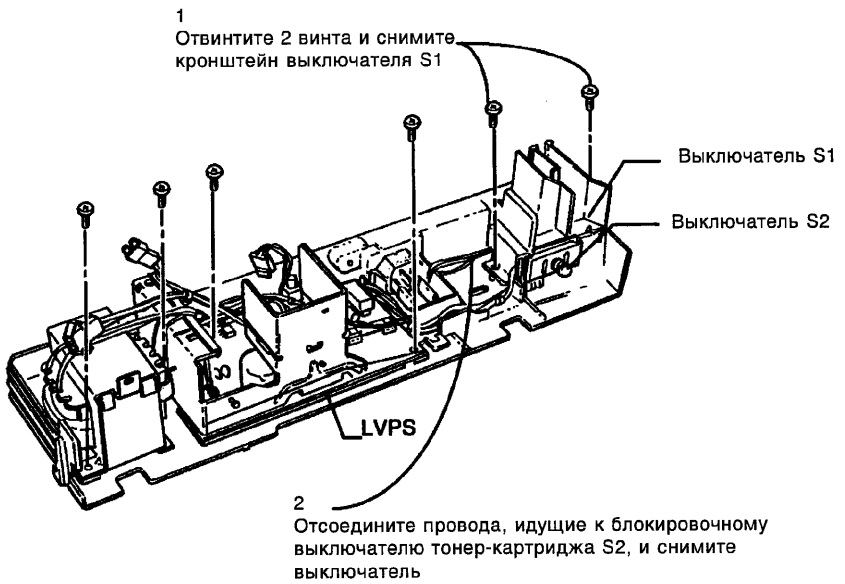

Рисунок 1. Снятие блокировочного выключателя (S2).

REP 3.1 Главная плата

Список компонентов - на PL 6.1

Снятие

1. Запишите показания счетчика копий.
   a) Нажмите клавишу Стоп.

ПРИМЕЧАНИЕ: *Приблизительно через 7 секунд на дисплее будут появляться цифры. Число, составленное из этих цифр (всего их 5), является количеством изготовленных копий.*

   б) Записывайте появляющиеся на дисплее цифры. Старший разряд числа, представляющего собой количество изготовленных копий, появляется на дисплее первым.

ПРЕДУПРЕЖДЕНИЕ

Отключите питание и отсоедините сетевой шнур.

1. Снимите следующие компоненты:
   a) узел стекла экспонирования и его крышки (REP 14.4)

ПРИМЕЧАНИЕ: *перед тем, как снимать картридж барабана, снимите тонер-картридж.*

   б) тонер-картридж (REP 9.1)
   в) картридж барабана (REP 9.2)
   г) левую крышку, правую крышку и заднюю верхнюю крышку (REP 14.2)
2. (рис. 1) Снимите главную плату.

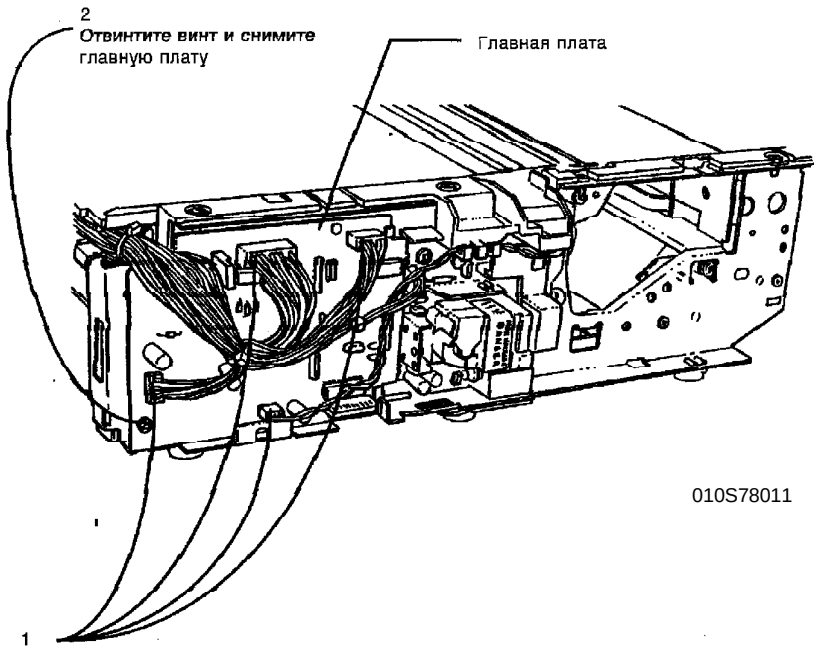

Рисунок 1. Снятие главной платы.

Замена

1. Выполните следующие проверки настройки:
   - ADJ 4.1 Скорость двигателя главного привода
   - ADJ 6.1 Экспонирование
   - ADJ 8.1 Регистрация ведущей кромки

REP 3.2 Высоковольтный источник питания (HVPS - High Voltage Power Supply)

Список компонентов - на PL 6.1

Снятие

ПРЕДУПРЕЖДЕНИЕ

Отключите питание и отсоедините сетевой шнур.

1. Снимите следующие компоненты:
   а) узел стекла экспонирования и его крышки (REP 14.4)

***ПРИМЕЧАНИЕ**: перед тем, как снимать картридж барабана, снимите тонер-картридж.*

   б) тонер-картридж (REP 9.1)
   в) картридж барабана (REP 9.2)
   г) левую крышку, правую крышку и заднюю верхнюю крышку (REP 14.2)
   д) главную плату (REP 3.1)
2. (рис. 1) Снимите высоковольтный блок питания.

Замена

1. Выполните следующие проверки настройки:
   - ADJ 6.1 Экспонирование

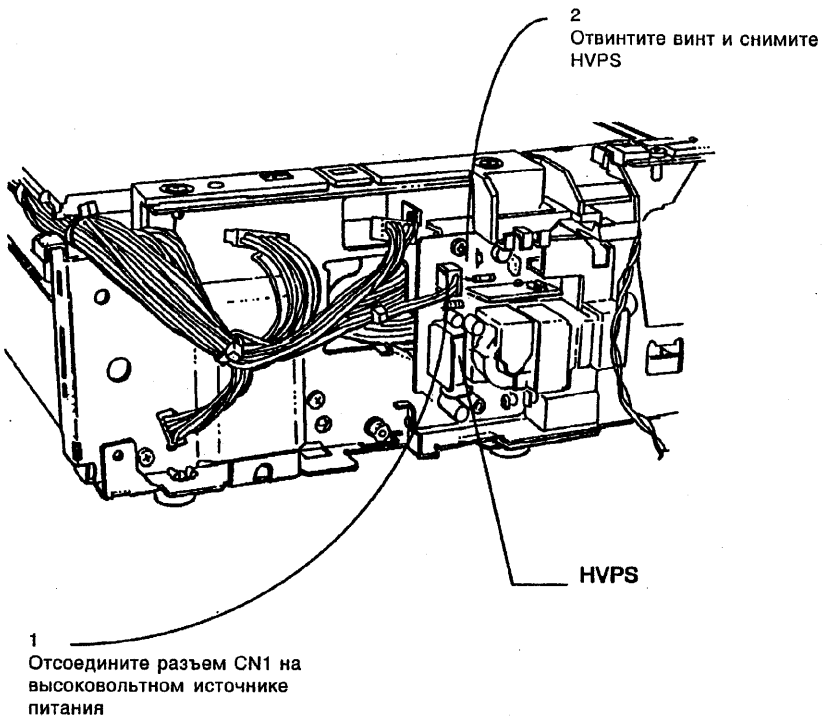

Рисунок 1. Снятие высоковольтного блока питания HVPS.

REP 3.3 Плата трансформатора

Список компонентов - на PL 6.3

Снятие

ПРЕДУПРЕЖДЕНИЕ

Отключите питание и отсоедините сетевой шнур.

1. Снимите следующие компоненты:
   а) узел стекла экспонирования и его крышки (REP 14.4)

***ПРИМЕЧАНИЕ**: перед тем, как снимать картридж барабана, снимите тонер-картридж.*

   б) тонер-картридж (REP 9.1)
   в) картридж барабана (REP 9.2)
   г) левую крышку, правую крышку и заднюю верхнюю крышку (REP 14.2)
2. (рис. 1) Снимите плату трансформатора.

Замена

1. Выполните следующую процедуру регулировки:
   - ADJ 6.1 Экспонирование

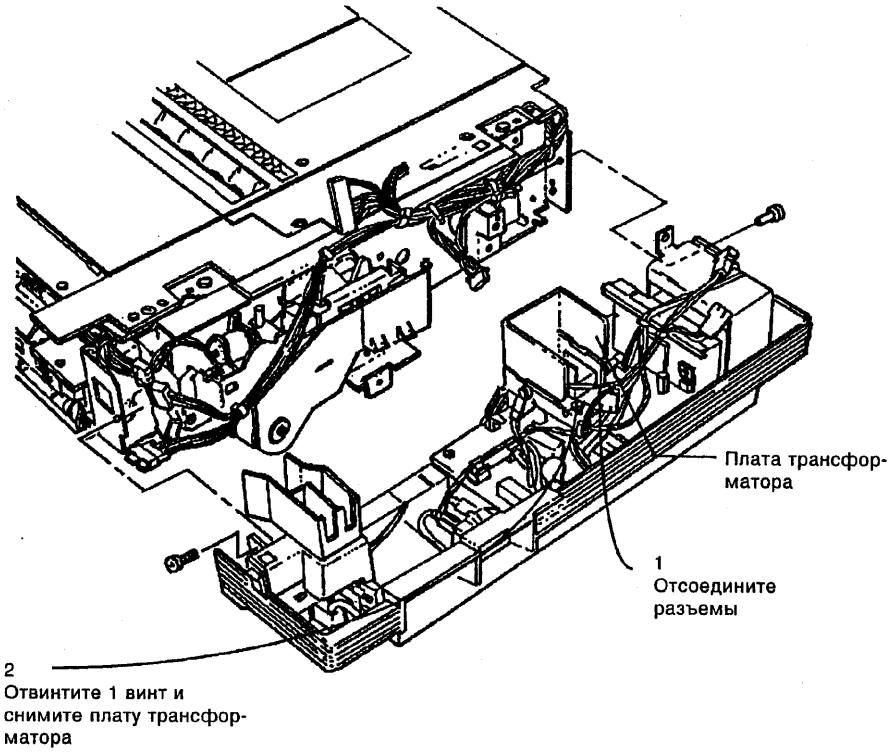

Рисунок 1. Снятие платы трансформатора.

REP 3.4 Трансформатор (TR1)

Список компонентов - на PL 6.3

Снятие

ПРЕДУПРЕЖДЕНИЕ

Отключите питание и отсоедините сетевой шнур.

1. Снимите следующие компоненты:
   а) узел стекла экспонирования и его крышки (REP 14.4)

ПРИМЕЧАНИЕ: *перед тем, как снимать картридж барабана, снимите тонер-картридж.*

   б) тонер-картридж (REP 9.1)
   в) картридж барабана (REP 9.2)
   г) левую крышку, правую крышку и заднюю верхнюю крышку (REP 14.2)
   д) заднюю нижнюю крышку (REP 14.3)
2. (рис. 1) Снимите трансформатор (TR1).

Замена

1. Выполните следующие проверки настройки:
   - ADJ 6.1 Экспонирование

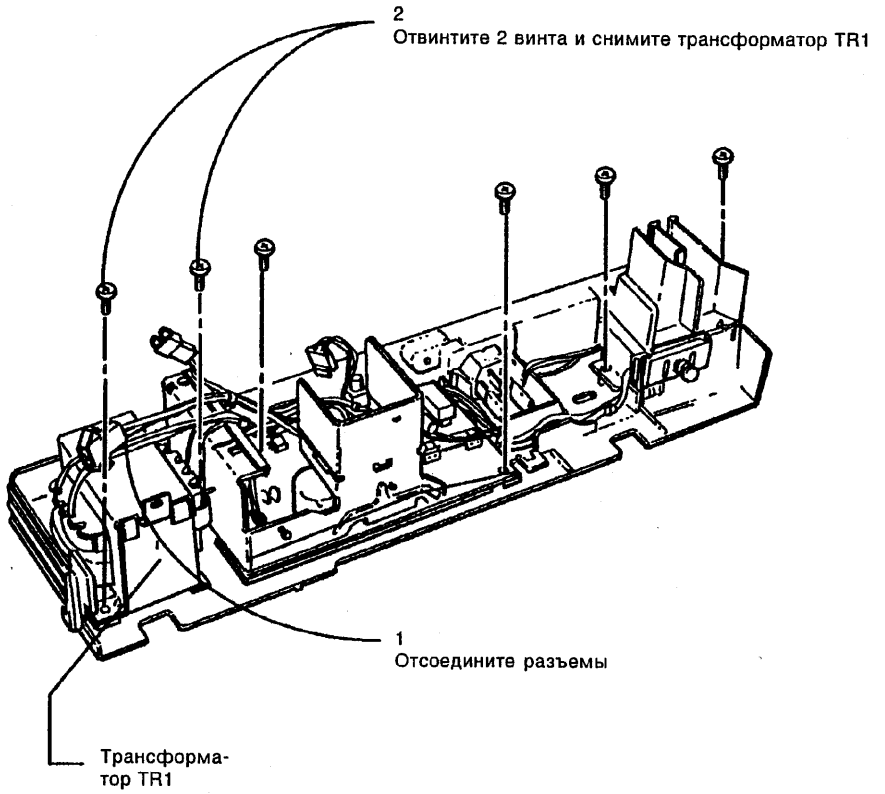

Рисунок 1. Снятие трансформатора (TR1).

REP 3.5 Плата подмагничивания

Список компонентов - на PL 5.1

Снятие

ПРЕДУПРЕЖДЕНИЕ

Отключите питание и отсоедините сетевой шнур.

1. Снимите следующие компоненты:
   а) узел стекла экспонирования и его крышки (REP 14.4)

***ПРИМЕЧАНИЕ**: перед тем, как снимать картридж барабана, снимите тонер-картридж.*

   б) тонер-картридж (REP 9.1)
   в) картридж барабана (REP 9.2)
   г) левую крышку, правую крышку и заднюю крышку (REP 14.2)
   д) раму оптики (REP 6.3)
2. (рис. 1) Снимите плату подмагничивания.

Замена

1. Выполните следующую процедуру настройки:
   - ADJ 9.1 Напряжение подмагничивания

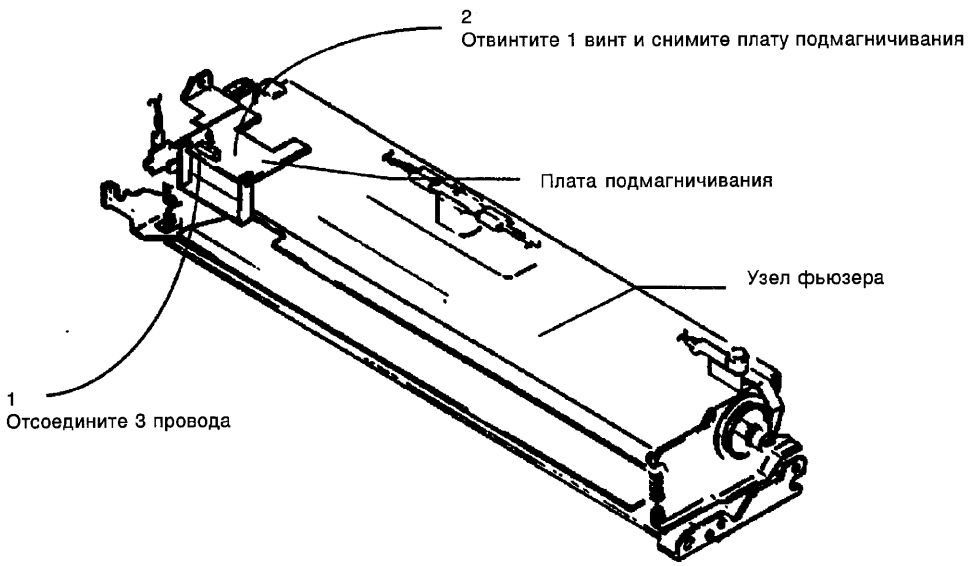

Рисунок 1. Снятие платы подмагничивания.

REP 4.1 Узел главного привода и шестерни привода

Список компонентов - на PL 1.1

Снятие

ПРЕДУПРЕЖДЕНИЕ

Отключите питание и отсоедините сетевой шнур.

1. Снимите следующие компоненты:
   а) узел стекла экспонирования и его крышки (REP 14.4)
   б) тонер-картридж (REP 9.1)

ПРИМЕЧАНИЕ: *перед тем, как снимать картридж барабана, снимите тонер-картридж.*

   в) картридж барабана (REP 9.2)
   г) левую крышку, правую крышку и верхнюю заднюю крышку (REP 14.2)
   д) раму оптики (REP 6.3)
   е) заднюю нижнюю крышку (REP 14.3)
2. (рис. 1) Снимите узел главного привода
3. (рис 2.) При снятии шестерен привода обратите внимание, что шестерня А понижающей передачи закреплена винтом с левой резьбой.

Замена

1. Выполните следующую процедуру регулировки:
   - ADJ 4.1 Скорость двигателя главного привода

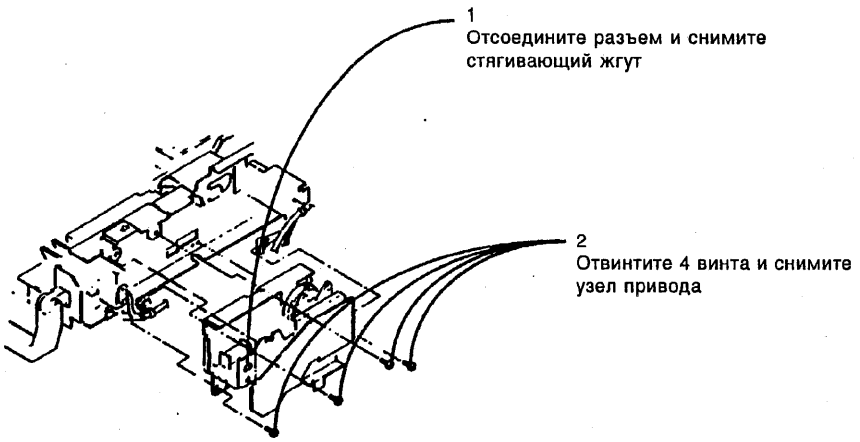

Рисунок 1. Снятие узла главного привода

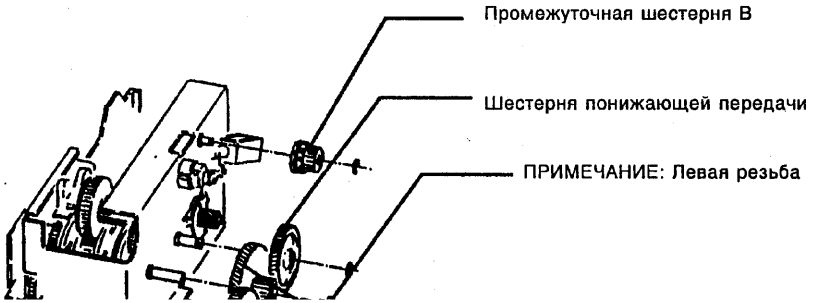

REP 6.1 Лампа экспонирования

Список компонентов - на PL 3.1

Снятие

ПРЕДУПРЕЖДЕНИЕ

Отключите питание и отсоедините сетевой шнур.

1. Снимите следующие компоненты:
   а) узел стекла экспонирования и его крышки (REP 14.4)

ПРИМЕЧАНИЕ: *перед тем, как снимать картридж барабана, снимите тонер-картридж.*

   б) тонер-картридж (REP 9.1)
   в) картридж барабана (REP 9.2)
   г) левую крышку, правую крышку, переднюю крышку и верхнюю заднюю крышку (REP 14.2)
2. (рис. 1) Снимите лампу экспонирования.

Замена

ПРИМЕЧАНИЕ: *Когда будете снова устанавливать лампу экспонирования, сначала вставьте сторону с выступом.*

1. Выполните следующую процедуру настройки:
   - ADJ 6.1 Экспонирование

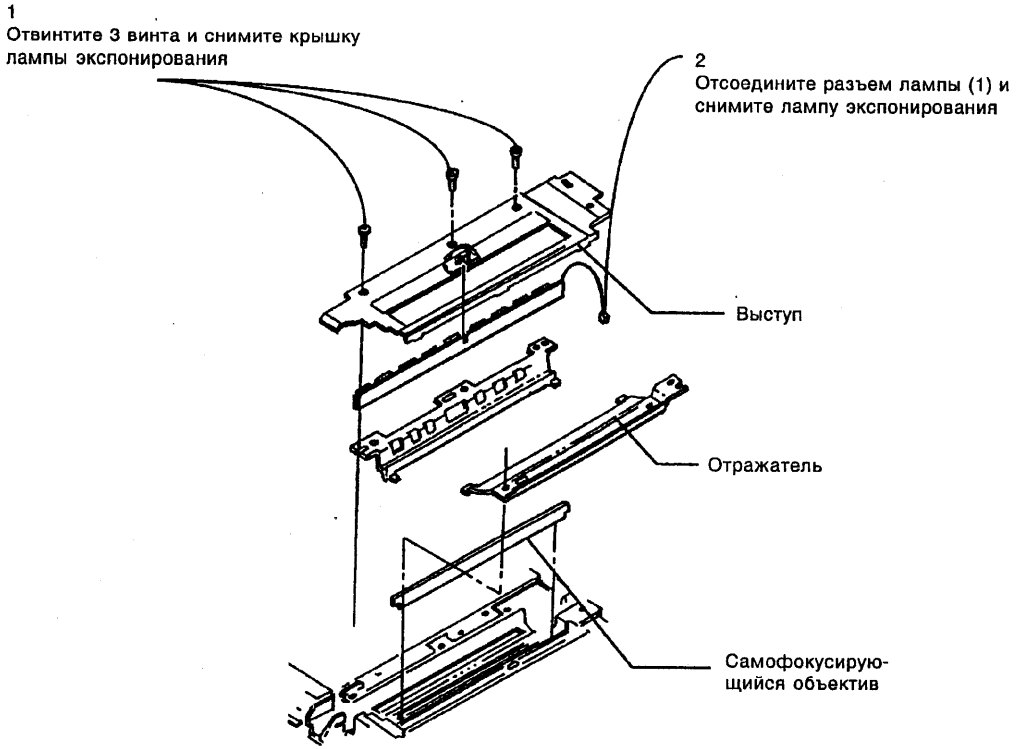

Рисунок 1. Снятие лампы экспонирования.

REP 6.2 Самофокусирующийся объектив/Датчик автоматической установки экспонирования (CR1)

Список компонентов - на PL 3.1

Снятие

ПРЕДУПРЕЖДЕНИЕ

Отключите питание и отсоедините сетевой шнур.

1. Снимите следующие компоненты:
   а) узел стекла экспонирования и его крышки (REP 14.4)

***ПРИМЕЧАНИЕ**: перед тем, как снимать картридж барабана, снимите тонер-картридж.*

   б) тонер-картридж (REP 9.1)
   в) картридж барабана (REP 9.2)
   г) левую крышку, правую крышку, переднюю крышку и верхнюю заднюю крышку (REP 14.2)
2. (рис. 1) Снимите самофокусирующийся объектив или датчик автоэкспонирования (CR1).

Замена

***ПРИМЕЧАНИЕ**: Пластиковый экран на объективе расположен узкой стороной вправо.*

***ПРИМЕЧАНИЕ**: Датчик автоэкспонирования (CR1) закреплен на своем месте клеем. Для повторного прикрепления к раме используйте эпоксидный клей или Pliobond (63P505).*

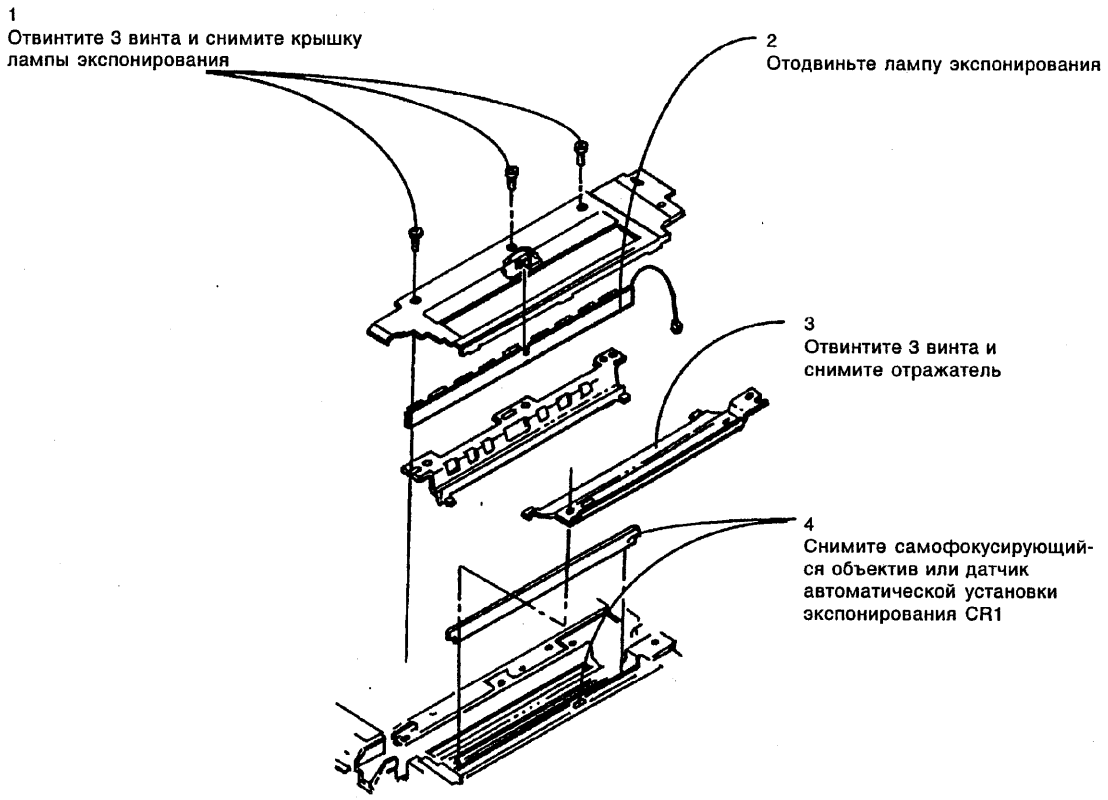

Рисунок 1. Снятие самофокусирующегося объектива/датчика автоэкспонирования (CR1)

REP 6.3 Оптическая рама

Список компонентов - на PL 3.1

Снятие

ПРЕДУПРЕЖДЕНИЕ

Отключите питание и отсоедините сетевой шнур.

1. Снимите следующие компоненты:
   а) узел стекла экспонирования и его крышки (REP 14.4)

***ПРИМЕЧАНИЕ**: перед тем, как снимать картридж барабана, снимите тонер-картридж.*

   б) тонер-картридж (REP 9.1)
   в) картридж барабана (REP 9.2)
   г) левую крышку, правую крышку, переднюю крышку и заднюю верхнюю крышку (REP 14.2)

2. (рис. 1) Снимите раму оптики.

Замена

***ПРИМЕЧАНИЕ**: Убедитесь, что скользящий активатор блокировочного выключателя (S2) находится впереди клавиши переключателя, а не поверх нее.*

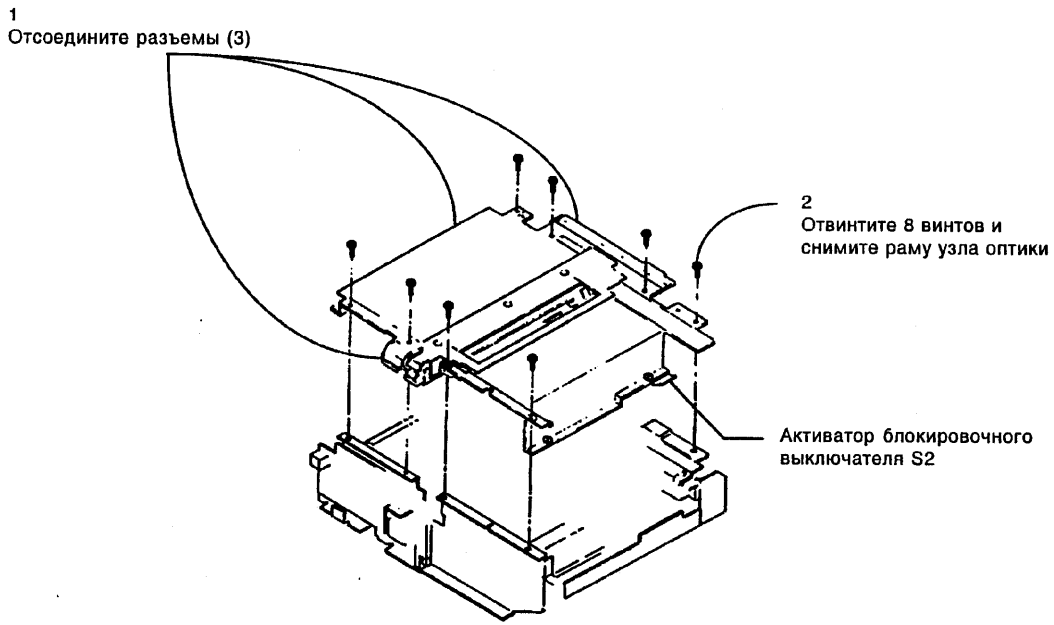

Рисунок 1. Снятие оптической рамы.

REP 6.4 Двигатель вентилятора охлаждения (MOT2)

Список компонентов - на PL 3.1

Снятие

ПРЕДУПРЕЖДЕНИЕ

Отключите питание и отсоедините сетевой шнур.

1. Снимите следующие компоненты:
   а) узел стекла экспонирования и его крышки (REP 14.4)

***ПРИМЕЧАНИЕ**: перед тем, как снимать картридж барабана, снимите тонер-картридж.*

   б) тонер-картридж (REP 9.1)
   в) картридж барабана (REP 9.2)
   г) левую крышку, правую крышку, переднюю крышку и заднюю верхнюю крышку (REP 14.2)
2. Отсоедините разъем вентилятора на главной плате.
3. Снимите раму оптики (REP 6.3).
4. Отвинтите винты (2), придерживая мотор вентилятора, расположенный на внутренней стороне оптической рамы.

REP 8.1 Привод подачи бумаги/ привод узла ксерографии

Список компонентов - на PL 1.3

Снятие

ПРЕДУПРЕЖДЕНИЕ

Отключите питание и отсоедините сетевой шнур.

1. Снимите следующие компоненты:
   а) узел стекла экспонирования и его крышки (REP 14.4)

***ПРИМЕЧАНИЕ**: перед тем, как снимать картридж барабана, снимите тонер-картридж.*

   б) тонер-картридж (REP 9.1)
   в) картридж барабана (REP 9.2)
   г) левую крышку, правую крышку, переднюю крышку и заднюю верхнюю крышку (REP 14.2)
   д) раму оптики (REP 6.3)
   е) заднюю нижнюю крышку (REP 14.3)
   ж) узел подачи бумаги (REP 8.3)
2. Сдвиньте плату подачи бумаги (PL 2.4) в сторону.
3. (рис. 1) Снимите привод подачи бумаги/узла ксерографии.

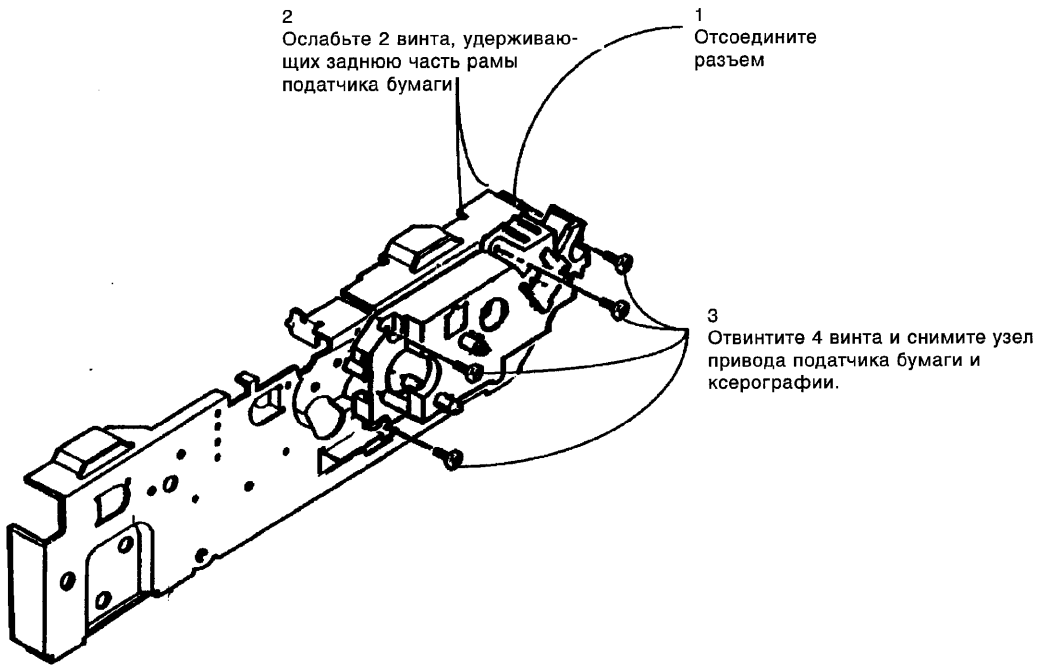

Рисунок 1. Снятие узла привода.

REP 8.2 Соленоид ролика регистрации (SOL4)

Список компонентов - на PL 1.3

Снятие

ПРЕДУПРЕЖДЕНИЕ

Отключите питание и отсоедините сетевой шнур.

1. Снимите привод подачи бумаги/узла ксерографии. (REP 8.1)
2. (рис. 1) Соленоид SOL4 ролика регистрации легко снять, если освободить два выступа, расположенные позади привода.

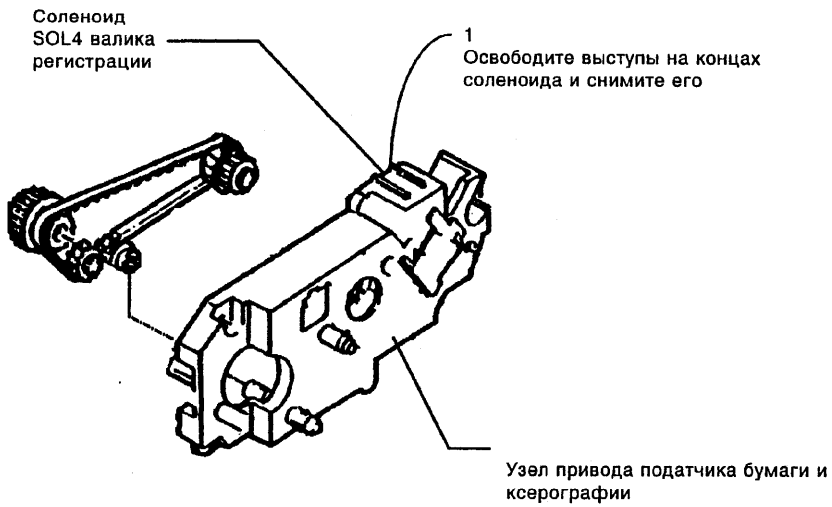

Рисунок 1. Снятие соленоида ролика регистрации (SOL4)

REP 8.3 Узел подачи бумаги

Список компонентов - на PL 2.3

Снятие

ПРЕДУПРЕЖДЕНИЕ

Отключите питание и отсоедините сетевой шнур.

1. Снимите следующие компоненты:
   а) узел стекла экспонирования и его крышки (REP 14.4)

***ПРИМЕЧАНИЕ**: перед тем, как снимать картридж барабана, снимите тонер-картридж.*

   б) тонер-картридж (REP 9.1)
   в) картридж барабана (REP 9.2)
   г) левую крышку, правую крышку, переднюю крышку и заднюю верхнюю крышку (REP 14.2)
   д) раму оптики (REP 6.3)
   е) плату трансформатора (REP 3.3)
   ж) заднюю нижнюю крышку (REP 14.3)
2. Сдвиньте плату подачи бумаги ((PL 2.4) в сторону.
3. (рис. 1) Снимите затвор, слегка раздвинув ручки затвора.
4. Отсоедините кулачок от задней ручки подачи, слегка отодвинув их друг от друга.
5. Откройте основание транспортера бумаги.
6. (рис. 1) Снимите узел подачи бумаги.

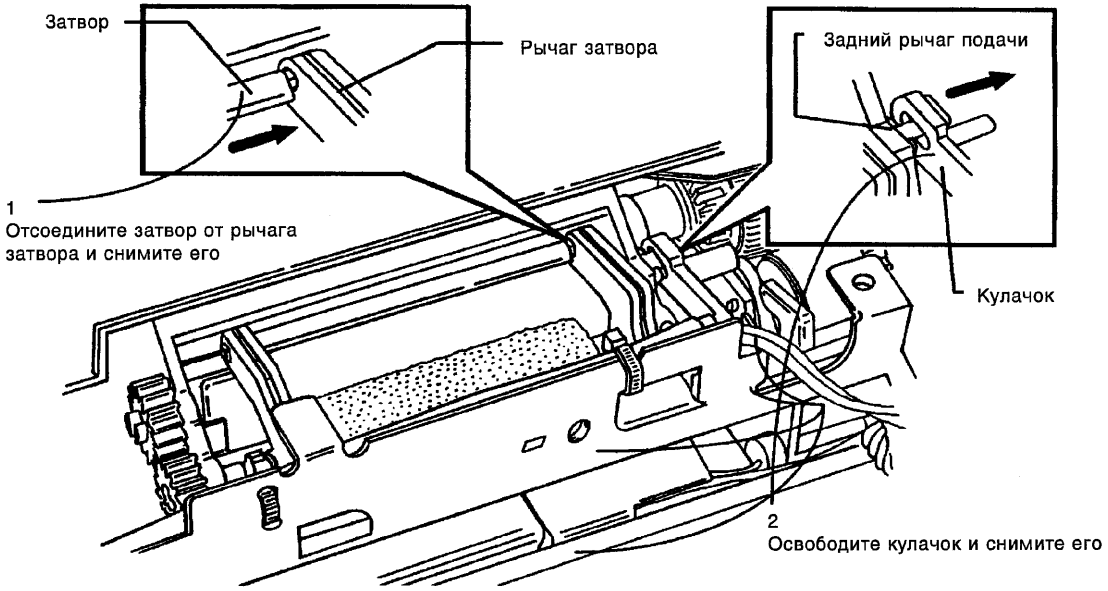

Рисунок 1. Подготовка к снятию узла подачи бумаги.

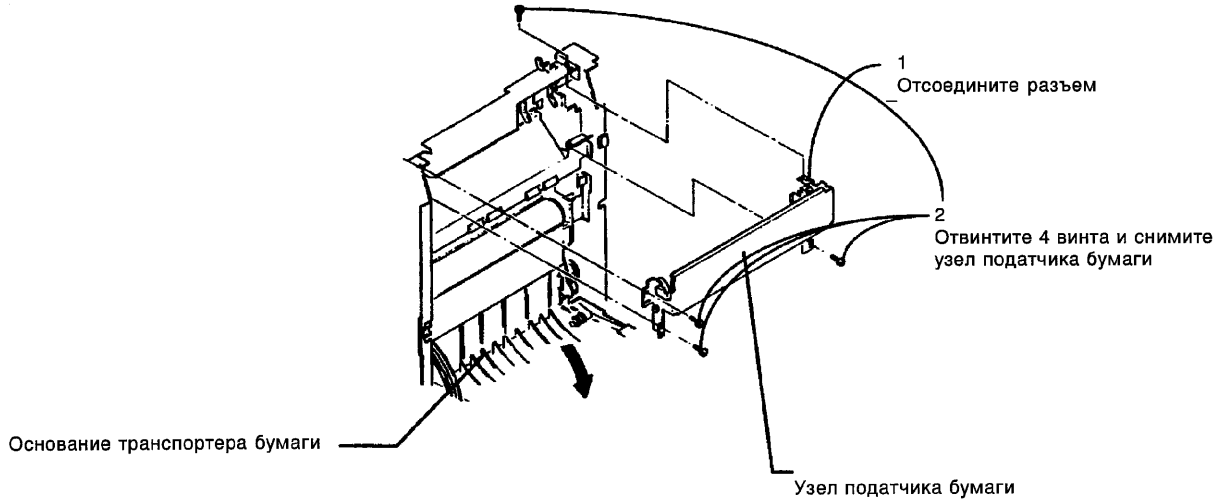

Рисунок 2. Снятие узла подачи бумаги.

REP 8.4 Подхватывающий ролик/ Ролик подачи бумаги

Список компонентов на PL 2.3

Снятие

ПРЕДУПРЕЖДЕНИЕ

Отключите питание и отсоедините сетевой шнур

1. Снимите узел подачи бумаги (REP 8.3)
2. (рис.1) Снимите ось ролика подачи бумаги, сняв фиксаторы и подшипники с обоих ее концов

ПРИМЕЧАНИЕ: ***Чтобы удержать муфту на месте оси временно установите фиксатор и подшипник на данном конце.***

3. (рис.1) Удалите подхватывающий ролик, сняв его с передней ручки подачи.
4. (рис.2) Отсоедините крепежные детали от оси ролика подачи бумаги и снимите ролик подачи бумаги.

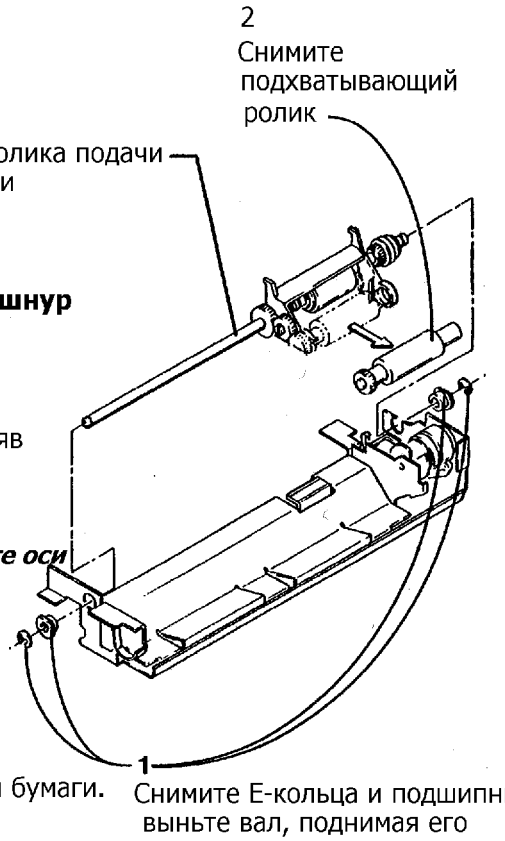

Рисунок 1. Снятие подхватывающего ролика

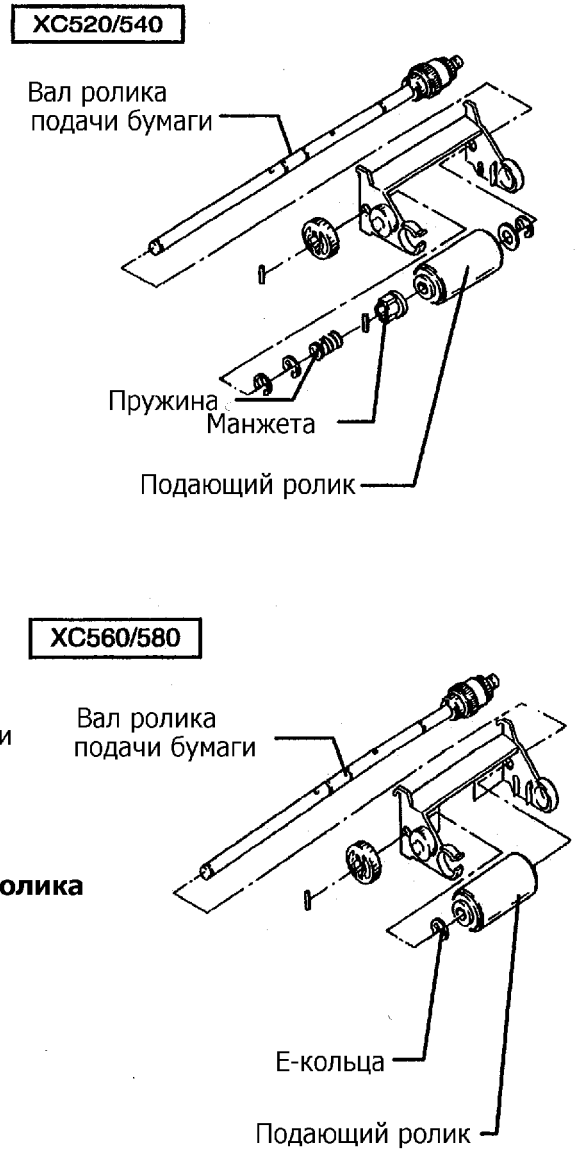

Рисунок 2. Снятие ролика подачи бумаги

REP 8.5 Ремень привода подачи бумаги

Список компонентов - на PL 1.3

Снятие

ПРЕДУПРЕЖДЕНИЕ

Отключите питание и отсоедините сетевой шнур.

1. Снимите привод подачи бумаги/узел ксерографии. (REP 8.1)
2. (рис. 1) Снимите ремень привода подачи бумаги.

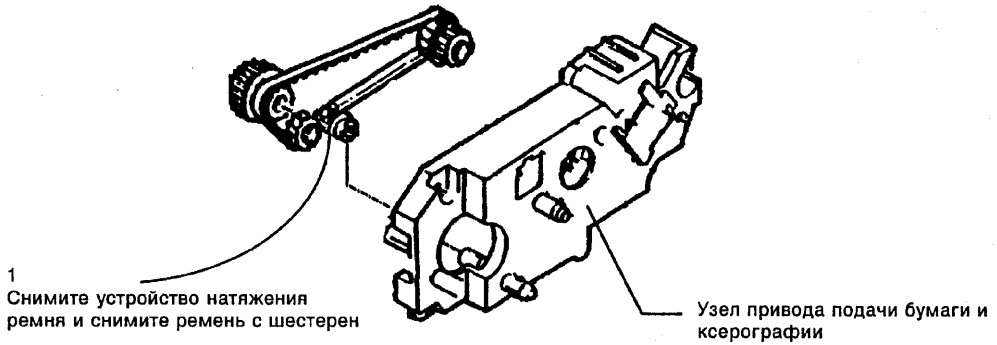

Рисунок 1. Снятие ремня привода подачи бумаги.

REP 9.1 Тонер-картридж

Список компонентов - на PL 4.1

Снятие

1. (рис. 1) Сдвиньте влево узел стекла экспонирования и его крышки откройте переднюю дверцу.

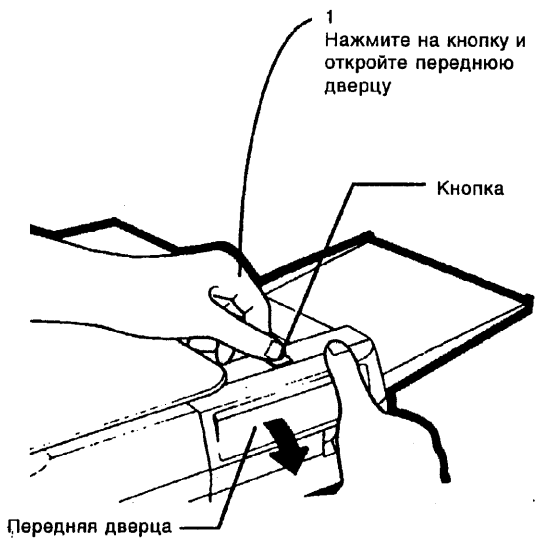

Рисунок 1. Открывание передней дверцы.

2. (рис. 2) Сожмите рычаг запора и ручку 6, чтобы освободить тонер-картридж и вынуть его из аппарата.

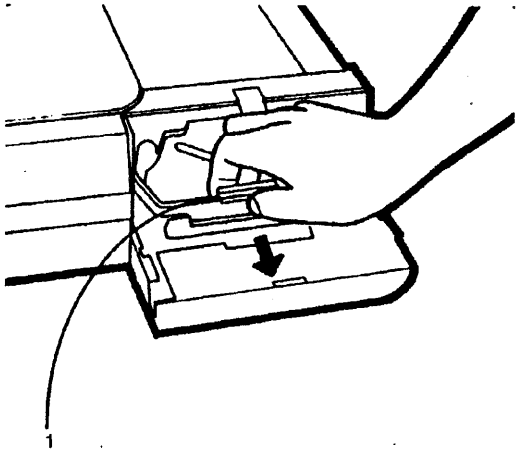

Рисунок 2. Снятие тонер-картриджа.

Замена

1. (рис.3) Установите тонер-картридж.



Рисунок 3. Повторная установка тонер-картриджа.

REP 9.2 Картридж барабана

Список компонентов - на PL . 4.2

Снятие

***ПРИМЕЧАНИЕ**: перед тем, как снимать картридж барабана, снимите тонер-картридж.*

1. Снимите тонер-картридж (REP 9.1).
2. (рис. 1) Удерживая на месте узел стекла экспонирования и его крышки, поставьте копировальный аппарат на левый бок, как показано на рисунке, и откройте дверцу на днище аппарата.

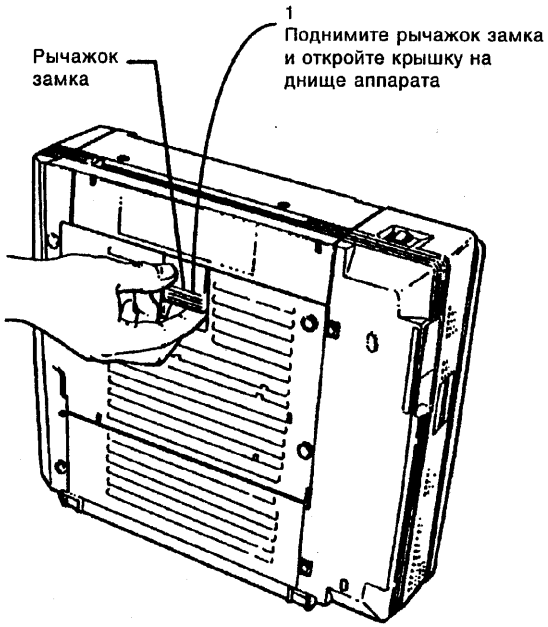

Рисунок 1.Открывание дверцы на днище аппарата.

3. (рис.2) Поднимите защелку, чтобы освободить картридж барабана и достать его из аппарата.

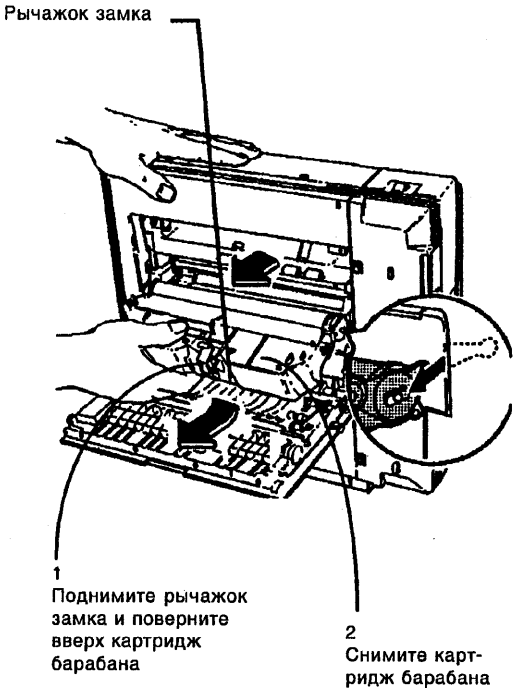

Рисунок 2. Снятие картриджа барабана.

Замена

1. (рис.3) Вдвиньте картридж барабана в аппарат и поворачивайте его вниз, пока он не зафиксируется на своем месте.

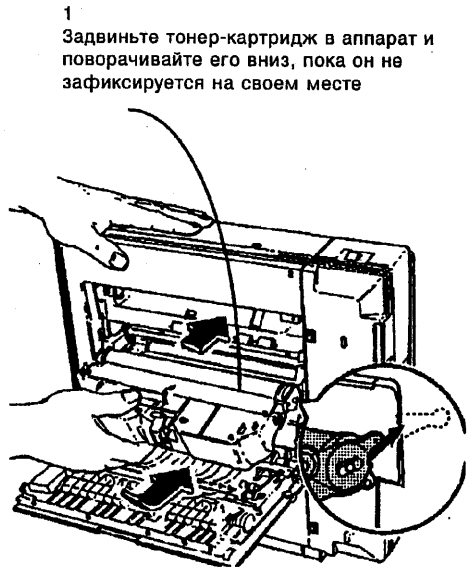

Рисунок 3. Повторная установка картриджа фоторецептора.

REP 9.3 Нить коротрона переноса

Список компонентов - на PL 2.1

Снятие

ПРЕДУПРЕЖДЕНИЕ

Отключите питание и отсоедините сетевой шнур.

1. Откройте дверцу на днище аппарата.
2. (рис. 1) Снимите нить коротрона.

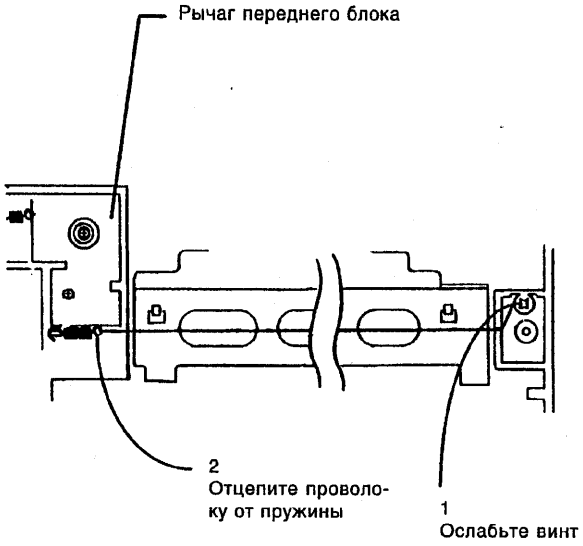

Рисунок 1. Снятие нити коротрона переноса

Замена

ПРИМЕЧАНИЕ: *Работайте аккуратно, чтобы не сделать петли на нити коротрона.*

1. (рис.2) Используя минимум 40-45 см проволоки для коротрона или катушку, прикрепите поволоку к пружине.

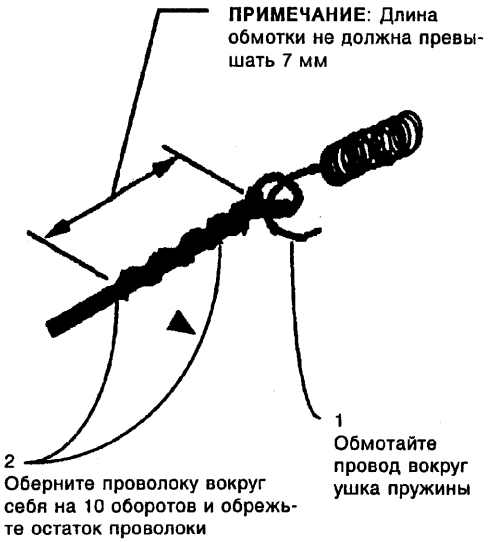

Рисунок 2. Установка нити коротрона переноса на пружину.

2. (рис. 3) Проденьте проволоку через пазы на обеих сторонах блока и оберните свободный конец на 3/4 оборота вокруг винта на заднем блоке, как это показано на рисунке. Не затягивайте винт до того, пока не установите необходимое натяжение.



Рисунок 3. Установка нити коротрона переноса и регулировка натяжения.

3. Отрегулируйте натяжение нити коротрона следующим образом:
   а) Слегка потяните за свободный конец проволоки, пока провод не растянет пружину приблизительно на 3 мм.
   б) Затяните винт.
   в) При необходимости установите натяжение заново.
4. Отрежьте кончики провода во избежание искрения.
5. Очистите проволоку с помощью моющего раствора и ватного тампона.

REP 10.1 Привод фьюзера/транспортера бумаги

Список компонентов - на PL 1.4

Снятие

ПРЕДУПРЕЖДЕНИЕ

Отключите питание и отсоедините сетевой шнур.

1. Снимите следующие компоненты:
   а) узел стекла экспонирования и его крышки (REP 14.4)

ПРИМЕЧАНИЕ: *перед тем, как снимать картридж барабана, снимите тонер-картридж.*

   б) тонер-картридж (REP 9.1)
   в) картридж барабана (REP 9.2)
   г) левую крышку, правую крышку, переднюю крышку и заднюю верхнюю крышку (REP 14.2)
   д) раму оптики (REP 6.3)
2. (рис. 1) Снимите привод фьюзера/транспортера бумаги

Замена

Примечание: *При повторной установке вставьте оси шестерен привода в отверстия на раме.*

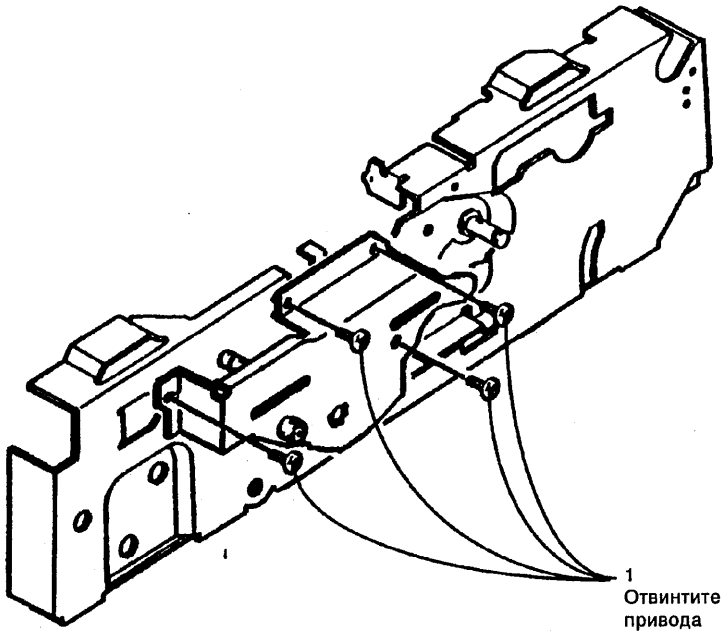

1
Отвинтите 4 винта и снимите узел привода

Рисунок 1. Снятие узла привода фьюзера/транспортера бумаги

REP 10.2 Ремень привода транспортера

Список компонентов - на PL 1.4

Снятие

ПРЕДУПРЕЖДЕНИЕ

Отключите питание и отсоедините сетевой шнур.

1. Снимите следующие компоненты:
   а) узел стекла экспонирования и его крышки (REP 14.4)

ПРИМЕЧАНИЕ: *перед тем, как снимать картридж барабана, снимите тонер-картридж.*

   б) тонер-картридж (REP 9.1)
   в) картридж барабана (REP 9.2)
   г) левую крышку, правую крышку, переднюю крышку и заднюю верхнюю крышку (REP 14.2)
   д) раму оптики (REP 6.3)
2. Снимите узел привода фьюзера/транспортера бумаги (REP 10.1).
3. (рис.1) Снимите ремень привода транспортера.

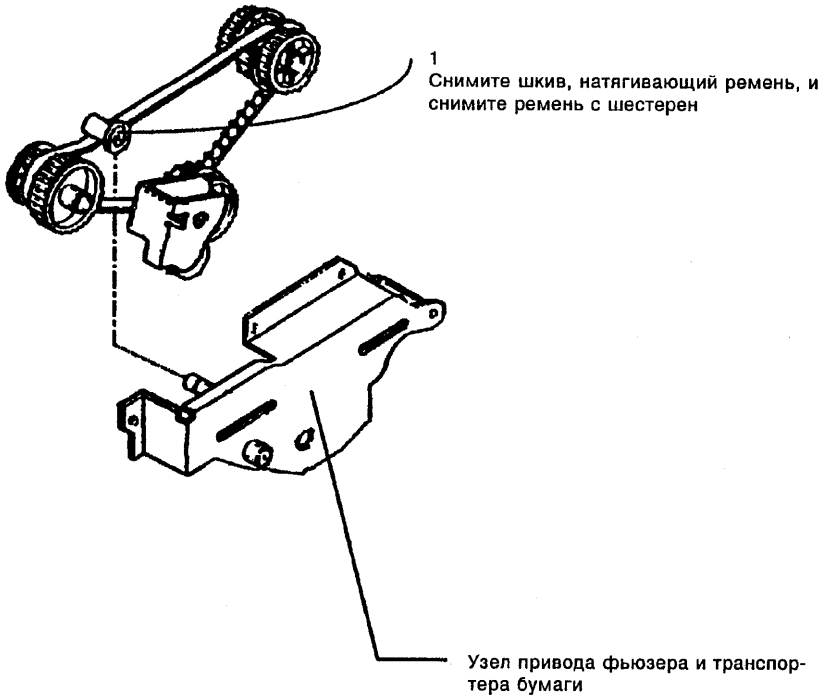

Рисунок 1. Снятие ремня транспортера бумаги.

REP 10.3 Направляющая отделения и держатель направляющей

Список компонентов - на PL 2.1, 2.2

Снятие

ПРЕДУПРЕЖДЕНИЕ

Отключите питание и отсоедините сетевой шнур.

1. Снимите следующие компоненты:
   а) узел стекла экспонирования и его крышки (REP 14.4)

***ПРИМЕЧАНИЕ:** перед тем, как снимать картридж барабана, снимите тонер-картридж.*

   б) тонер-картридж (REP 9.1)
   в) картридж барабана (REP 9.2)
2. Поставьте аппарат на левую боковую крышку и откройте дверцу на днище (основание транспортера бумаги).
3. (рис. 1) Снимите направляющую отделения и держатель направляющей

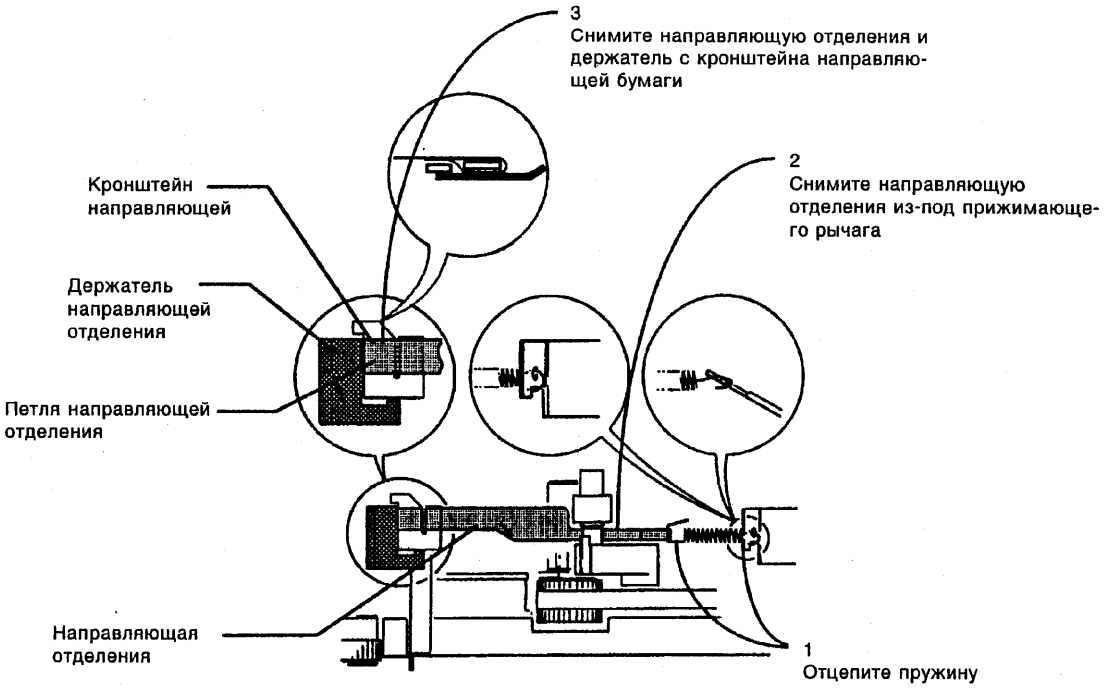

Рисунок 1. Снятие направляющей отделения и держателя направляющей

Замена

1. (рис. 2) Установите направляющую отделения и держатель.

ПРИМЕЧАНИЕ: *Убедитесь, что держатель направляющей закреплен с внутренней стороны кронштейна направляющей бумаги.*

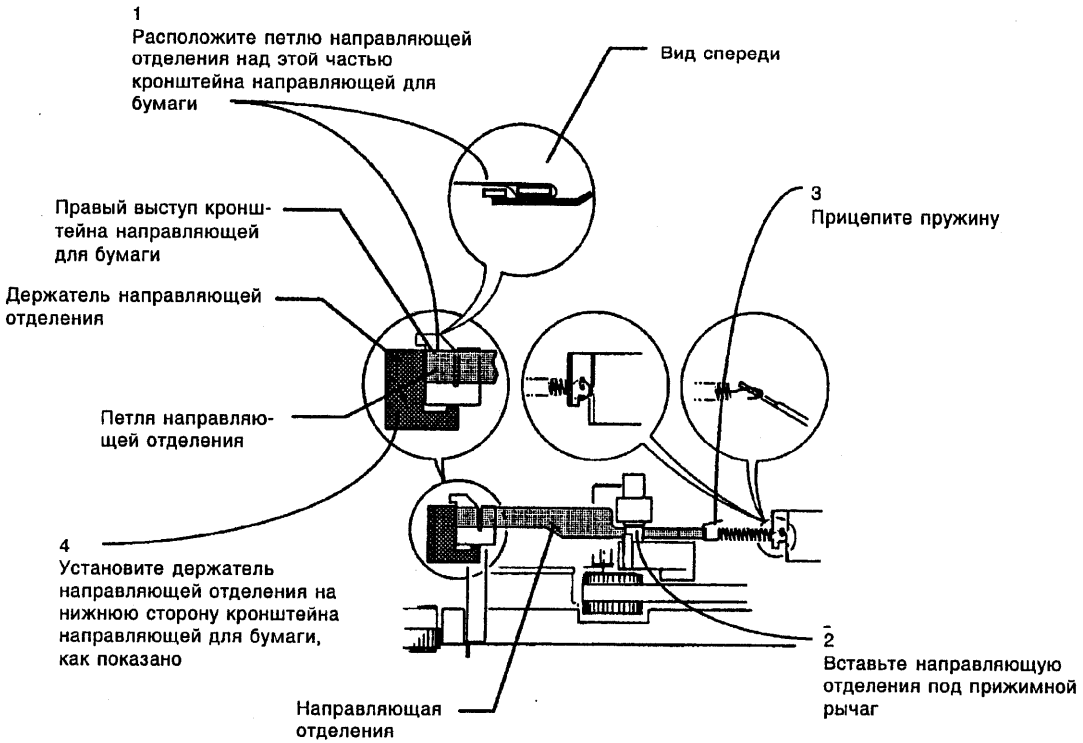

Рисунок 2. Установка направляющей отделения и держателя направляющей

REP 10.4 Узел фьюзера

Список компонентов - на PL 5.1

Снятие

ПРЕДУПРЕЖДЕНИЕ

Отключите питание и отсоедините сетевой шнур.

1. Снимите следующие компоненты:
   а) узел стекла экспонирования и его крышки (REP 14.4)
   б) левую крышку, правую крышку, переднюю крышку и заднюю верхнюю крышку (REP 14.2)
   в) заднюю нижнюю крышку (REP 14.3)
2. (рис. 1) Сдвиньте главную плату в сторону для обеспечения доступа к двум винтам. (REP 3.1)

***ПРИМЕЧАНИЕ**: Сдвигайте верхнюю часть рамы до тех пор, пока не станут видны установочные выступы узла фьюзера.*

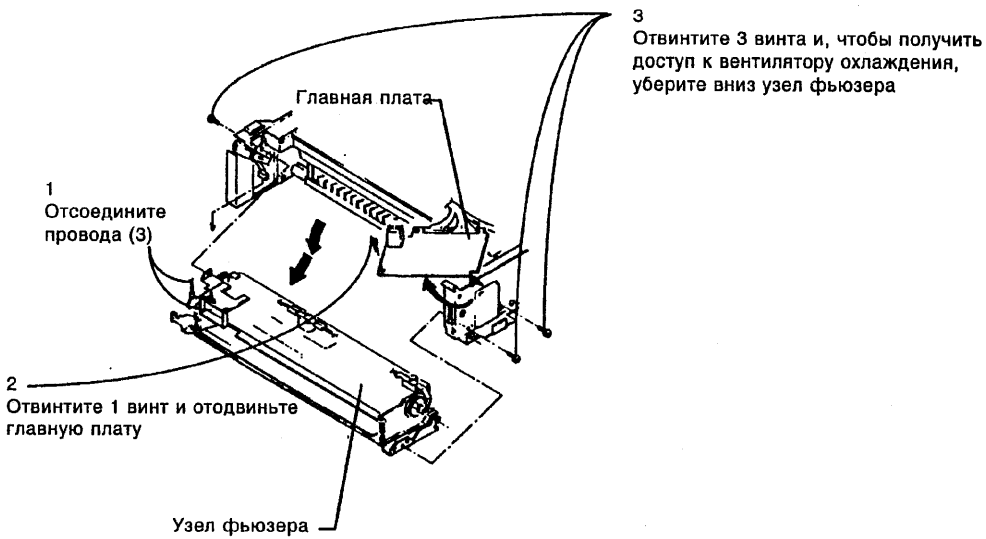

Рисунок 1. Снятие узла фьюзера.

REP 10.5 Нагревательный стержень (HTR1)

Список компонентов - на PL 5.1

Снятие

ПРЕДУПРЕЖДЕНИЕ

Отключите питание и отсоедините сетевой шнур.

ОСТОРОЖНО

Не дотрагивайтесь до стеклянной части нагревательного стержня. Загрязнения от ваших пальцев могут повредить стекло.

1. Снимите узел фьюзера (REP 10.4)
2 . (рис. 1): Снимите нагревательный стержень.

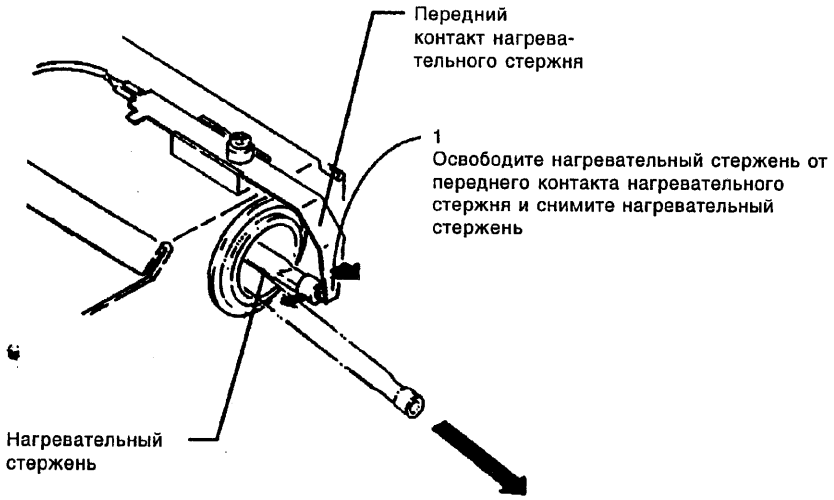

Рисунок 1. Снятие нагревательного стержня.

Замена

ОСТОРОЖНО

Не дотрагивайтесь до стеклянной части нагревательного стержня. Загрязнения от ваших пальцев могут повредить стекло. Используйте моющий растворитель для очистки стеклянной части нагревательного стержня.

REP 10.6 Термистор (RT1)

Список компонентов - на PL 5.1.

Снятие

ПРЕДУПРЕЖДЕНИЕ

Отключите питание и отсоедините сетевой шнур.

1. Снимите узел фьюзера (REP 10.4)

ПРИМЕЧАНИЕ: *Не разрезайте стяжку, удерживающую провода термистора. Разрежьте провода термистора и извлеките их из стяжки.*

1. (рис. 1) Снимите термистор (RT1).

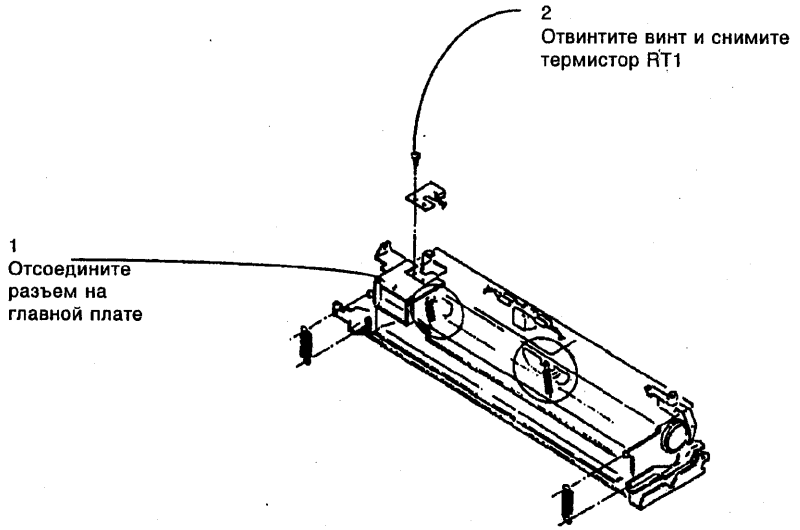

Рисунок 1. Снятие термистора (RT1)

REP 10.7 Термореле (CB1)

Список компонентов - на PL 5.1

Снятие

ПРЕДУПРЕЖДЕНИЕ

Отключите питание и отсоедините сетевой шнур.

1. Снимите узел фьюзера (REP 10.4)
2. (рис. 1) Снимите термореле (CB1).

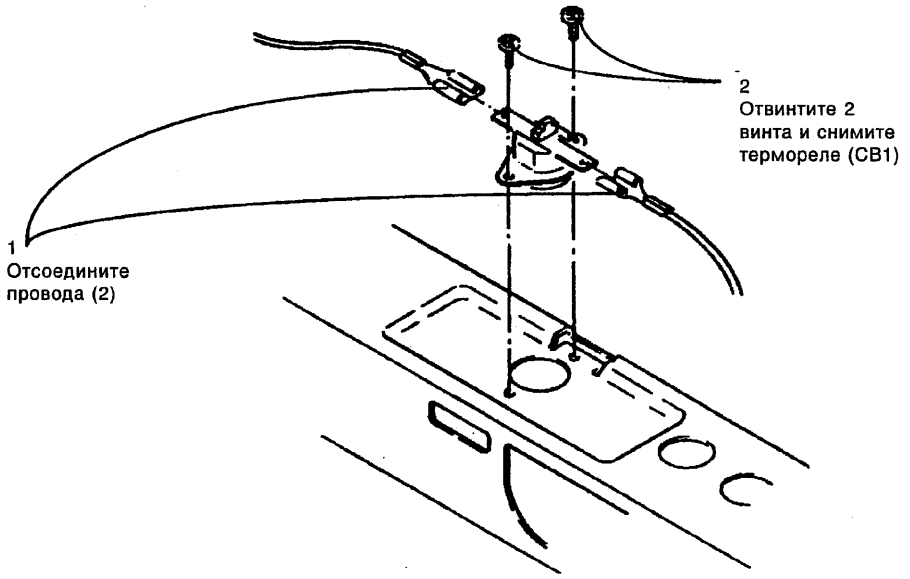

Рисунок 1. Снятие термореле (CB1)

REP 10.8 Защелка разделителя (2)

Список компонентов - на PL 5.1

Снятие

ПРЕДУПРЕЖДЕНИЕ

Отключите питание и отсоедините сетевой шнур.

1. Снимите узел фьюзера (REP 10.4)
2. (рис. 1) Снимите защелку разделителя.

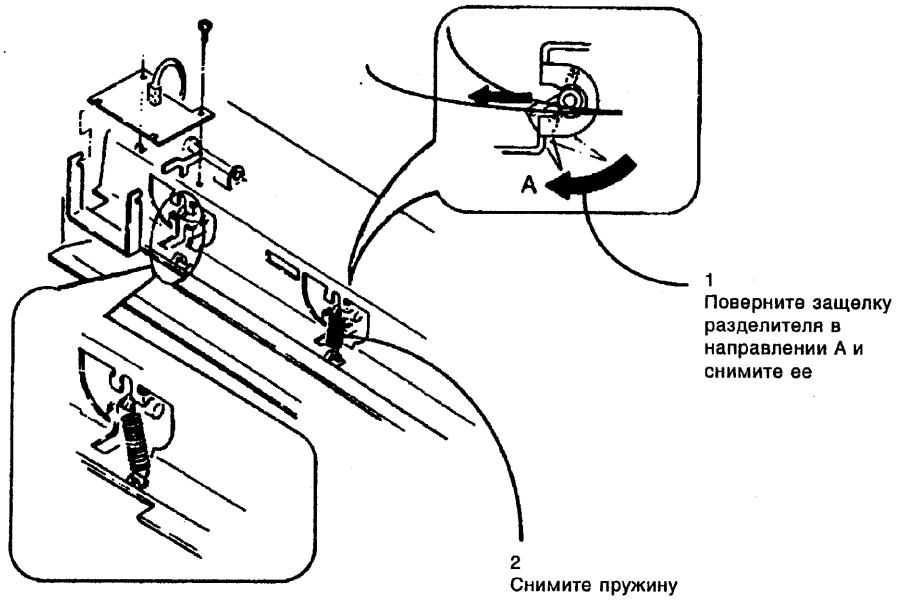

Рисунок 1. Снятие защелки разделителя

REP 10.9 Нагревательный валик/ прижимной валик

Список компонентов - на PL 5.1

Снятие

ПРЕДУПРЕЖДЕНИЕ

Отключите питание и отсоедините сетевой шнур.

ОСТОРОЖНО

Не дотрагивайтесь до стеклянной части нагревательного стержня. Загрязнения от ваших пальцев могут повредить нагревательный стержень.

Нагревательный валик

1. Снимите узел фьюзера (REP 10.4)
2. Снимите нагревательный стержень (REP 10.5)
3. Снимите задний контакт нагревательного стержня.
4. Снимите кронштейн пальцев отделения (REP 10.10)
5. Отведите защелки разделителя с поверхности нагревательного стержня или отцепите один конец пружины защелки.
6. Отведите кронштейн термистора в сторону.

ОСТОРОЖНО

Перед тем, как снимать прижимной валик, обязательно снимите две пружины, прижимающие его к прижимному валику. Несоблюдение этой рекомендации может привести к повреждению аппарата.

7. (рис. 1) Снимите нагревательный валик.

Прижимной валик

1. Откройте аппарат.
2. Прижимной валик можно легко снять, сняв предварительно подшипники нагревательного валика и подняв прижимной валик.

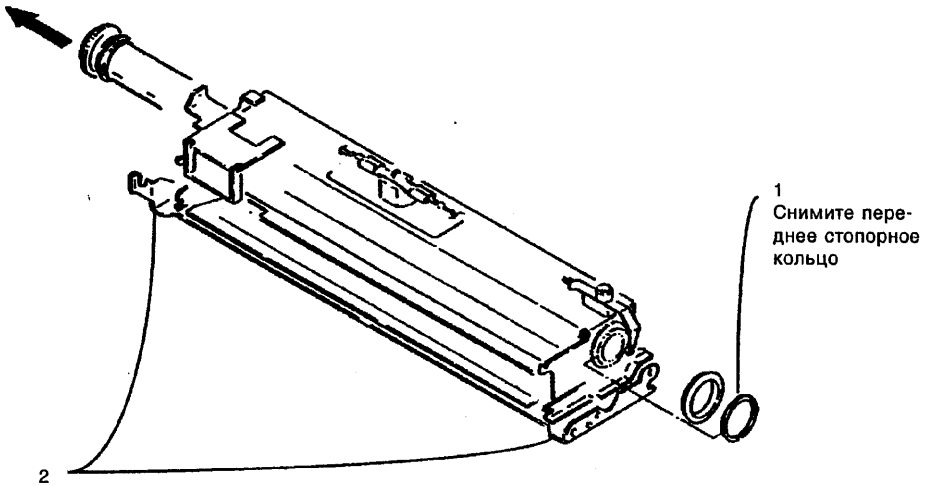

Рисунок 1. Снятие нагревательного валика.

Замена

ОСТОРОЖНО

Не дотрагивайтесь до стеклянной части нагревательного стержня. Загрязнения от ваших пальцев могут повредить стекло. Используйте моющий раствор для очистки стеклянной части нагревательного стержня.

REP 10.10 Пальцы отделения (4)

Список компонентов - на PL 5.1

Снятие

ПРЕДУПРЕЖДЕНИЕ

Отключите питание и отсоедините сетевой шнур.

1. Снимите крышку, расположенную на днище аппарата.
2. (рис. 1) Снимите пальцы отделения.

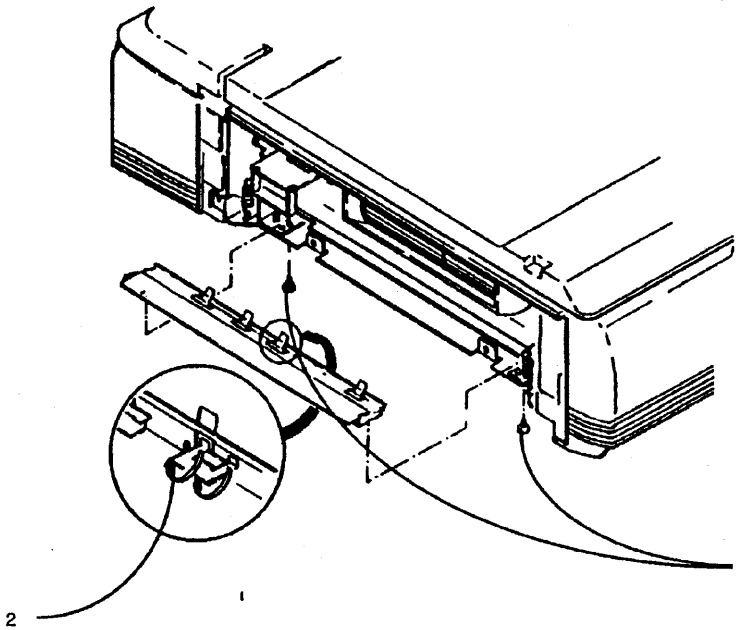

Рисунок 1. Снятие пальцев отделения

Замена

1. Убедитесь, что пальцы отделения установлены в правильное положение. Считая от переднего края кронштейна, правильное положение следующее: 1, 3, 4 и 5.

REP 14.1 Передняя дверца, выходной лоток, лоток для бумаги

Список компонентов - на PL 7.1

Снятие

ПРЕДУПРЕЖДЕНИЕ

Отключите питание и отсоедините сетевой шнур.

ПРИМЕЧАНИЕ: Чтобы разжать выступы, пользуйтесь маленькой отверткой, как показано на рисунке.

1. Снимите узел стекла экспонирования и его крышки (REP 14.4)
2. Чтобы найти части аппарата, обратитесь к рисунку 1.

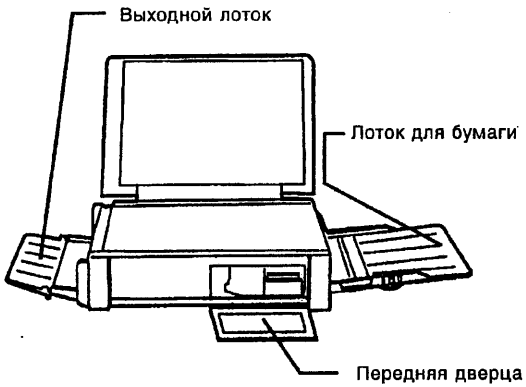

Рисунок 1. Расположение передней дверцы, выходного лотка, лотка для бумаги

- **Снятие передней дверцы**

1. Снимите следующие компоненты:
   а) тонер-картридж (REP 9.1)
   б) левую крышку, правую крышку и переднюю крышку (REP 14.2)
2. (рис. 2) Снимите переднюю дверцу

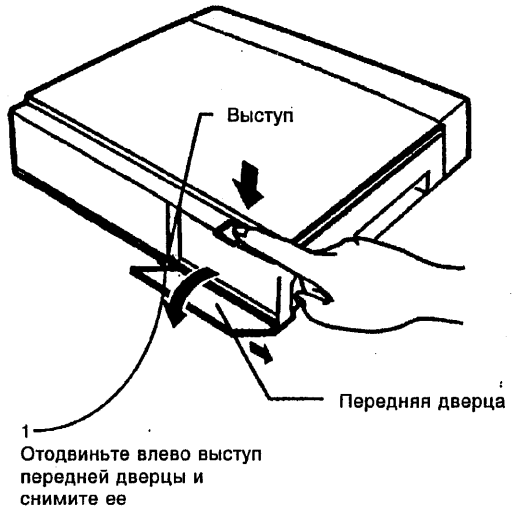

Рисунок 2. Снятие передней дверцы

- **Снятие выходного лотка**

1. (рис.3) Снимите выходной лоток.

ПРИМЕЧАНИЕ: Нажимая на середину выходного лотка, с помощью маленькой отвертки освободите выступы из отверстий.

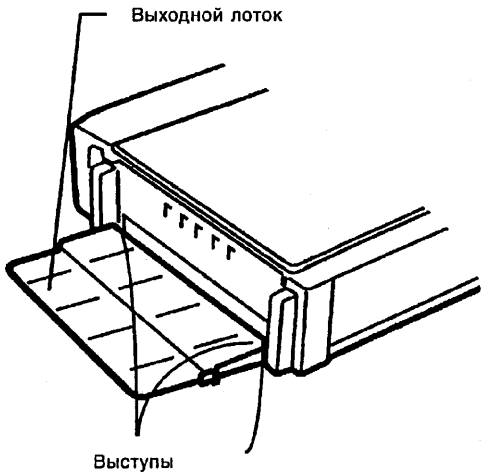

1
Отодвиньте выходной лоток от выступа на передней стороне и снимите выходной лоток

Рисунок 3. Снятие выходного лотка.

- **Снятие лотка для бумаги**

(рис. 4) Снимите лоток для бумаги.

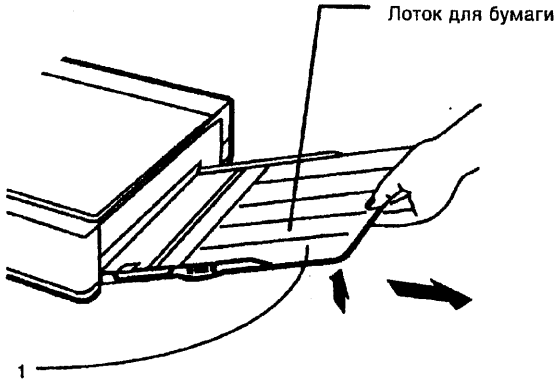

1
Чтобы снять лоток для бумаги с аппарата, приподнимите и выдвиньте его

Рисунок 4. Снятие лотка для бумаги

REP 14.2 Левая крышка, правая крышка, передняя крышка и задняя верхняя крышка

Список компонентов - на PL 7.1

Снятие

ПРЕДУПРЕЖДЕНИЕ

Отключите питание и отсоедините сетевой шнур.

***ПРИМЕЧАНИЕ**: Для разжатия выступов, как показано на рисунке, пользуйтесь маленькой отверткой.*

***ПРИМЕЧАНИЕ**: Перед тем, как снимать переднюю крышку, снимите левую и правую крышки.*

Чтобы снять крышки, обратитесь к рисунку 1.

- **Левая крышка:**

  (Шаг 1): Отвинтите два винта и снимите левую крышку.

- **Правая крышка:**

  (Шаг 2): Отвинтите два винта и снимите правую крышку.

- **Передняя крышка:**

  а) Снимите тонер-картридж

  б) (Шаг 3) Отвинтите два винта, отожмите два выступа и снимите переднюю крышку.

- **Задняя верхняя крышка:**

  в) (Шаг 4) Отвинтите два винта и снимите заднюю верхнюю крышку.

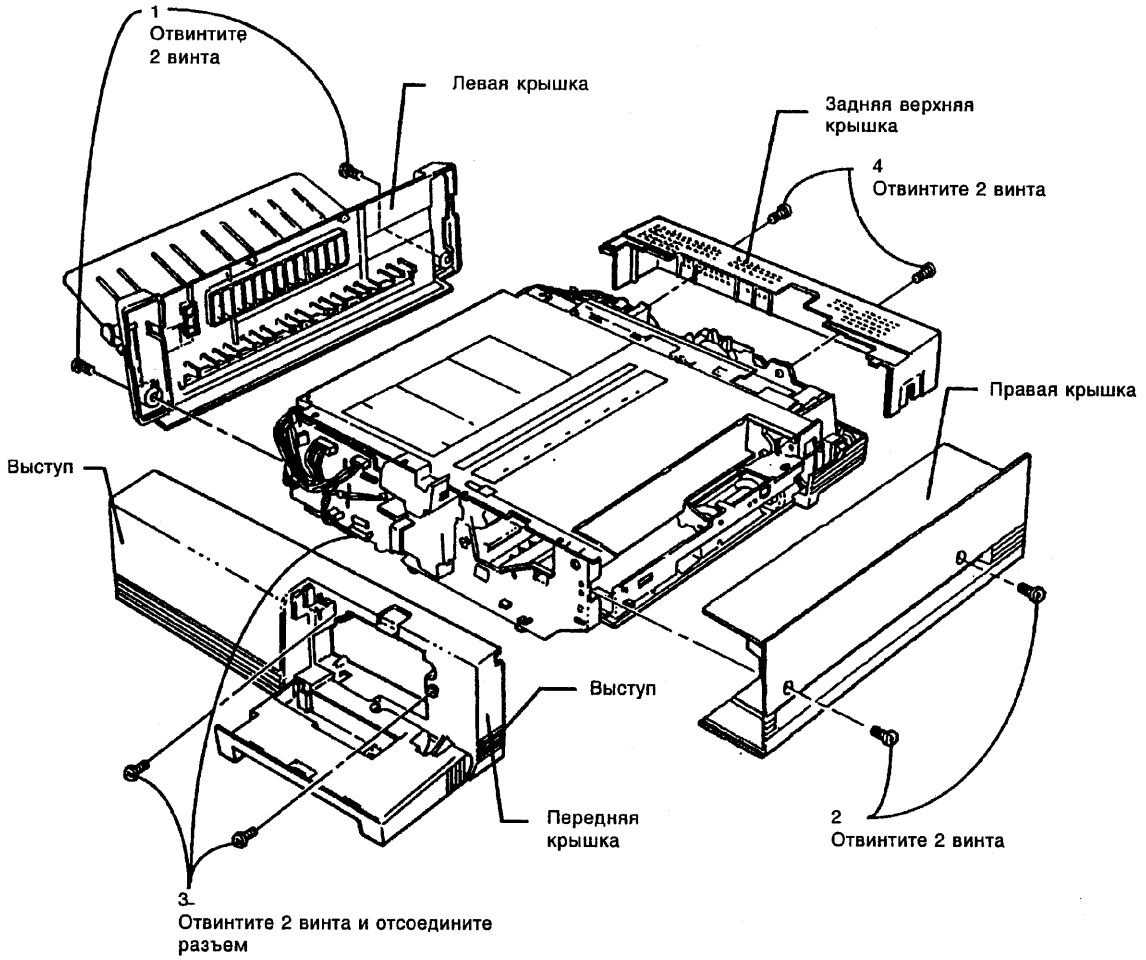

Рисунок 1. Снятие крышек

REP 14.3 Нижняя задняя крышка

Список компонентов - на PL 7.1

Снятие

ПРЕДУПРЕЖДЕНИЕ

Отключите питание и отсоедините сетевой шнур.

1. Снимите следующие компоненты:
   а) узел стекла экспонирования и его крышки (REP 14.4)
   б) левую крышку, правую крышку, переднюю крышку и заднюю верхнюю крышку (REP 14.2)
   в) плату трансформатора (REP 3.3)
2. (рис. 1) Отсоедините семь (7) разъемов, провод подачи напряжения подмагничивания проявителя (красный) и провод заземления, идущий к нижней задней крышке.
3. Отвинтите четыре (4) винта.
4. (рис. 2) Отожмите выступ на крышке с помощью маленькой отвертки и снимите нижнюю заднюю крышку.

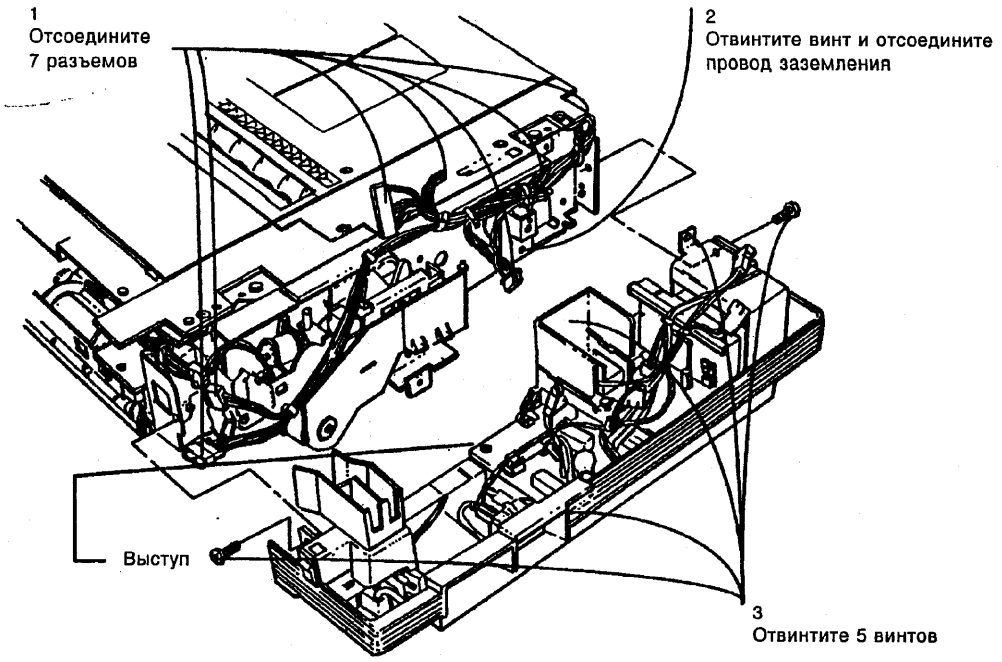

Рисунок 1. Подготовка к снятию нижней задней крышки.

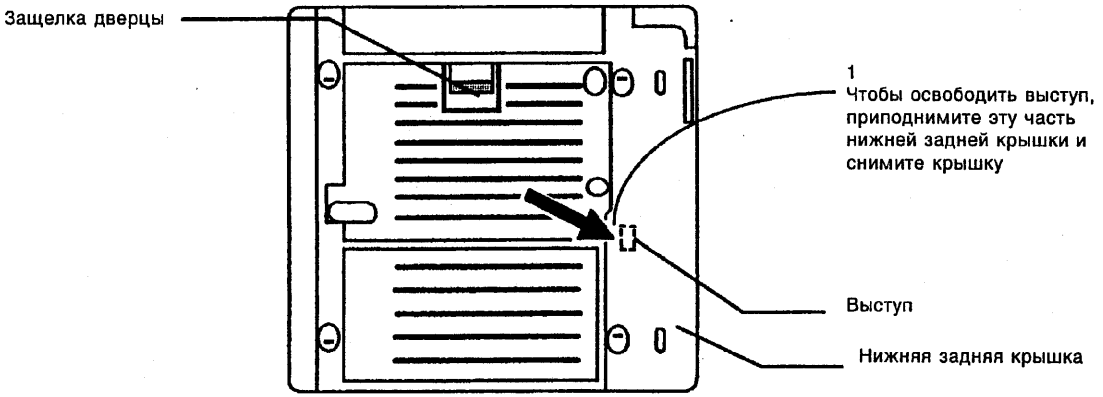

Рисунок 1. Отжатие выступа для снятия нижней задней крышки.

REP 14.4 Узел стекла экспонирования и его крышки

Список компонентов - на PL 7.2

Снятие

ПРЕДУПРЕЖДЕНИЕ

Отключите питание и отсоедините сетевой шнур.

1. (рис. 1) Сдвиньте крышку стекла экспонирования вправо и отвинтите винт.

ОСТОРОЖНО

Перед тем, как снимать узел стекла экспонирования и его крышки, снимите стекло с передней рельсовой направляющей.

2. Сдвиньте крышку стекла влево, снимите, подняв вверх, крышку со стекла и отвинтите два винта

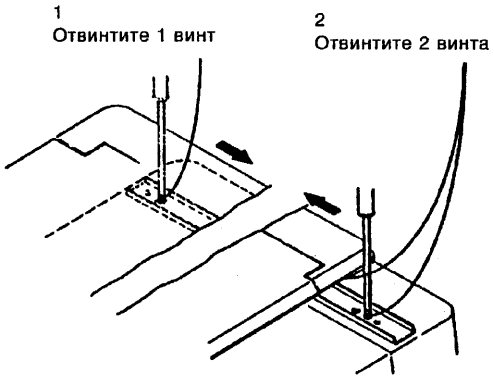

Рисунок 1. Снятие узла стекла экспонирования и его крышки

ПРИМЕЧАНИЕ: *Выполните только пункт 3, если вам необходимо снять с аппарата только крышку стекла.*

3. (рис. 2) При необходимости снимите крышку стекла с аппарата, подняв ее вверх и сдвинув вправо, как это показано на рисунке.

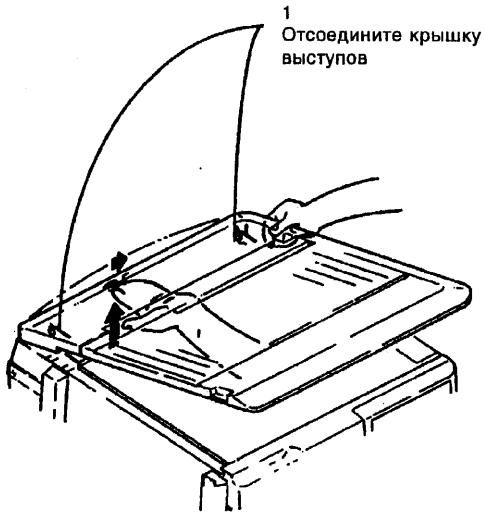

Рисунок 2. Снятие крышки стекла с аппарата

Замена

При замене узла стекла экспонирования и его крышки убедитесь, что стекло встало на переднюю рельсовую направляющую при находящейся на месте передней крышке.

REP 14.5 Крышка на днище аппарата

Список компонентов - на PL 7.1

Снятие

ПРЕДУПРЕЖДЕНИЕ

Отключите питание и отсоедините сетевой шнур.

1. (рис. 1) Ослабьте два винта и удалите крышку, расположенную на днище аппарата.

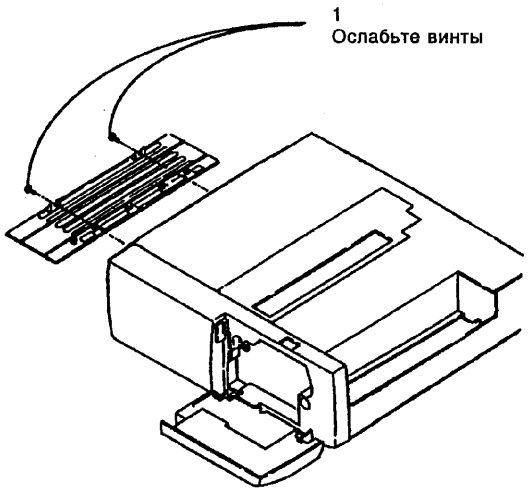

Рисунок 1. Снятие крышки, расположенной на днище аппарата.

ADJ 4.1 Скорость двигателя главного привода

Назначение

Целью данной процедуры является настройка скорости двигателя главного привода таким образом, чтобы крышка стекла передвигалась в правильное положение.

ПРИМЕЧАНИЕ: *При неправильной установке скорости может возникнуть код состояния L4 или застревание бумаги.*

Проверка

1. Включите сетевой выключатель.
2. Изготовьте одну копию и заметьте, где остановилась крышка стекла. Крышка стекла должна остановиться в пределах + 10 мм от края левой крышки (измерено в центре).

Настройка

1. (рис. 1) Снимите заднюю крышку. Установите движок вариометра VR602 в положение 12 часов.
2. Изготовьте одну копию и обратите внимание, где остановилась крышка стекла.
3. Если крышка стекла не остановилась в пределах +10 мм от края левой крышки, настройте VR602:
   а) Против часовой стрелки - чтобы уменьшить скорость (и передвинуть положение остановки крышки стекла вправо).
   б) По часовой стрелке - чтобы увеличить скорость (и передвинуть положение остановки крышки стекла влево).
4. При необходимости повторите пункты 2 и 3.
5. Выполните ADJ 8.1, Регистрация

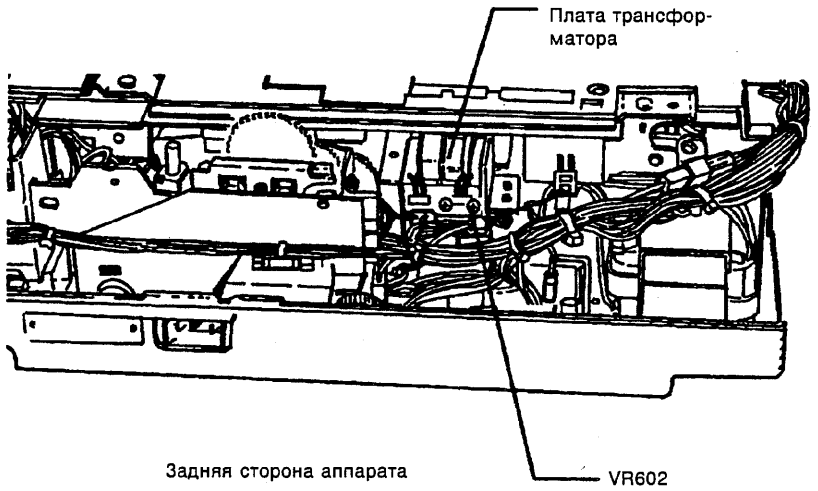

Рисунок 1. Настройка скорости двигателя главного привода.

ADJ 6.1 Экспонирование

Назначение

Целью данной процедуры является настройка уровня экспонирования для получения копий с правильным уровнем плотности тонера. Корректировка экспонирования также устранит дефекты фона.

***Примечание:** эта процедура состоит из трех частей. Это - регулировка напряжения на лампе экспонирования, уровень белого и ручное экспонирование. Все эти этапы должны быть выполнены.*

При замене любой из перечисленных ниже деталей следует проводить настройку экспонирования:

- главная плата
- LVPS
- HVPS
- лампа экспонирования (DS1)
- датчик автоэкспонирования (CR1)
- барабан фоторецептора

Необходимые условия:

Убедитесь, что выполнены приведенные ниже условия:

- Крышка стекла и стекло в хорошем состоянии.
- Все детали оптической системы в хорошем состоянии.
- Датчик автоэкспонирования чистый и в хорошем состоянии.
- (ADJ 4.1): Скорость двигателя главного привода соответствует требованиям.
- (ADJ 9.1): Напряжение подмагничивания соответствует требованиям.

Проверка

1. Установите указатель экспонирования в среднее положение.
2. Изготовьте три копии стороны A стандартного тест-листа (82P524) при установке контрастности копии в положение **Авто**.
3. Проверьте третью копию:
   - Если пара линий .27 едва видна, а пара линий .20 не видна, экспонирование настроено правильно. Если нет, выполните настройку.

Настройка экспонирования

Напряжение на лампе

1. Снимите заднюю крышку (REP 14.1), чтобы получить доступ к P/J5.
2. Нажмите и удерживайте клавишу Стоп/Сброс, включая аппарат.
   а) Все индикаторы должны загореться.
   б) На дисплее должна появиться цифра "8".
3. Нажмите кнопку **"Количество копий"** десять раз. На дисплее появится буква "A".
4. (рис. 1) Подключите прибор между P/J5-1 и P/J5-3.

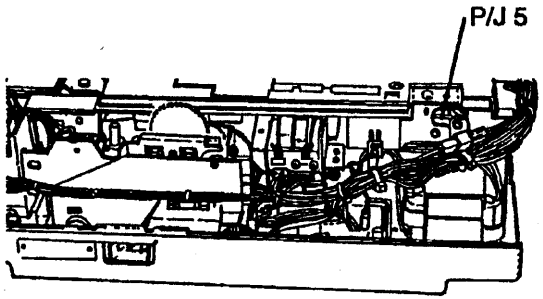

Рисунок 1. Измерение напряжения на лампе

5. Регулируйте напряжение на лампе экспонирования, пока показание прибора не попадет в интервал между 64 В и 66 В (переменный ток).
   а) Нажмите клавишу **Старт**. Загорится индикатор экспонирования, и дисплей покажет текущую установку для измеренного напряжения.

      ПРИМЕЧАНИЕ: На дисплее может высвечиваться значение от 0 до 9. Напряжение на лампе будет уменьшаться или увеличиваться приблизительно на 1 В с уменьшением или увеличением числа на 1. "0" соответствует среднему положению (то же самое, что "5").

   б) Нажмите клавишу **"Количество копий"**, чтобы увеличить или уменьшить напряжение на лампе экспонирования. С увеличением числа увеличивается напряжение. С уменьшением числа напряжение уменьшается. Установка0" то же самое, что установка **"5"**.
6. Нажмите клавишу **Старт**, чтобы сохранить новую установку.
7. Выключите аппарат.

Опорный уровень белого.

1. Войдите в режим диагностики.
2. Нажмите клавишу Количество копий восемь раз. На дисплее появится "8".
3. Накройте стекло экспонирования тремя листами белой бумаги.
4. Настройте опорный уровень белого.
   а) Нажмите клавишу Старт и наблюдайте за индикаторами Светлый, Темный, Авто.
   б) (рис. 1) Регулируйте VR601 на плате трансформатора, пока индикаторы Авто и Светлая не загорятся оба одновременно, как показано на рисунке ниже.

■□□ Поверните по часовой стрелке

□■□ Поверните против часовой стрелки

■■□ Правильно

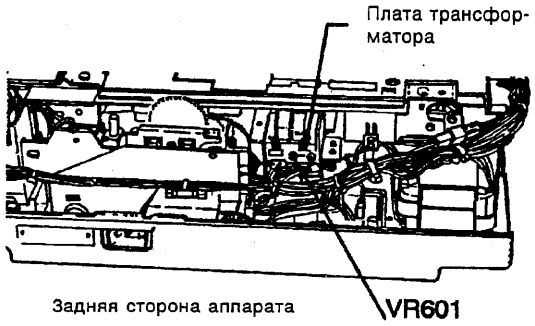

Рисунок 1. Настройка опорного уровня белого.

Ручная настройка экспонирования

1. Установите указатель экспонирования в среднее положение.
2. Изготовьте три копии стороны А стандартного тест-листа (82P524) при установке контрастности копий в положение Авто.
3. Проверьте третью копию:
   - Если пара линий .27 едва видна, а пара линий .20 не видна, экспонирование настроено правильно. Если нет, продолжите.
4. Войдите в режим диагностики.
5. Нажмите клавишу Количество копий пять раз. На дисплее появится цифра "5".
6. Отрегулируйте ручную установку экспонирования.
   а) Нажмите клавишу Старт. Дисплей покажет текущую установку.

   Диапазон настройки: от 0 до 49. Наблюдайте за индикаторами экспонирования и дисплеем, чтобы определить установку. Для справки используйте следующий рисунок:

□□■ [0] = 0

□■■ [5] = 15

□■□ [5] = 25

■■□ [5] = 35

■□□ [9] = 49

   б) Нажмите клавишу Количество копий, чтобы увеличить экспонирование, или клавишу Экспонирование, чтобы уменьшить экспонирование. Увеличивая число, вы увеличиваете экспонирование.
7. Нажмите клавишу Старт, чтобы сохранить новую установку и изготовить копию.
8. Выйдите из режима диагностики.
9. Обратитесь к разделу 6 и выполните следующие процедуры в том порядке, в котором они перечислены:
   1) Настройка Автоэкспонирования
   2) Настройка экспонирования Светлее и Темнее.
10. Поставьте на место заднюю крышку.

ADJ 8.1 Регистрация ведущей кромки

Назначение

Целью данной процедуры является регистрация изображения на бумаге в направлении от ведущей кромки к задней.

Проверка

1. Изготовьте копию стороны А стандартного тест-листа (82P524) при ВЕДУЩЕЙ КРОМКЕ, расположенной прямо напротив верхней (ведущей) кромки регистрации (стандартная ориентация).
2. Посмотрите на регистрационную шкалу ВЕДУЩЕЙ КРОМКИ на копии:

   Если кромка бумаги регистрируется в пределах 1 - 4 мм, регистрация от ведущей до задней кромки выполняется правильно.

   Если нет, выполните настройку.

Настройка

1. Выполните ADJ 4.1 Скорость главного привода.
2. Изготовьте копию стороны А стандартного тест-листа (82P524) при ВЕДУЩЕЙ КРОМКЕ, расположенной прямо напротив верхней (ведущей) кромки регистрации (стандартная ориентация).
3. Посмотрите на регистрационную шкалу ВЕДУЩЕЙ КРОМКИ на копии.

***ПРИМЕЧАНИЕ**: Чтобы не повредить крышку стекла экспонирования, снимите крышку с узла стекла экспонирования и его крышки. (REP 14.3)*

4. (Рисунок 1): При показаниях регистрационной шкалы:
   а) выше указанного предела, сдвиньте активатор движения стекла вправо на то же расстояние, на которое требуется сдвинуть изображение.
   б) ниже указанного предела, сдвиньте активатор движения стекла влево на то же расстояние, на которое требуется сдвинуть изображение.
5. При необходимости заново проверьте и перенастройте регистрацию ведущей кромки.

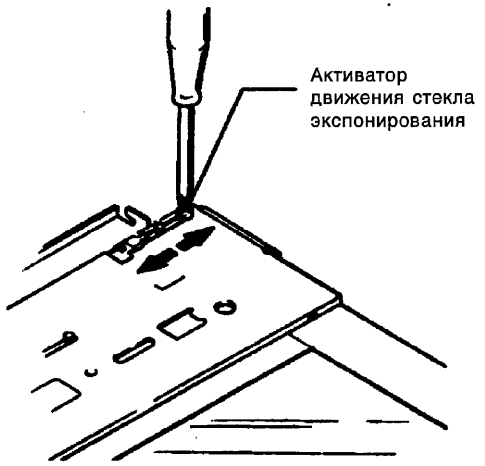

Рисунок 1. Настройка регистрации ведущей кромки

ADJ 9.1 Напряжение подмагничивания

Назначение

Целью данной процедуры является регулировка напряжения подмагничивания проявителя до соответствия техническим требованиям.

Проверка

1. Выключите аппарат. Снимите левую крышку.
2. Установите прибор на измерение -250 В.
3. Подсоедините измерительный прибор между CN-D-1 (+) на главной плате (красный провод) и рамой аппарата (-).
4. Задайте 3 копии и нажмите Старт.
5. Убедитесь, что показание прибора лежит в интервале от -247 до -253 В.
6. Если измеренное напряжение не соответствует техническим требованиям, выполните настройку.
7. Если напряжение в порядке, поставьте на место левую крышку.

Настройка.

***ПРИМЕЧАНИЕ**: Может оказаться, что движки потенциометров после настройки на заводе были приклеены, чтобы зафиксировать их положение. При необходимости настройки напряжения движки следует освободить от клея.*

1. Задайте 3 копии и нажмите Старт.
2. (Рисунок 1): Регулируйте VR301 на плате подмагничивания до тех пор, пока показание прибора не попадет в интервал от -247 до -253 В.
3. Поставьте на место левую крышку.

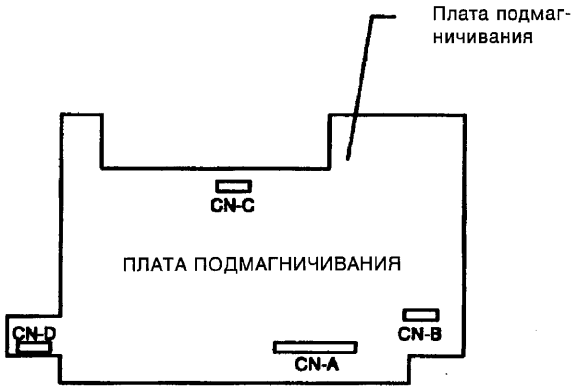

Рисунок 1. Настройка напряжения подмагничивания.

ВВЕДЕНИЕ 5-2

СПИСОК ЭЛЕМЕНТОВ

ГЛАВНЫЕ ПРИВОДЫ

PL 1.1 УЗЕЛ ГЛАВНОГО ПРИВОДА 5-4

PL 1.2 КРОНШТЕЙН ТОНЕР-КАРТРИДЖА 5-5

PL 1.3 УЗЕЛ ПРИВОДА ПОДАЧИ БУМАГИ/КСЕРОГРАФИИ 5-6

PL 1.4 УЗЕЛ ПРИВОДА ФЬЮЗЕРА/ТРАНСПОРТЕРА БУМАГИ 5-7

ПОДАЧА БУМАГИ И РЕГИСТРАЦИЯ

PL 2.1 РЕГИСТРАЦИЯ И КОРОТРОН ПЕРЕНОСА 5-8

PL 2.2 ОТДЕЛЕНИЕ И ТРАНСПОРТИРОВКА КОПИЙ 5-9

PL 2.3 УЗЕЛ ПОДАЧИ БУМАГИ (1 ИЗ 2) 5-10

PL 2.4 УЗЕЛ ПОДАЧИ БУМАГИ (2 ИЗ 2) 5-11

PL 2.5 УЗЕЛ НАПРАВЛЯЮЩЕЙ ДЛЯ БУМАГИ/МУФТЫ 5-12

PL 2.6 УЗЕЛ СОЛЕНОИДА ПОДАЧИ БУМАГИ 5-13

ОПТИКА

PL 3.1 УЗЕЛ ОПТИКИ 5-14

КСЕРОГРАФИЯ

PL 4.1 ТОНЕР-КАРТРИДЖ 5-15

PL 4.2 КАРТРИДЖ БАРАБАНА 5-16

ТРАНСПОРТИРОВКА КОПИЙ И ЗАКРЕПЛЕНИЕ

PL 5.1 УЗЕЛ ФЬЮЗЕРА 5-17

ЭЛЕКТРИЧЕСКИЕ КОМПОНЕНТЫ

PL 6.1 ГЛАВНАЯ ПЛАТА, ВЫСОКОВОЛЬТНЫЙ ИСТОЧНИК ПИТАНИЯ 5-18

PL 6.3 ЭЛЕКТРИЧЕСКИЕ КОМПОНЕНТЫ ЗАДНЕЙ ЧАСТИ АППАРАТА 5-19

РАМЫ И КРЫШКИ

PL 7.1 КРЫШКИ И ВЫХОДНОЙ ЛОТОК 5-20

PL 7.2 СТЕКЛО ЭКСПОНИРОВАНИЯ И ВЕРХНИЕ КРЫШКИ 5-21

PL 7.3 УЗЕЛ ПЕРЕДНЕЙ КРЫШКИ 5-22

КРЕПЕЖНЫЕ ДЕТАЛИ ОБЩЕГО НАЗНАЧЕНИЯ ... 5-23

УКАЗАТЕЛЬ НОМЕРОВ ПО КАТАЛОГУ 5-24

ВВЕДЕНИЕ

В разделе "Перечень запасных частей" определены номера по каталогу и указано местоположение всех заменяемых компонентов подсистем.

СТРУКТУРА РАЗДЕЛА

ПЕРЕЧЕНЬ ЗАПАСНЫХ ЧАСТЕЙ

Номер каждой позиции в перечне номеров по каталогу соответствует номеру позиции на сответствующем рисунке.Все компоненты одной подсистемы принтера будут показаны на одном или нескольких рисунках.

ЭЛЕКТРИЧЕСКИЕ РАЗЪЕМЫ И СОЕДИНИТЕЛИ

В данном разделе содержатся рисунки и описания применяемых в принтере вилок и розеток разъемов и прочих соединителей. Для разъемов приведен перечень номеров по каталогу.

КРЕПЕЖ

Перечень применяемых крепежных деталей приведен в алфавитном порядке. Это позволяет облегчить поиск каждой крепежной детали в перечне запасных частей и на рисунках. Размеры указаны в миллиметрах, если другое не отмечено особо.

УКАЗАТЕЛЬ НОМЕРОВ ПО КАТАЛОГУ

В указателе перечислены все запасные части принтера в порядке возрастания номеров. Для каждого компонента дается ссылка на лист, в котором он может быть найден.

ДРУГАЯ ИНФОРМАЦИЯ

СОКРАЩЕНИЯ

Сокращения в перечнях запасных частей и на рисунках подсистем принтера в разобраном виде применяются с целью более компактного представления информации. В данном Руководстве имеются следующие сокращения:

A	АМПЕР
AC	ПЕРЕМЕННЫЙ ТОК
AWG	АМЕРИКАНСКИЙ АССОРТИМЕНТ ПРОВОДОВ
H	ГЕРЦ
M	МИЛЛИМЕТР
MOD	МОДИФИКАЦИЯ
P/O	ЧАСТЬ (УЗЛА)
PWB	ПЕЧАТНАЯ ПЛАТА
RX	RANK XEROX
USO	UNITED STATES OPERATIONS
V	ВОЛЬТ
W/	ВМЕСТЕ С
XLA	XEROX LATIN AMERICA

СИМВОЛЫ

Встречающиеся в разделе "Перечень запасных частей" символы определены на следующей странице.

ИНФОРМАЦИЯ О ПОДСИСТЕМАХ

ПРИМЕНЕНИЕ ТЕРМИНА "УЗЕЛ"

Термин "узел" будет использован для тех позиций перечня, которые включают в себя другие компоненты, пронумерованные в перечне запасных частей. После слова "assembly" (узел) следует соответствующий номер указанной на рисунках позиции, затем в скобках перечислены позиции входящих в узел компонентов.

СКОБКИ

Скобки указаны для тех компонентов или комплектов, которые поставляются в качестве запасных частей, но на рисунке не показаны. Номер позиции узла или комплекта указан перед скобкой; номера позиций составных частей следуют после скобки.

Доработки/МОДИФИКАЦИИ

Встречающаяся в описании компонентов запись "W/Tag" указывает на то, что компонент был доработан. Для того, чтобы узнать название и цель доработки, обратитесь к указателю модификационных изменений, приведенному в разделе "Информация общего назначения".

Иногда запасная деталь или узел могут поставляться в двух вариантах: с доработкой и без нее. В этих случаях применяйте ту деталь, которая соответствует конфигурации вашего принтера. Если принтер не имеет номера Tag/MOD или доступный компонент для замены указан в списке как "W/Tag", установите набор для доработки или любой из вариантов компонента. На то, какой набор для доработки или комплект запасных частей вам необходим, указывает указатель доработок.

Если при модификации принтера вы установили набор для доработки или все определяющие модификацию составные части, зачеркните в таблице доработок принтера соответствующий номер.

СИМВОЛЫ

В разделе "Перечень запасных частей" применяются следующие символы.

Номер позиции в рамке с зачерненными углами указывает на то, что для компонента имеется процедура регулировки (рисунок 1). Описание регулировки дано в разделе "Регулировки".

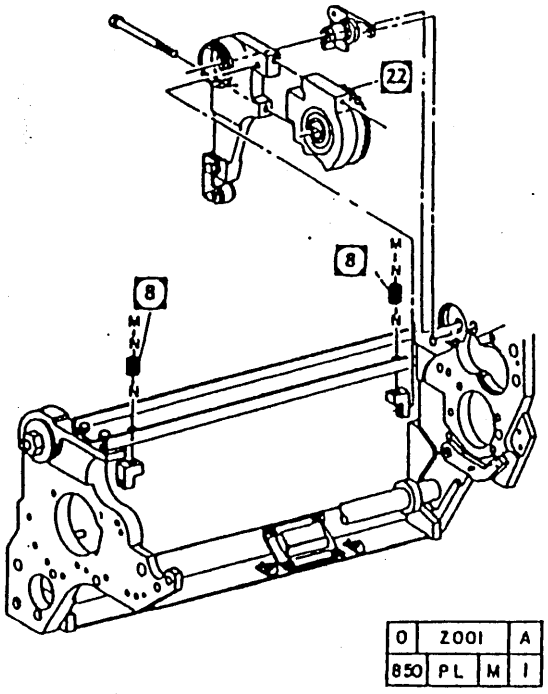

Рисунок 1. Символ регулировки

Номер позиции в обычной рамке указывает на то, что для компонента предусмотрена ремонтная процедура (рисунок 2). Для правильного соблюдения последовательности ремонтных операций, предупреждений, предостережений, примечаний и других особых условий обратитесь к описаниям процедур в разделе "Устранение неисправностей".

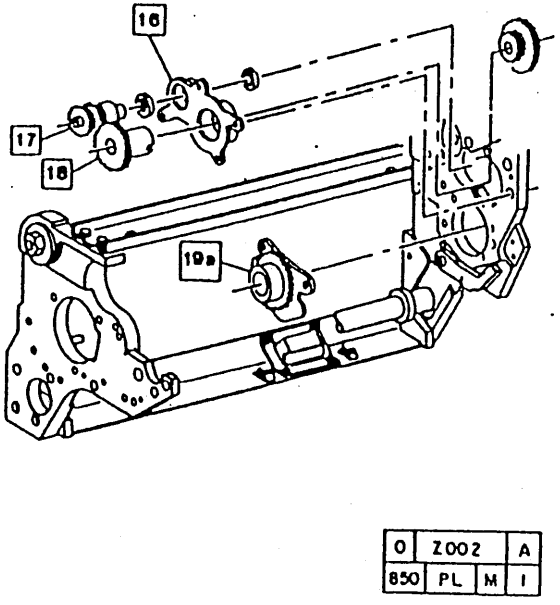

Рисунок 2. Символ ремонтной процедуры

Номер позиции в двойной рамке указывает на то, что для компонента имеются процедуры ремонта и регулировки (рисунок 3). Более подробную информацию по этим процедурам вы найдете в соответствующих разделах.

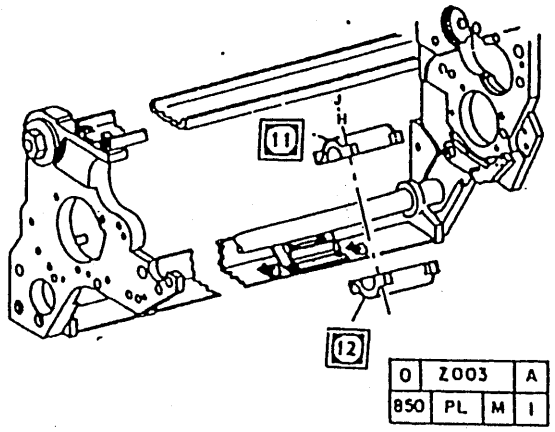

Рисунок 3. Символ процедур регулировки и ремонта

SYMBOLOGY

A tag number within a circle and pointing to an item number shows that the part has been changed by the tag numbor within the circle (Figure 1). Information on the modification is in the Change Tag Index.

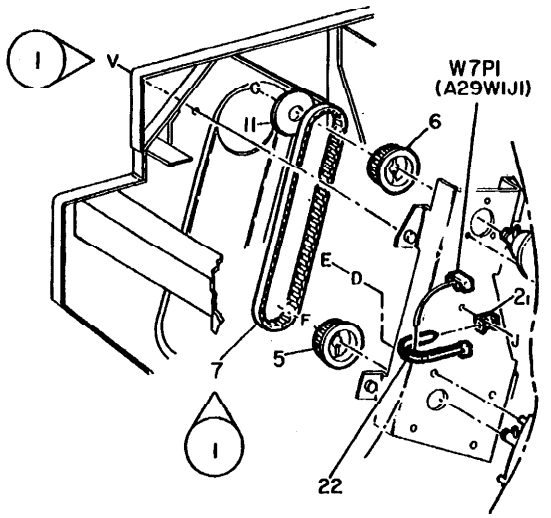

0	Z004		A
850	PL	M	I

Figure 1. With Tag Symbol

A tag number within a circle having a shaded bar and pointing to an item number shows that the configuration of the part shown is the configuration before the part was changed by the tag number within the circle (Figure 2).

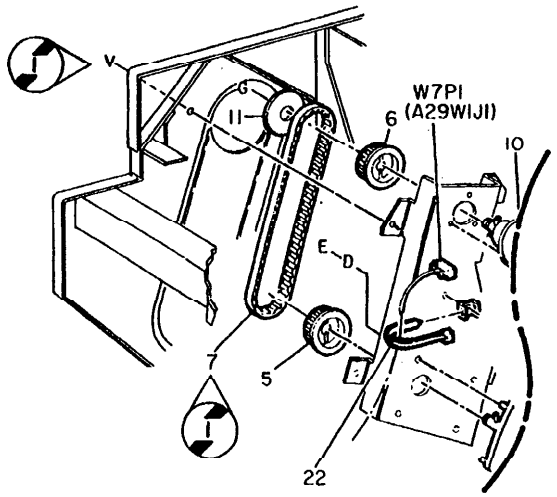

0	Z005		A
850	PL	M	I

Figure 2. Without Tag Symbol

A tag number within a circle with no apex shows that the entire drawing has been changed by the tag number within the circle (Figure 3). Information on the modification is in the Change Tag Index.

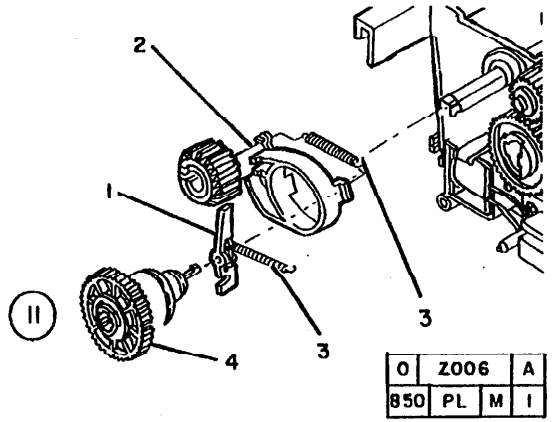

0	Z006		A
850	PL	M	I

Figure 3. Entire Drawing With Tag Symbol

A tag number within a circle with no apex and having a shaded bar shows that the entire drawing was the configuration before being changed by the tag number within the circle (Figure 4).

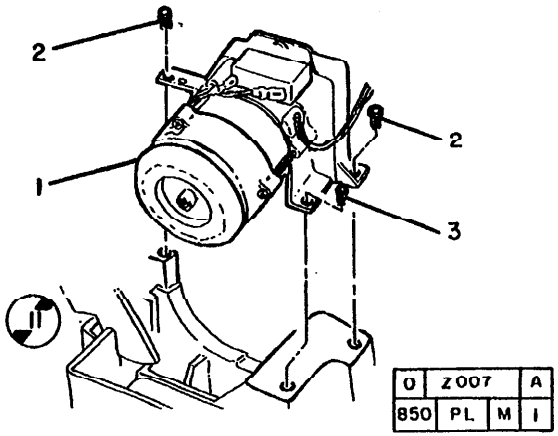

0	Z007		A
850	PL	M	I

Figure 4. Entire Drawing Without Tag Symbol

PL 1.1 MAIN DRIVE ASSEMBLY

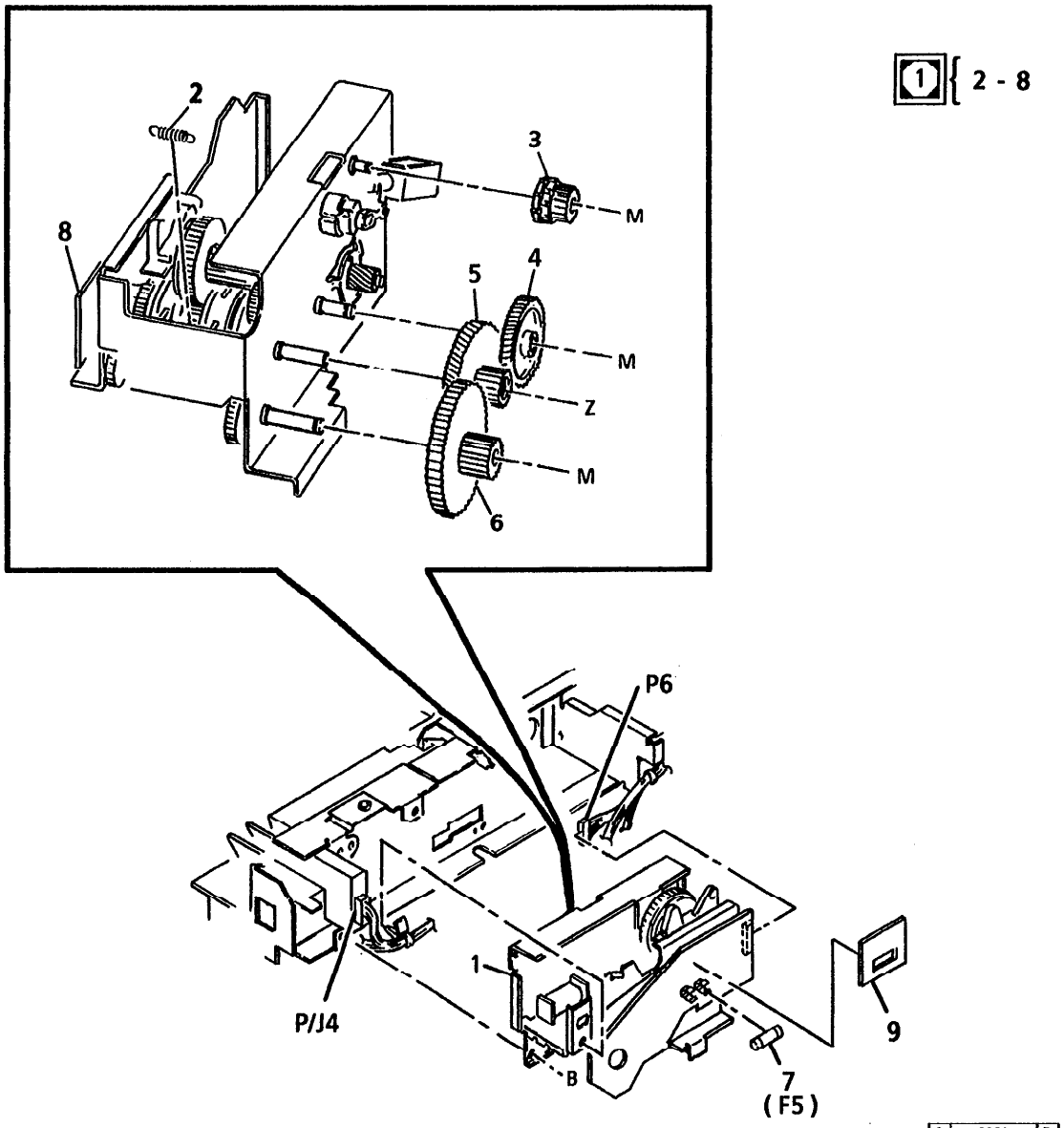

1 { 2 - 8

ITEM	PART	DESCRIPTION
1	7K6270	DRIVE ASSEMBLY (60HZ) (REP 4.1)
-	7K8690	DRIVE ASSEMBLY (50HZ) (REP 4.1)
2	9E25140	SPRING
3	7E14920	GEAR
4	7E14930	GEAR (70T/20T)
5	7E14940	GEAR (65T/20T)
6	7E14950	GEAR (65T/20T)
7	108E1340	FUSE (F5) (.8A, 100V)
-	108E2560	FUSE (F5) (.5A, 200V)
8	--	DRIVE ASSEMBLY PWB (P/O ITEM 1)
9	--	PWB PROTECTOR (NOT SPARED)

0	0001	B
SHK	PL	X 0

PL 1.2 TONER CARTRIDGE BRACKET

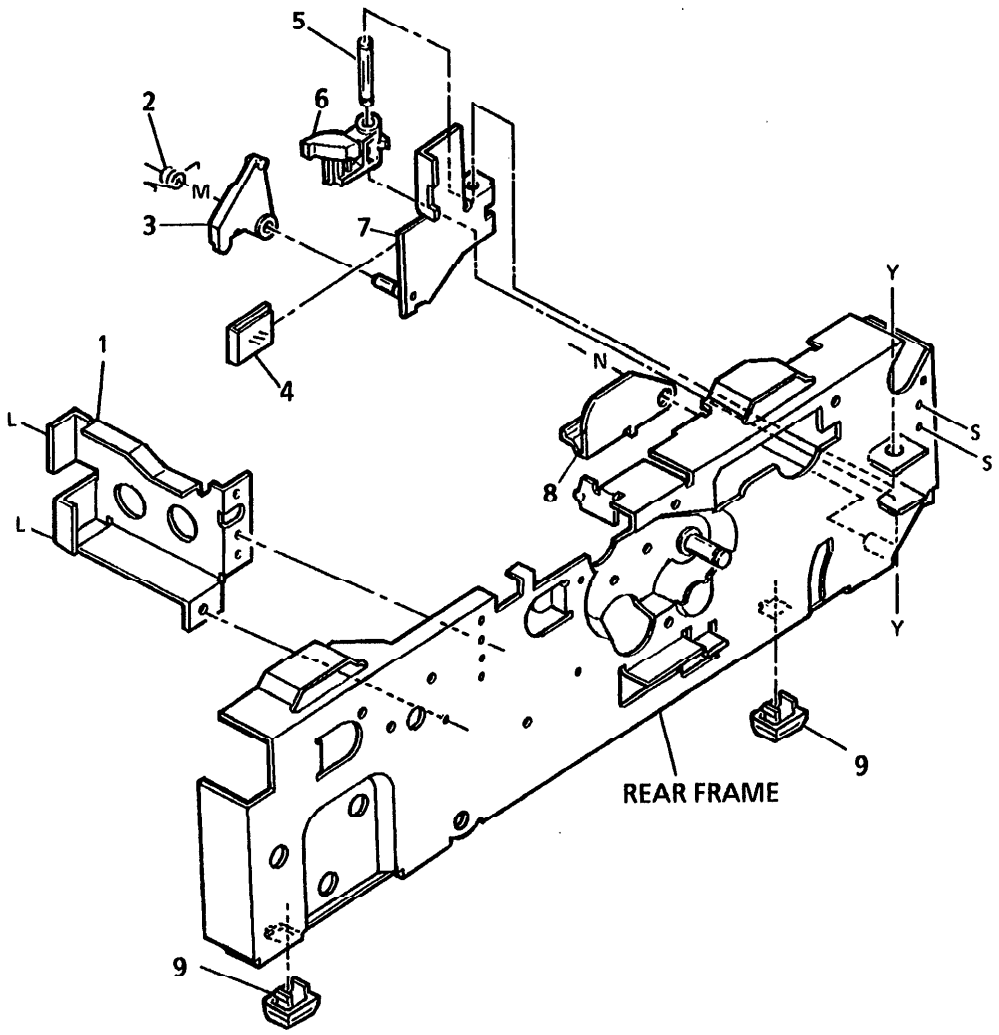

ITEM	PART	DESCRIPTION
1	--	SUPPORT BRACKET (NOT SPARED)
2	9E25040	SPRING
3	11E3460	LEVER
4	--	INSULATOR (NOT SPARED)
5	--	SHAFT (NOT SPARED)
6	11E3470	LEVER
7	--	BRACKET (NOT SPARED)
8	--	LEVER (NOT SPARED)
9	17E4000	REAR FOOT

0	0002		A
SHK	PL	X	0

PL 1.3 PAPER FEED/XEROGRAPHIC DRIVE ASSEMBLY

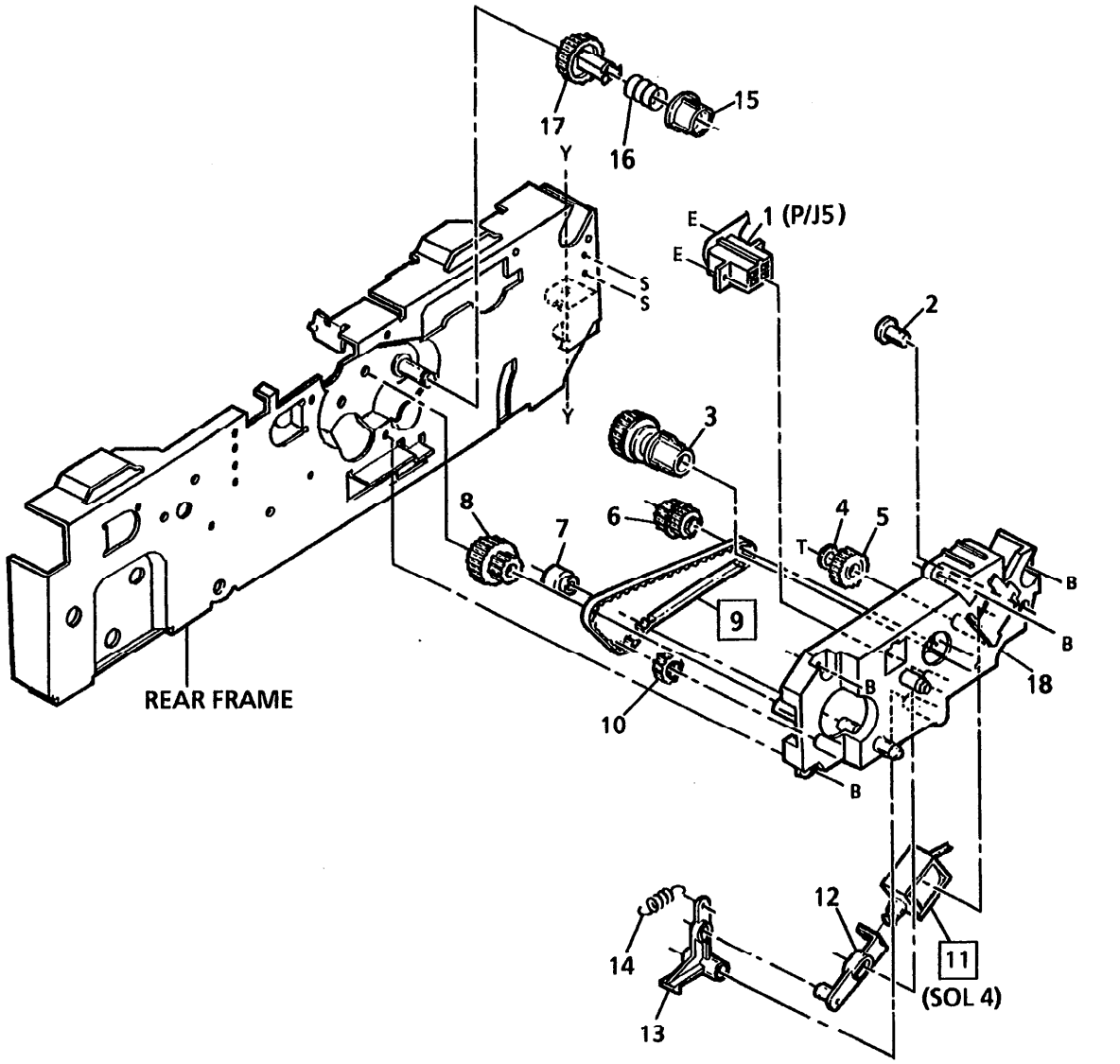

U	0003	A
SHK	PL	X	0

ITEM	PART	DESCRIPTION
1	--	DEVELOPER INTERFACE HARNESS (NOT SPARED)
2	6E22900	PIN
3	--	COUPLER (NOT SPARED)
4	14E18000	SPACER
5	7E14840	GEAR (20T)
6	7E14850	GEAR (16/20T)
7	5E6340	COLLAR
8	7E14860	GEAR (26/20T)
9	23E6050	PAPER FEED DRIVE BELT (REP 8.5)
10	20E12600	PULLEY (16T)
11	121E6360	REGISTRATION ROLL SOLENOID (SOL4) (REP 8.2)
12	11E3480	REGISTRATION PAWL LEVER
13	11E3490	REGISTRATION PAWL
14	9E25050	REGISTRATION PAWL SPRING
15	5E6350	COUPLER
16	9E25060	SPRING
17	7E14870	GEAR (24T)
18	--	BRACKET (NOT SPARED)

PL 1.4 FUSER/PAPER TRANSPORT DRIVE ASSEMBLY

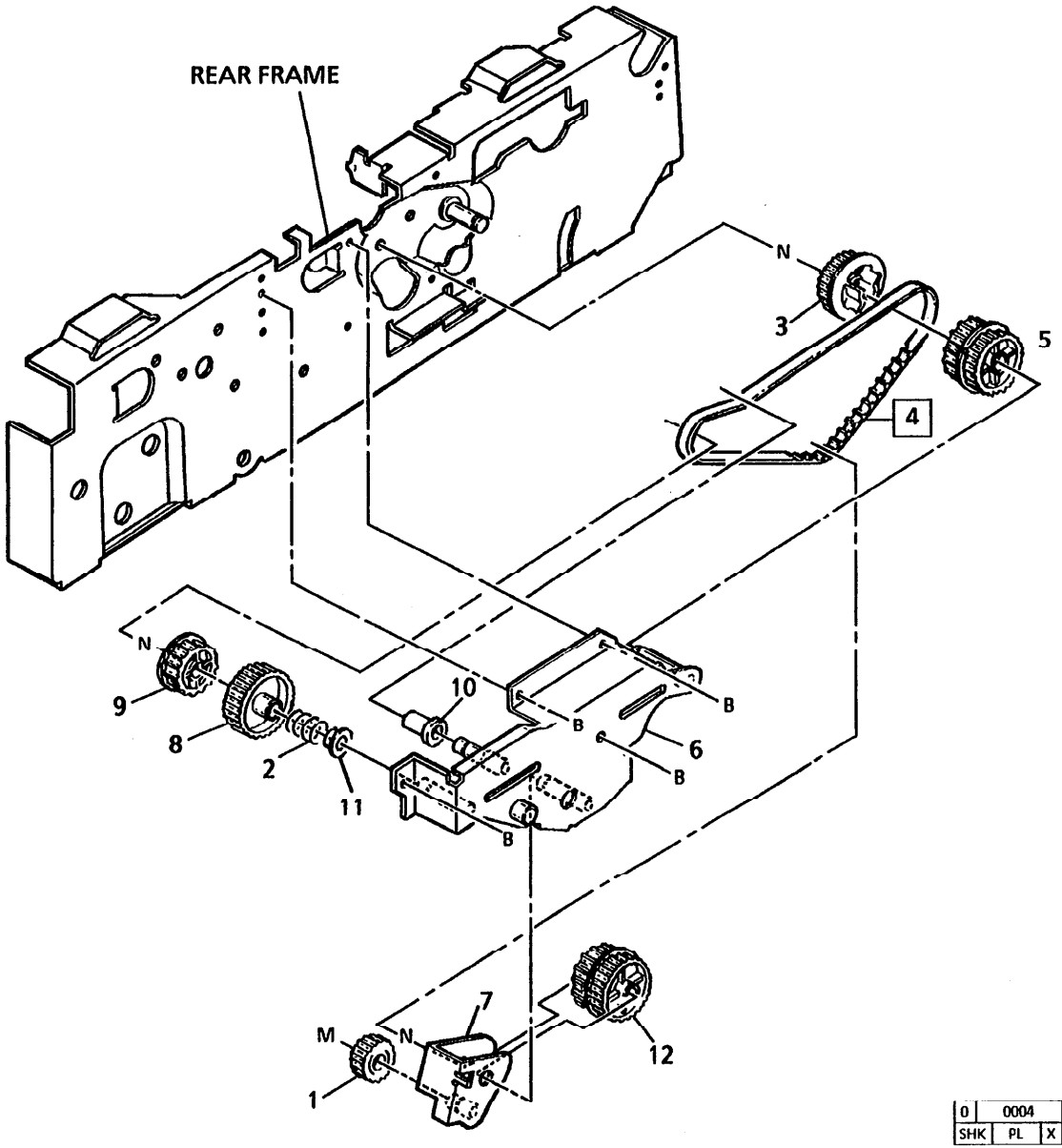

ITEM	PART	DESCRIPTION
1	7E14840	GEAR (20T)
2	9E25060	SPRING
3	7E14880	GEAR (30T)
4	23E6060	TRANSPORT DRIVE BELT (REP 10.2)
I 5	7E14910	DOUBLE GEAR
6	--	BRACKET
7	--	BRACKET
8	--	GEAR (36T)
9	20E12610	PULLEY (32T)
10	--	PULLEY
11	--	BEARING
I 12	7E42080	GEAR (30 /36T)

0	0004	A
SHK	PL	X	0

PL 2.1 REGISTRATION AND TRANSFER COROTRON

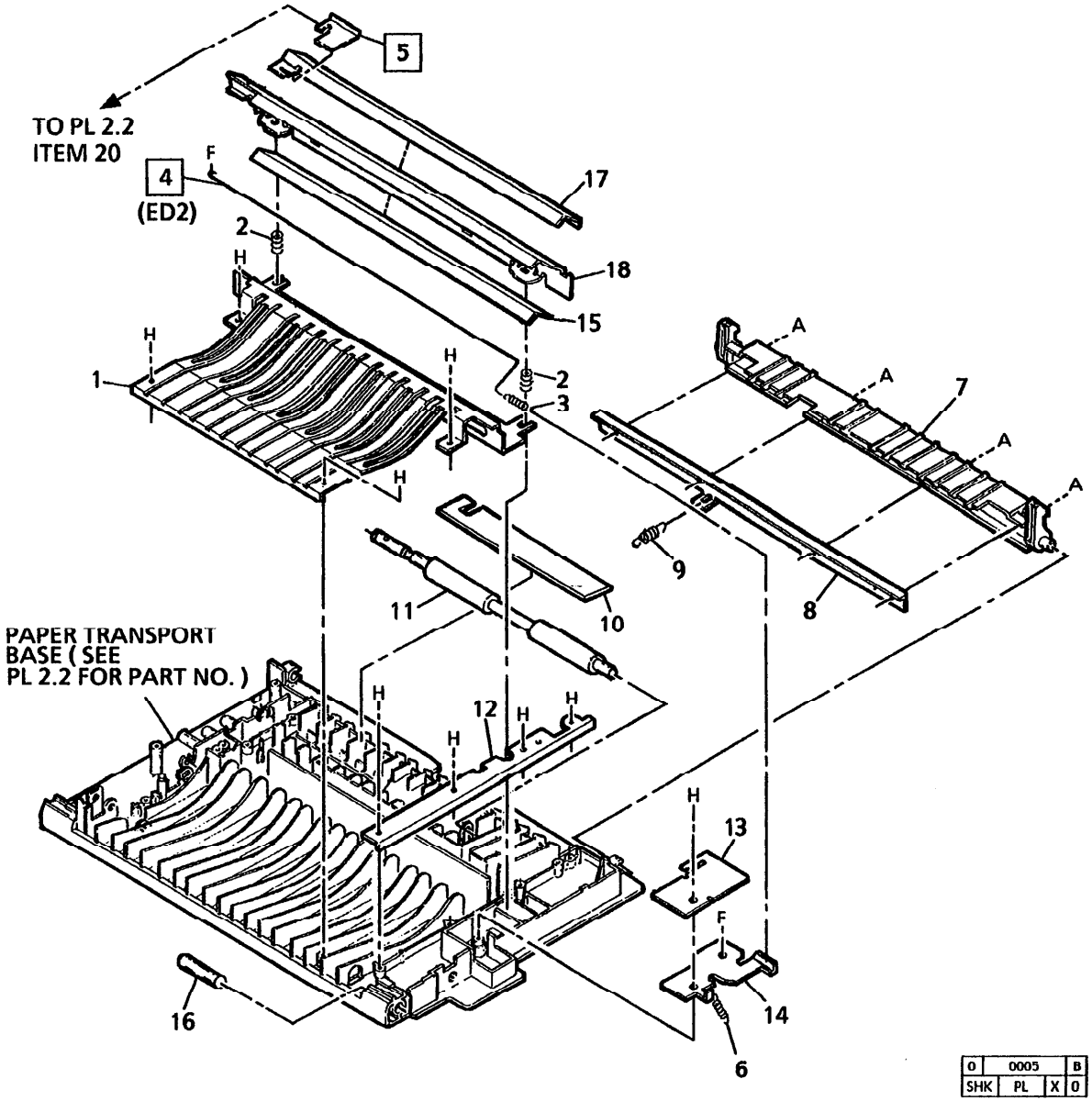

ITEM	PART	DESCRIPTION
1	38E8550	PAPER GUIDE
2	9E25070	SPRING
3	9E25080	SPRING
4	117E5320	COROTRON WIRE (ED2) (REP 9.3)
5	38E8760	STRIPPER GUIDE HOLDER (REP 10.3)
6	--	SPRING (NOT SPARED)
7	3E16090	PAPER TRANSPORT LATCH
8	--	BASE PLATE (NOT SPARED)
9	9E25090	SPRING
10	38E8570	PAPER GUIDE
11	22E10180	REGISTRATION ROLL
12	--	SUPPORT PLATE (NOT SPARED)
13	118E6740	COVER
14	--	CONTACT (NOT SPARED)
15	38E8590	BAFFLE
16	--	SHAFT (NOT SPARED)
17	38E8580	GUIDE COATING
18	--	PAPER GUIDE (NOT SPARED)

PL 2.2 STRIPPING AND COPY TRANSPORT

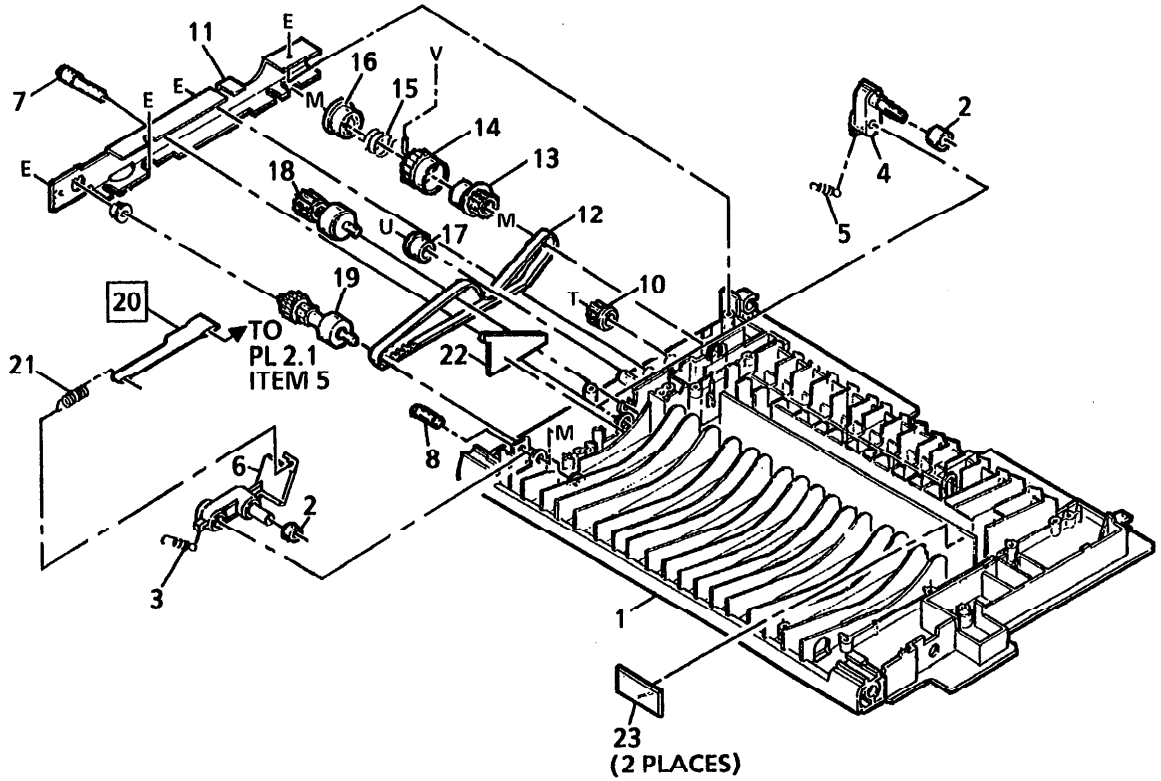

ITEM	PART	DESCRIPTION
1	2E33560	PAPER TRANSPORT BASE
2	--	COLLAR (NOT SPARED)
3	9E25100	SPRING
4	31E4990	PRESSURE ARM
5	9E25110	SPRING
6	31E5000	LOADING ARM
7	--	PIN (NOT SPARED)
8	--	PIN (NOT SPARED)
9	--	BEARING (NOT SPARED)
10	20E12620	PULLEY
11	--	SUPPORT BRACKET (NOT SPARED)
12	23E6070	TIMING BELT (144T)
13	5E6360	CLUTCH BOSS/GEAR
14	--	CLUTCH SLEEVE (NOT SPARED)
15	9E25120	CLUTCH SPRING
16	5E6370	CLUTCH BOSS
17	5E6380	COLLAR
18	22E10190	ROLLER
19	22E10200	ROLLER
20	38E8600	STRIPPER GUIDE (REP 10.3)
21	9E25130	SPRING
22	--	PAPER GUIDE (NOT SPARED)
23	118E6750	TONER SEAL

0	0006	A
SHK	PL	X	0

PL 2.3 PAPER FEED ASSEMBLY (1 OF 2)

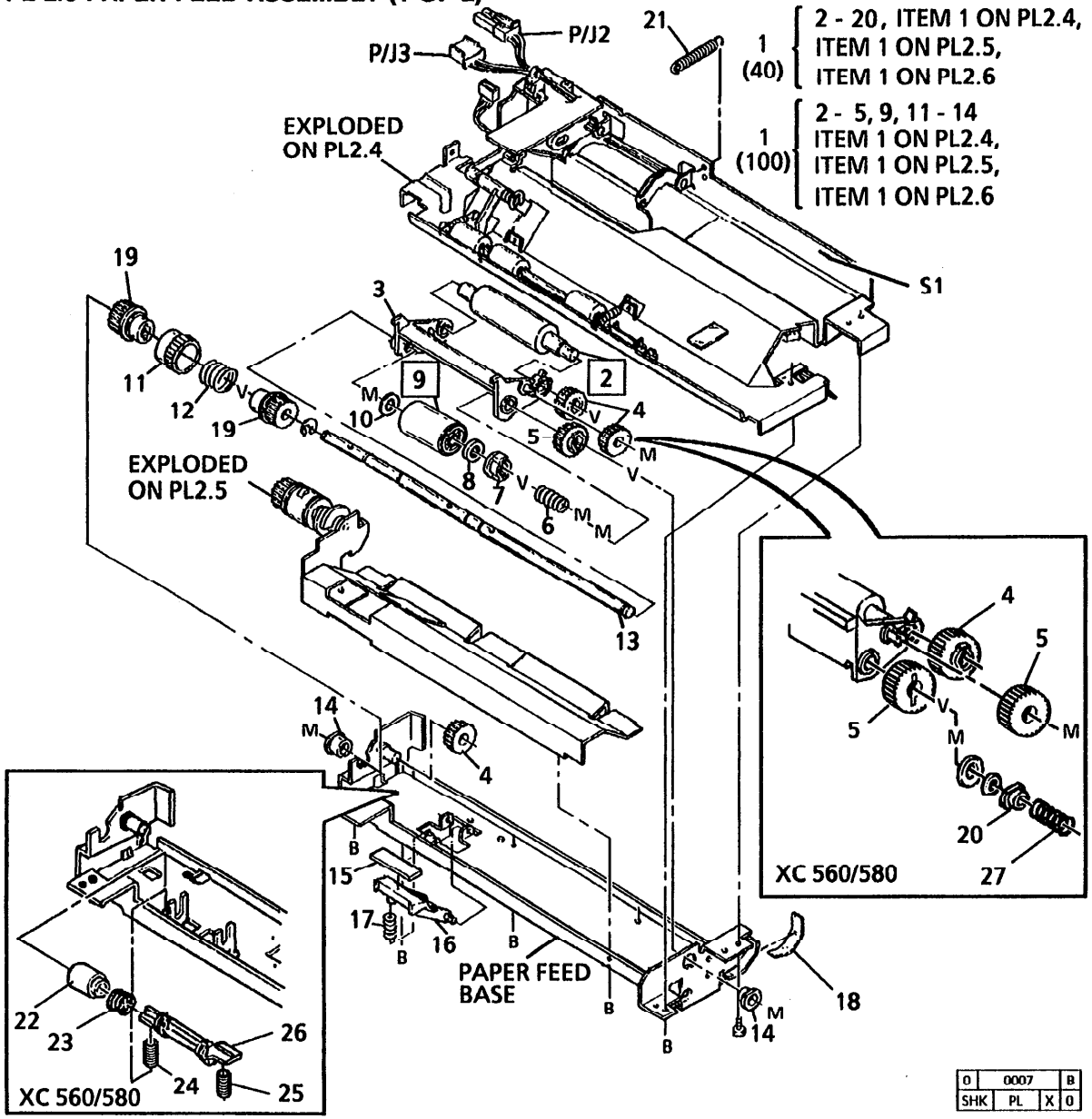

ITEM	PART	DESCRIPTION
1	--	PAPER FEED ASSEMBLY (REP 8.3)
2	22E20050	TAKEUP ROLL (REP 8.4)
3	31E5030	FEED ARM (XC520/XC540)
-	31E8200	FEED ARM (XC560/XC580)
4	--	GEAR (16T)(P/O ITEM 1)
5	7E14840	GEAR (20T)
6	9E25210	SPRING
7	--	BEARING (P/O ITEM 1)
8	--	SPACER(P/O ITEM 1)
9	22E10250	PAPER FEED ROLL (XC520/XC540)(REP 8.4)
-	5E10560	PAPER FEED ROLL (XC560/XC580)(REP 8.4)
10	14E18000	SPACER (XC520/XC540)
11	--	CLUTCH BARREL (P/O ITEM 1)
12	--	SPRING (P/O ITEM 1)
13	6E22920	SHAFT (XC520/XC540)
-	6E56150	SHAFT (XC560/XC580)
14	--	BEARING (P/O ITEM 1)
15	19E15900	RETARD PAD (XC520/XC540)
16	113E8020	RETARD FRAME (XC520/XC540)
17	9E25220	SPRING (XC520/XC540)
18	--	WEAR PROTECT STRIP (P/O ITEM 1)
19	--	CLUTCH BOSS (P/O ITEM 1)
20	--	BEARING (XC560/XC580) (P/O ITEM 1)
21	809E530	SPRING (XC560/XC580)
22	22E20520	REVERSE ROLL (XC560/XC580)
23	809E450	SPRING (XC560/XC580)
24	809E470	SPRING (XC560/XC580)
25	809E460	SPRING (XC560/XC580)
26	6E56160	REVERSE ROLL SHAFT (XC560/XC580)
27	809E480	SPRING (XC560/XC580)

0	0007	B
SHK	PL	X 0

PL 2.4 PAPER FEED ASSEMBLY (2 OF 2)

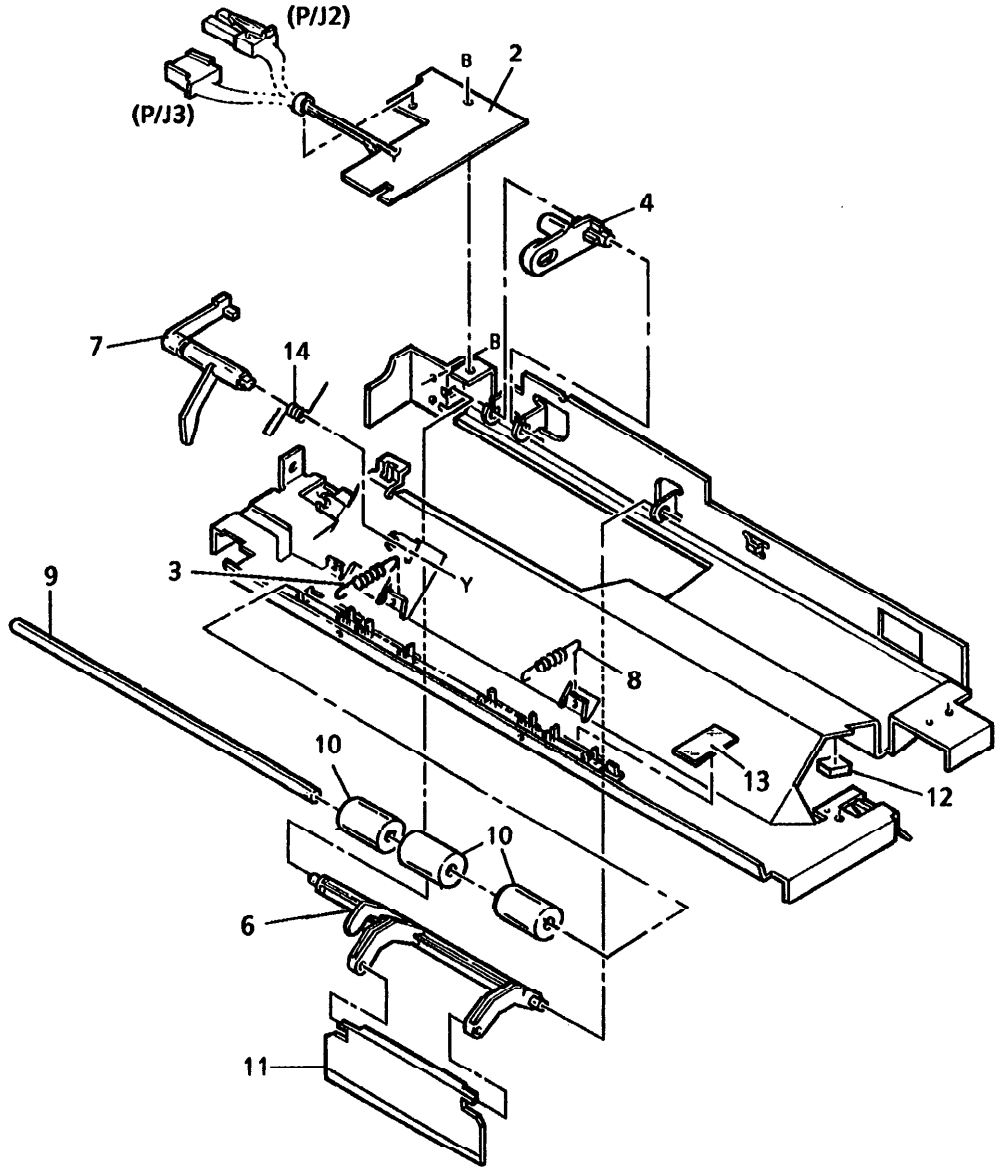

1 { 2 - 14

ITEM	PART	DESCRIPTION
1	--	PAPER FEEDER (P/O ITEM 1 ON PL2.3)
2	160K21470	PAPER SUPPLY PWB
3	9E25240	REGISTRATION PINCH ROLL SPRING
4	31E5010	CAM FOLLOWER (XC520/XC540)
-	31E8190	CAM FOLLOWER (XC560/XC580)
5	--	WIRE HARNESS (NOT SPARED)
6	31E5020	GATE ARM (XC520/XC540)
-	31E8220	GATE ARM (XC560/XC580)
7	11E3520	PAPER ENTRY SENSOR ACTUATOR
8	9E25200	SPRING
9	6E22910	SHAFT
10	22E10230	PINCH ROLL
11	3E15810	GATE (XC520/XC540)
-	3E41390	GATE (XC560/XC580)
12	6E22930	SHAFT CUSHION
13	38E8620	UPPER GUIDE
14	--	SPRING

0	0009	A
SHK	PL	X 0

PL 2.5 PAPER GUIDE/CLUTCH ASSEMBLY

1{2-7

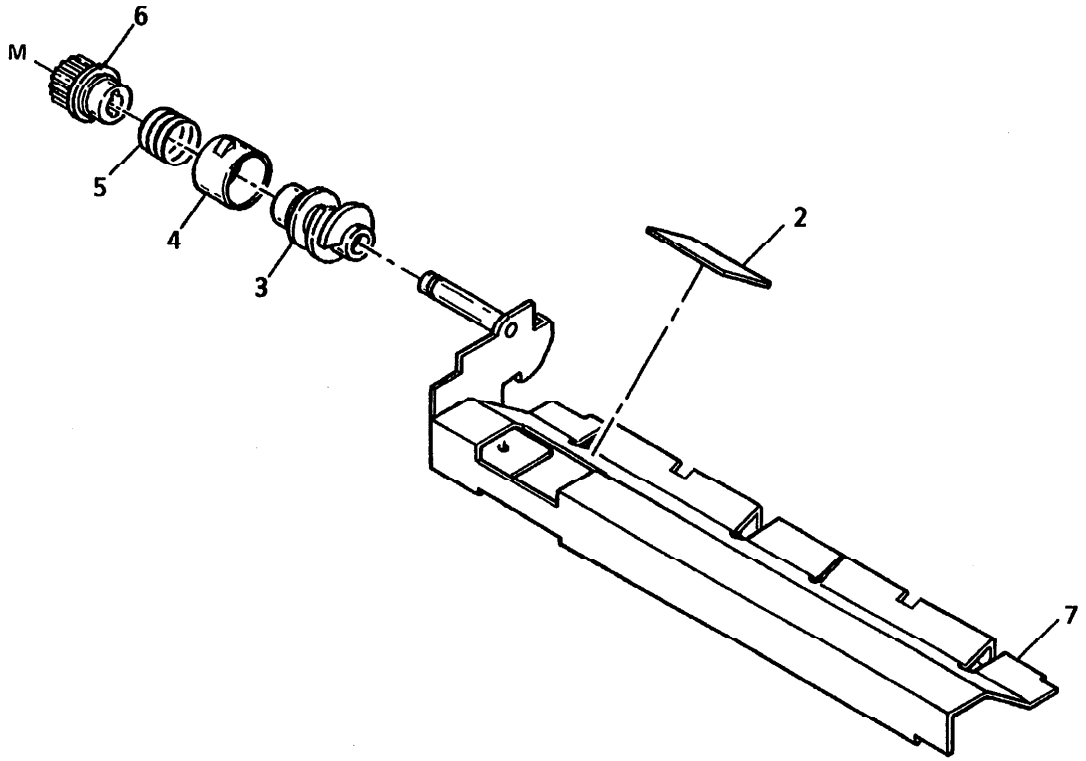

ITEM	PART	DESCRIPTION
1	--	PAPER GUIDE/CLUTCH ASSEMBLY (P/O ITEM 1 ON PL2.3)
2	38E8610	PAPER GUIDE (XC520/XC540)
-	38E16900	PAPER GUIDE (XC560/XC580)
3	--	CLUTCH BOSS (P/O ITEM 1)
4	--	CLUTCH BARREL (P/O ITEM 1)
5	--	SPRING(P/O ITEM 1)
6	--	CLUTCH BOSS (P/O ITEM 1)
7	--	PAPER GUIDE (P/O ITEM 1)

0	0010	A
SHK	PL	X 0

PL 2.6 PAPER FEED SOLENOID ASSEMBLY

1 { 2 - 7

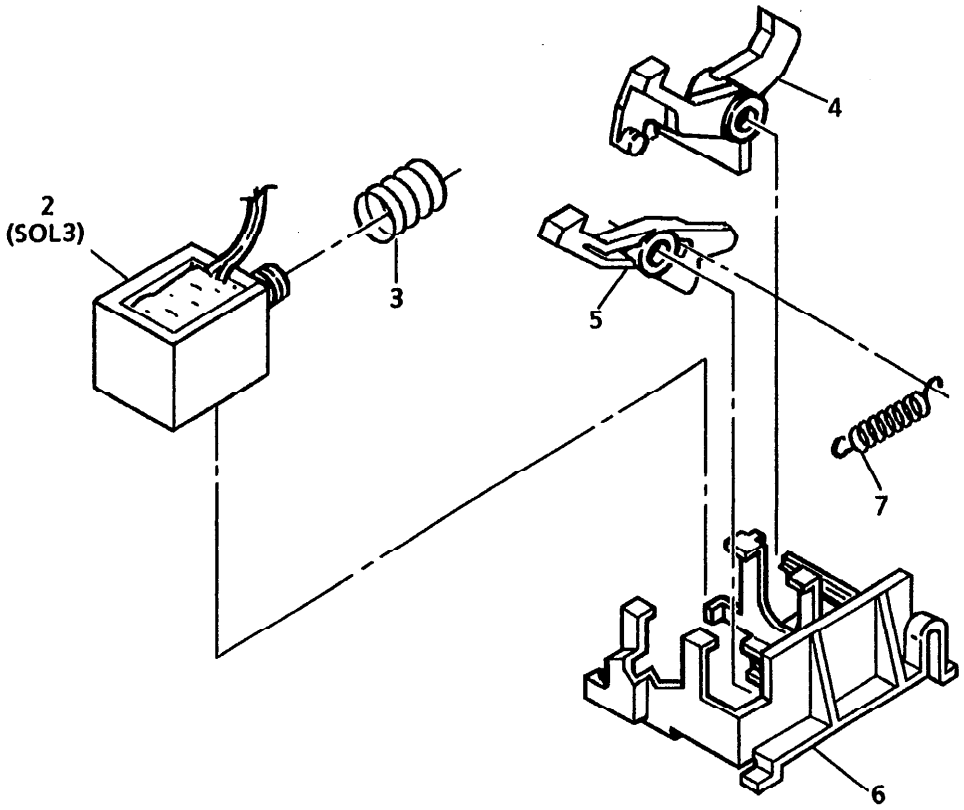

ITEM	PART	DESCRIPTION
1	--	SOLENOID ASSEMBLY (P/O ITEM 1 ON PL2.3)
2	121E6370	PAPER FEED SOLENOID (SOL3)
3	9E50870	SPRING
4	7E25590	PAWL
5	7E25600	PAWL
6	68E67890	MOUNTING BRACKET (P/O ITEM 1)
7	9E50880	SPRING

0	0012	A
SHK	PL	X 0

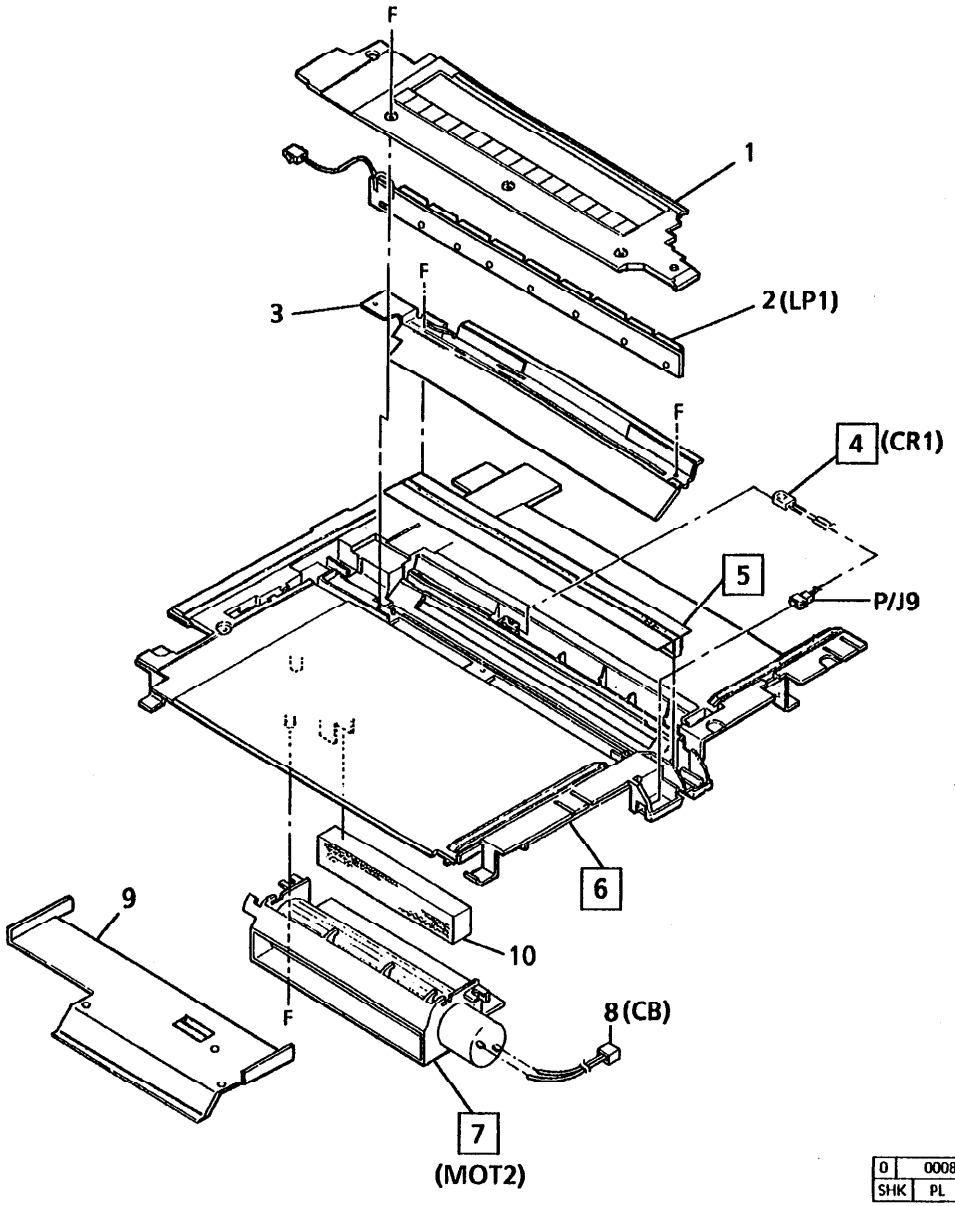

ITEM	PART	DESCRIPTION
1	48E30830	EXPOSURE LAMP COVER
2	122E2020	EXPOSURE LAMP (LP1) (REP 6.1)
3	62K7800	REFLECTOR
4	--	AUTO EXPOSURE SENSOR (CR1) (REP 6.2)
5	62K7790	SELFOC LENS (REP 6.2)
6	1E38560	OPTICS FRAME (REP 6.3)
7	127K8340	COOLING MOTOR(MOT2) (REP 6.4)
8	152K35990	WIRE HARNESS
9	--	DUCT COVER
10	53E4810	OZONE FILTER

0	0008		A
SHK	PL	X	0

PL 4.1 TONER CARTRIDGE

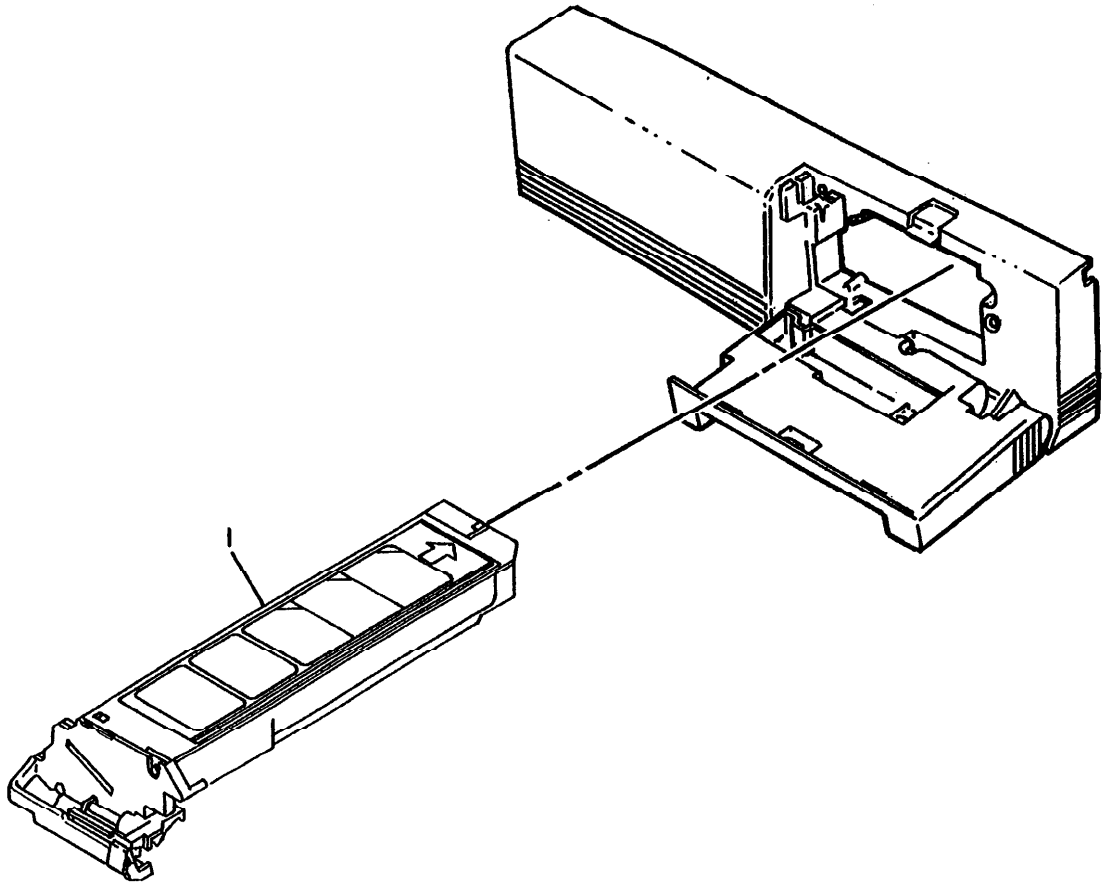

ITEM	PART	DESCRIPTION
1	6R333	TONER CARTRIDGE (BLACK) (USO/XCL/XLA) (REP 9.1)
-	6R589	TONER CARTRIDGE (BLACK) (RX) (REP 9.1)

0	0018		A
SHK	PL	X	0

PL 4.2 DRUM CARTRIDGE

ITEM	PART	DESCRIPTION
1	113R104	DRUM CARTRIDGE (USO/XCL/XLA) (REP 9.2)
-	113R105	DRUM CARTRIDGE (RX) (REP 9.2)

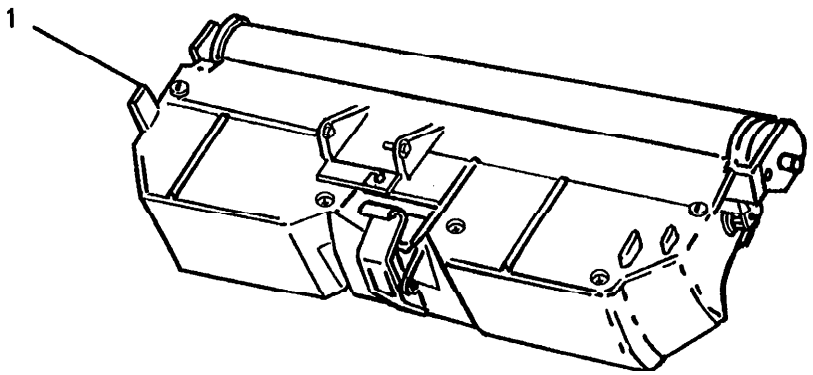

0	0013		A
SHK	PL	X	0

PL 5.1 FUSER ASSEMBLY

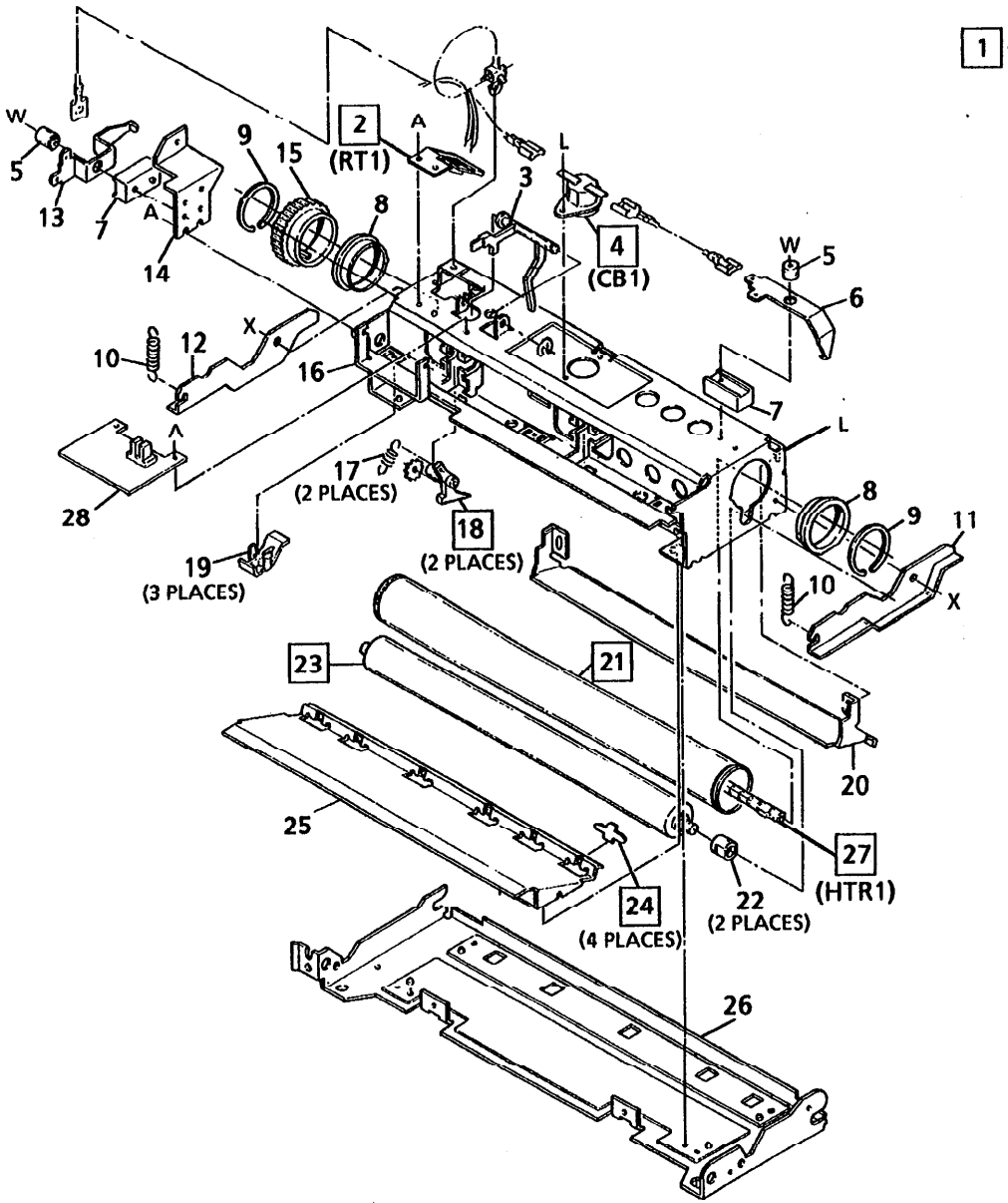

ITEM	PART	DESCRIPTION
1	--	FUSER ASSEMBLY (NOT SPARED) (REP 10.4)
2	130K54440	THERMISTOR (RT1) (REP 10.6)
3	11E3510	EXIT SENSOR ACTUATOR
4	130E2990	THERMAL BREAKER (CB1) (REP 10.7)
5	--	INSULATOR (P/O ITEM 1)
6	9E25150	FRONT HEAT ROD CONTACT
7	--	INSULATOR FRAME (P/O ITEM 1)
8	13E5160	BEARING
9	3E10140	HEAT ROLL SNAP RING
10	9E25160	SPRING
11	--	LEVER (P/O ITEM 1)
12	--	LEVER (P/O ITEM 1)
13	9E25170	REAR HEAT ROD CONTACT
14	--	HEAT ROD MOUNTING BRACKET(P/O ITEM 1)
15	7E14961	GEAR (45T)
16	--	FUSER FRAME(P/O ITEM 1)
17	9E25180	SPRING
18	7E11260	SEPARATOR PAWL (REP 10.8)
19	--	HEAT ROLL GUIDE (P/O ITEM 1)
20	--	INPUT BAFFLE (P/O ITEM 1)
21	22E10210	HEAT ROLL (REP 10.9)
22	13E6560	BEARING
23	22E18560	PRESSURE ROLL (REP 10.9)
24	9E25190	STRIPPER FINGER (PACKAGE OF 4) (REP 10.10)
25	--	EXIT BAFFLE(P/O ITEM 1)
26	--	FUSER BASE(P/O ITEM 1)
27	122E1190	HEAT ROD (HTR1)(120V) (REP 10.5)
-	122E2030	HEAT ROD (HTR1) (220V)(RX) (REP 10.5)
28	160K21450	BIAS PWB (REP 3.5)

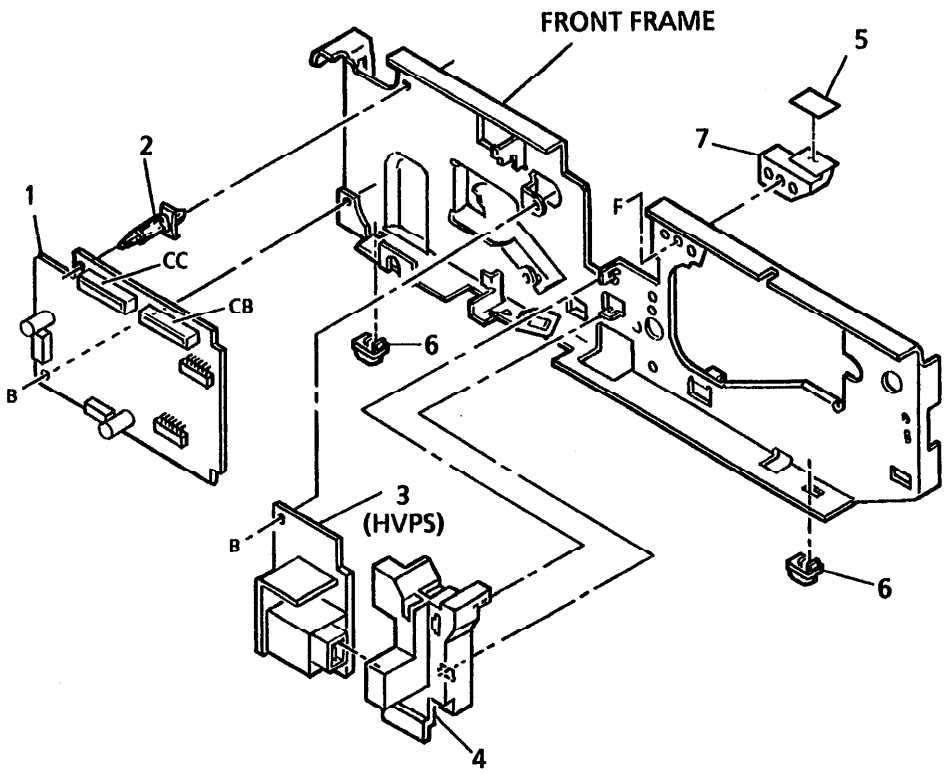

ITEM	PART	DESCRIPTION
1	160K21441	MAIN PWB (100V) (REP 3.1)
-	160K30510	MAIN PWB (200V) (REP 3.1)
2	--	SUPPORT (NOT SPARED)
3	105K13440	HIGH VOLTAGE POWER SUPPLY (HVPS) (REP 3.2)
4	113K2070	HVPS SOCKET
5	10E2590	SLIDE
6	17E4000	FRONT FOOT
7	14E18260	PLATEN SUPPORT BLOCK

0	0010		A
SHK	PL	X	0

PL 6.3 REAR ELECTRICAL COMPONENTS

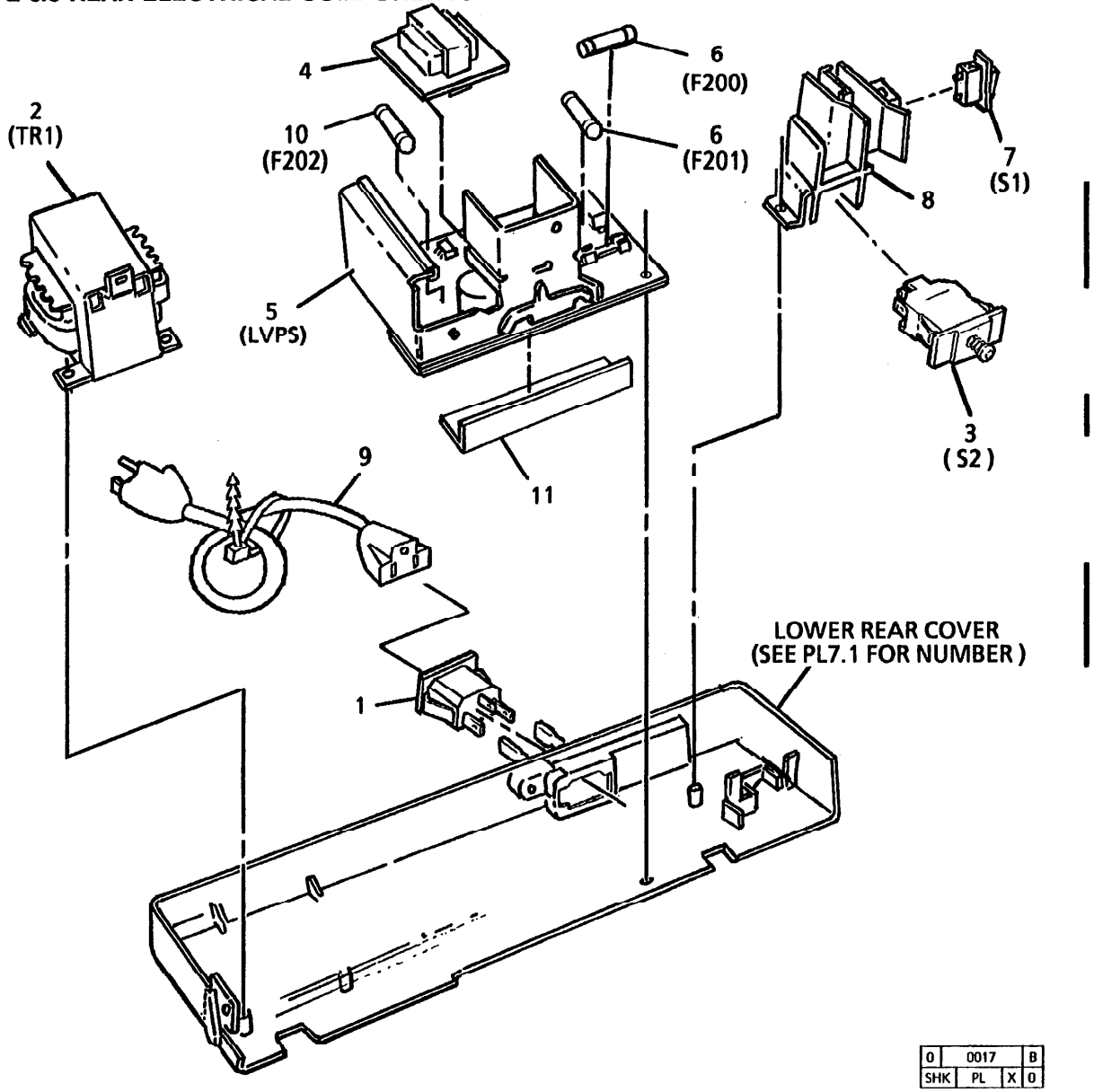

0	0017	B
SHK	PL	X 0

ITEM	PART	DESCRIPTION
1	113E8010	AC SOCKET
2	105K13390	TRANSFORMER (TR1)(60HZ) (REP 3.4)
-	105K13400	TRANSFORMER (TR1)(50HZ) (REP 3.4)
3	110E4030	TONER CARTRIDGE INTERLOCK SWITCH (S2) (REP 1.2)
4	160K21430	TRANSFORMER PWB (100V)(REP 3.3)
-	160K27070	TRANSFORMER PWB (200V)(RX) (REP 3.3)
5	160K21060	LOW VOLTAGE POWER SUPPLY (60HZ)(REP 1.1)
-	160K21070	LOW VOLTAGE POWER SUPPLY (50HZ)(REP 1.1)
6	108E3660	FUSE (F200)(15A, 120V)
-	108E2200	FUSE (F200/F201) (6.3A, 220V)
7	110E4040	POWER ON/OFF SWITCH (S1)
8	--	SWITCH BRACKET (NOT SPARED)
9	--	POWER CORD (NOT SPARED)
10	108E3670	FUSE (F202) (3.15A, 120V)
-	108E3680	FUSE (F202) (3.15A, 220V)
11	118E11140	PWB PROTECTOR SHEET

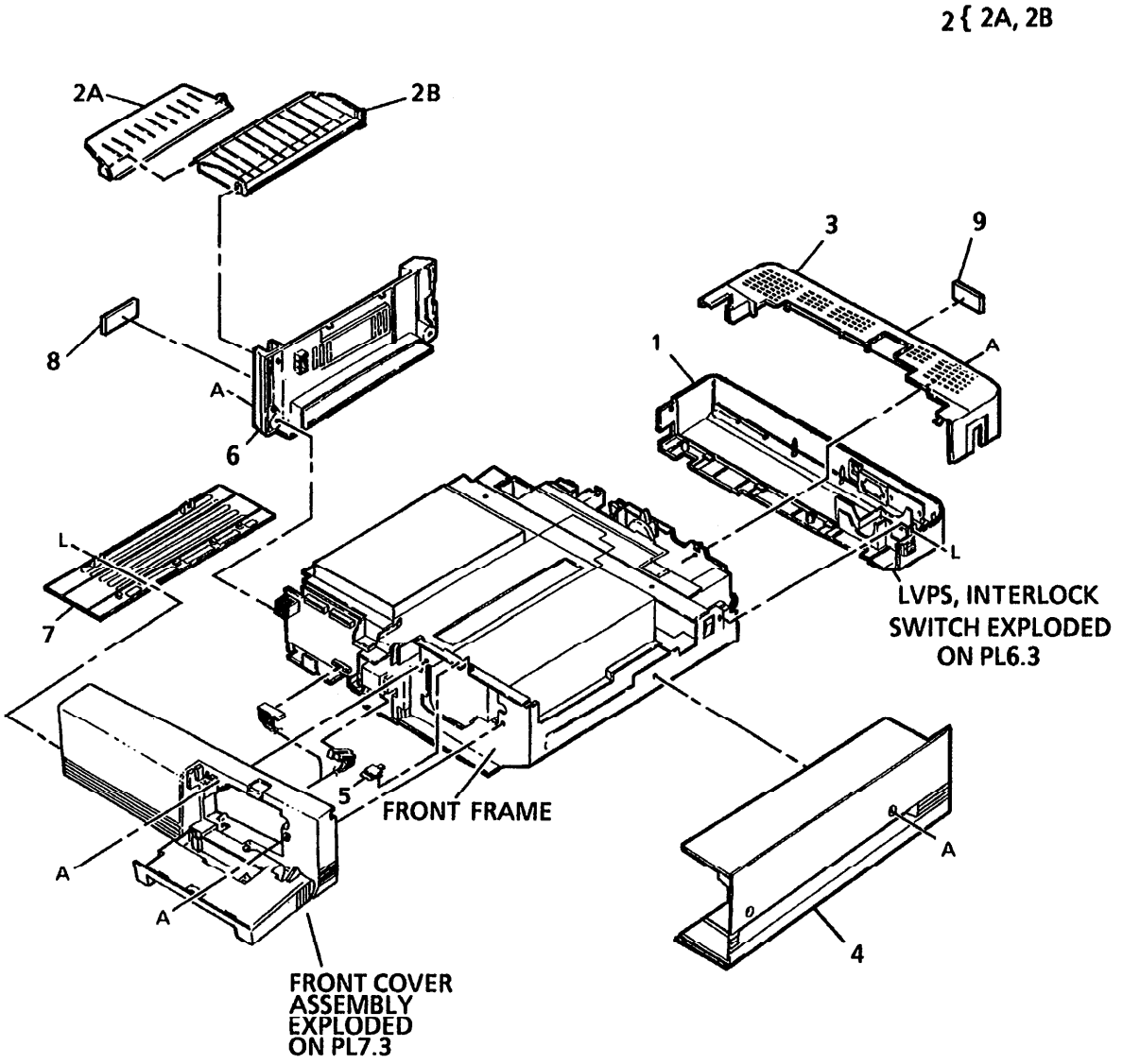

ITEM	PART	DESCRIPTION
1	48E30400	LOWER REAR COVER (REP 14.3)
2	50K31790	EXIT TRAY (LETTER SIZE) (REP 14.1)
-	50K31800	EXIT TRAY (LEGAL SIZE) (REP 14.1)
2a	--	EXIT TRAY 2 (P/O ITEM 2)
2b	--	EXIT TRAY 1 (P/O ITEM 2)
3	48E30790	UPPER REAR COVER (REP 14.2)
4	48E30800	RIGHT COVER (XC520/XC540) (REP 14.2)
-	--	RIGHT COVER (XC560/XC580) (REP 14.2)
5	--	RELEASE BUTTON
6	48E30810	LEFT EXTERIOR COVER (REP 14.2)
7	2E33540	BOTTOM COVER (REP 14.5)
8	96E70050	FCC LABEL (USO)
9	891E470	CAUTION LABEL (USO)
-	891E480	CAUTION LABEL (RX)

0	0014		B
SHK	PL	X	0

PL 7.2 PAPER TRAY, PLATEN AND TOP COVERS

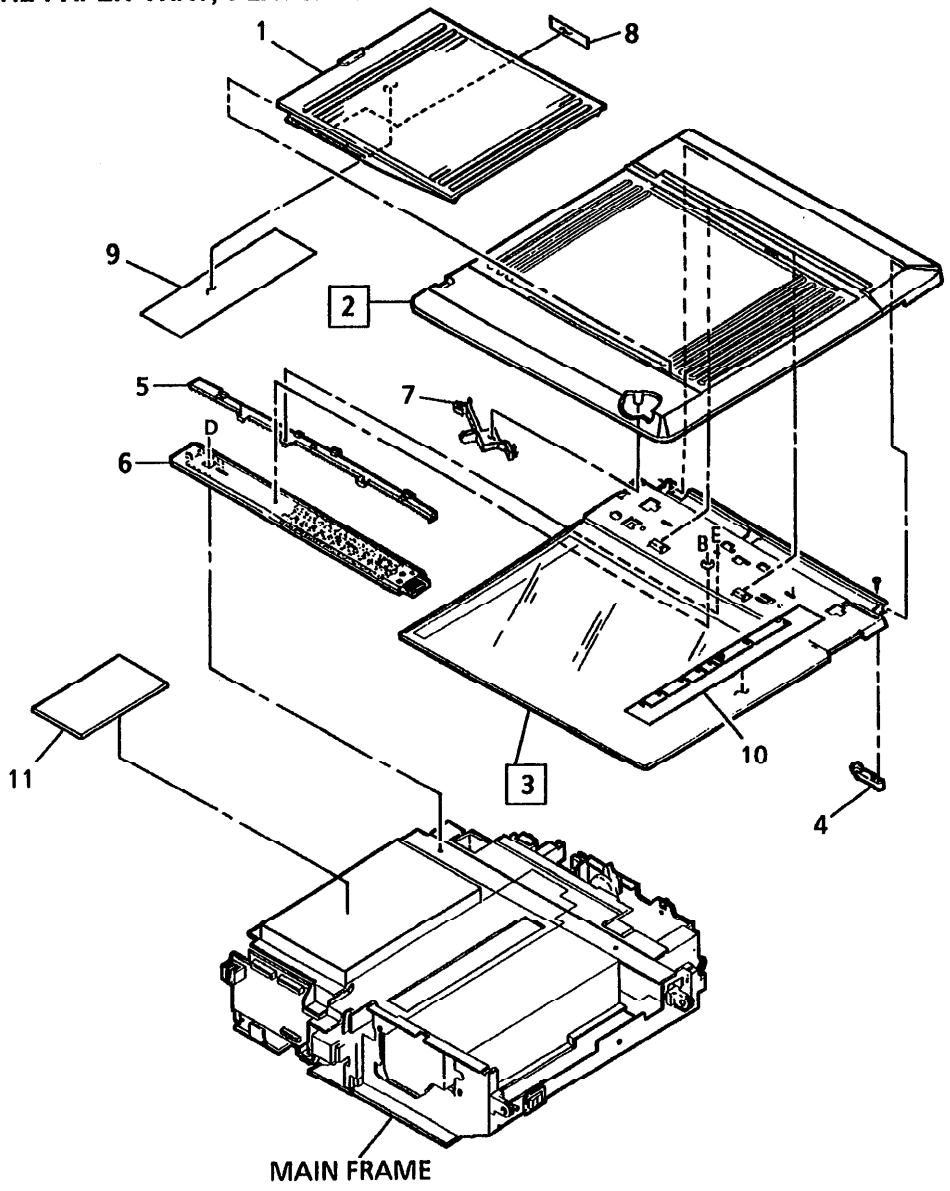

ITEM	PART	DESCRIPTION
1	50K31710	PAPER TRAY(XC520/XC540) (REP 14.1)
-	50K31720	PAPER TRAY(XC560/XC580) (REP 14.1)
2	48E30420	PLATEN COVER (LEGAL SIZE) (REP 14.4)
-	48E30410	PLATEN COVER (LETTER SIZE) (REP 14.4)
3	90K1950	PLATEN GLASS (LETTER SIZE) (REP 14.4)
-	90K1960	PLATEN GLASS (LEGAL SIZE) (REP 14.4)
4	14E17990	PLATEN START ACTUATOR
5	7E14830	PLATEN DRIVE RACK (XC520/XC540)(LTR)
-	7E26160	PLATEN DRIVE RACK (XC520/XC540)(LGL)
6	10E2540	PLATEN RAIL (XC520/XC540)(LTR)
-	10E3420	PLATEN RAIL (XC520/XC540)(LGL)
7	--	COROTRON/LENS CLEANER (NOT SPARED)
8	891E520	MAX FILL LABEL (XC520/XC540)
-	891E530	MAX FILL LABEL (XC560/XC580)
9	891E510	PAPER TRAY WIDTH LABEL
10	--	DOCUMENT GLASS REGISTRATION LABEL (NOT SPARED)
11	96E70030	INSTRUCTION LABEL (USO)
-	96E70040	INSTRUCTION LABEL (RX)

0	0015	B
SHK	PL	X	0

PL 7.3 FRONT COVER ASSEMBLY

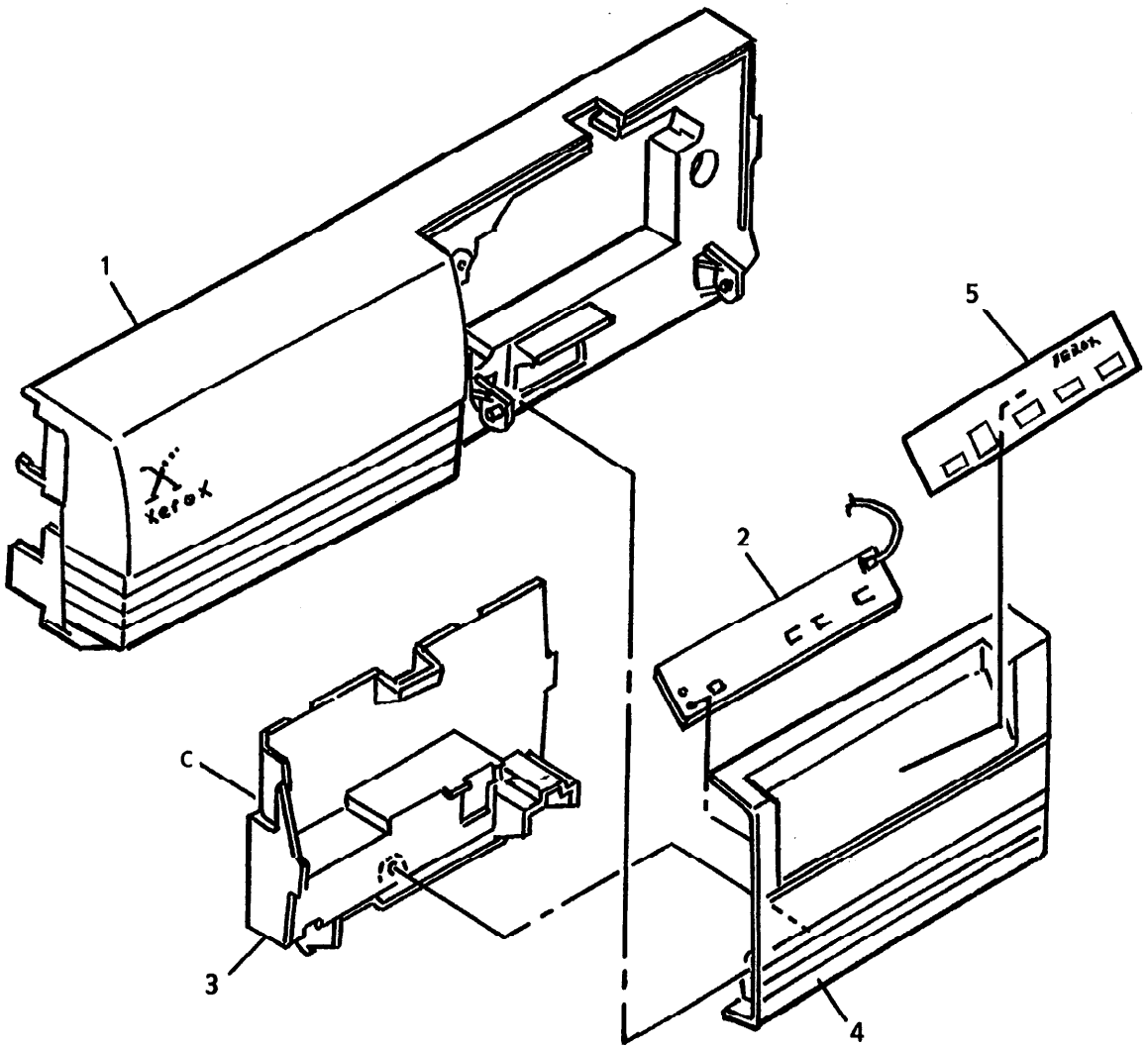

ITEM	PART	DESCRIPTION
1	48E30370	FRONT COVER (REP 14.1)
2	160K21050	CONTROL CONSOLE PWB
3	48E30380	CONTROL CONSOLE REAR COVER
4	48E30390	CONTROL CONSOLE FRONT COVER
5	96E67200	LABEL (XC520)
-	96E69740	LABEL (XC540)
-	891E490	LABEL (XC560)
-	891E500	LABEL (XC580)

0	0016		B
SHK	PL	X	0

ITEM	PART	DESCRIPTION
A	--	SCREW(3 X 8MM,BLACK) (P/O ITEM 1)
B	--	SCREW(3 X 8MM,SILVER) (P/O ITEM 1)
C	--	SCREW(4 X 8MM,YELLOW) (P/O ITEM 1)
D	--	SCR(3 X 10MM,SILVER) (P/O ITEM 1)
E	--	SCREW(3 X 8MM,BLACK) (P/O ITEM 1)
F	--	SCREW(3 X 8MM,YELLOW) (P/O ITME 1)
G	--	SCREW(2.3 X 16MM) (YELLOW)(P/O ITEM 1)
H	--	SCREW(3 X 6MM,YELLOW) (P/O ITEM 1)
J	--	SCREW(2.3 X 8MM) (YELLOW)(P/O ITEM 1)
K	--	SCREW(4 X 10MM,SILVER) (P/O ITEM 1)
L	--	SCREW(3 X 6MM,YELLOW) (P/O ITEM 1)
M	--	E-RING(4MM)(P/O ITEM 1)
N	--	E-RING(5MM)(P/O ITEM 1)
O	--	E-RING(6MM)(P/O ITEM 1)
P	--	NUT(M4)(P/O ITEM1)
R	--	SCREW(4 X12K) (P/O ITEM 1)
S	--	SCREW(4 X 20K) (P/O ITEM 1)
T	--	GRIP RING (5MM) (P/O ITEM 1)
U	--	GRIP RING (6MM) (P/O ITEM 1)
V	--	ROLL PIN (2MM X 7MM) (P/O ITEM 1)
W	--	SCREW(3 X 16MM) (P/O ITEM 1)
X	--	SCREW (P/O ITEM 1)
Y	--	GRIP RING(P/O ITEM 1) (P/O ITEM 1)
Z	--	SCREW(3 X 5MM,LEFT HAND THREAD) (NOT SPARED)

PART NUMBER	PL LOC.
1E38560	3.1
2E33540	7.1
2E33560	2.2
3E10140	5.1
3E15810	2.4
3E16090	2.1
5E6340	1.3
5E6350	1.3
5E6360	2.2
5E6370	2.2
5E6380	2.2
6E22900	1.3
6E22910	2.4
6E22920	2.3
6E22930	2.4
7K6270	1.1
7K8690	1.1
7E11260	5.1
7E14830	7.2
7E14840	1.3
7E14840	1.4
7E14850	1.3
7E14860	1.3
7E14870	1.3
7E14880	1.4
7E14910	1.4
7E14920	1.1
7E14930	1.1
7E14940	1.1
7E14950	1.1
7E14960	5.1
7E25590	2.6
7E25600	2.6
7E26160	7.2
7E42080	1.4
9E25040	1.2
9E25050	1.3
9E25060	1.3
9E25060	1.4
9E25070	2.1
9E25080	2.1
9E25090	2.1
9E25100	2.2
9E25110	2.2
9E25120	2.2
9E25130	2.2
9E25140	1.1
9E25150	5.1
9E25160	5.1
9E25170	5.1
9E25180	5.1
9E25190	5.1
9E25200	2.4
9E25210	2.3
9E25220	2.3
9E25240	2.4
9E50870	2.6
9E50880	2.6
10E2540	7.2
10E2590	6.1
10E3420	7.2
11E3460	1.2
11E3470	1.2
11E3480	1.3
11E3490	1.3
11E3500	2.1
11E3510	5.1
11E3520	2.4
13E5160	5.1
13E6560	5.1
14E17990	7.2
14E18000	1.3
14E18000	2.3
14E18260	6.1
17E4000	6.1
19E15900	2.3
20E12600	1.3
20E12610	1.4
20E12620	2.2
22E10180	2.1
22E10190	2.2
22E10200	2.2
22E10210	5.1
22E10230	2.4
22E10240	2.3
22E10250	2.3
22E18560	5.1
23E6050	1.3
23E6060	1.4
23E6070	2.2
31E4990	2.2
31E5000	2.2
31E5010	2.4
31E5020	2.4
31E5030	2.3
38E8550	2.1
38E8570	2.1
38E8580	2.1
38E8590	2.1
38E8600	2.2
38E8610	2.5
38E8620	2.4
38E8760	2.1
48E30370	7.3
48E30390	7.3
48E30400	7.1
48E30410	7.2
48E30420	7.2
48E30790	7.1
48E30800	7.1
48E30810	7.1
48E30830	3.1
50K31710	7.2
50K31790	7.1
50K31800	7.1
53E2440	3.1
62K7790	3.1
62K7800	3.1
68E67890	2.6
90K1950	7.2
90K1960	7.2
105K13390	6.3
105K13400	6.3
105K13440	6.1
108E1340	1.1
108E2200	6.3
108E2560	1.1
108E3660	6.3
110E4030	6.3
110E4040	6.3
113K2070	6.1
113E8010	6.3
113E8020	2.3
117E5320	2.1
118E6740	2.1
118E6750	2.2
121E6360	1.3
121E6370	2.6
122E1190	5.1
122E2020	3.1
122E2030	5.1
127K8340	3.1
130E2990	5.1
130K54440	5.1
152K35990	3.1
160K21050	7.3
160K21060	6.3
160K21070	6.3
160K21430	6.3
160K21440	6.1
160K21450	5.1
160K21470	2.4

Содержание раздела

ДИАГНОСТИКА **6-2**

ВХОД В РЕЖИМ ДИАГНОСТИКИ И ВЫХОД ИЗ НЕГО 6-2

СЧИТЫВАНИЕ ПОКАЗАНИЯ СЧЕТЧИКА ОБЩЕГО КОЛИЧЕСТВА КОПИЙ 6-2

ЗАПИСЬ ЗНАЧЕНИЯ ПОКАЗАНИЯ СЧЕТЧИКА ОБЩЕГО КОЛИЧЕСТВА КОПИЙ В ПАМЯТЬ АППАРАТА 6-2

СЧИТЫВАНИЕ ПОКАЗАНИЯ СЧЕТЧИКА КАРТРИДЖА БАРАБАНА 6-3

ЗАПИСЬ ЗНАЧЕНИЯ ПОКАЗАНИЯ СЧЕТЧИКА КАРТРИДЖА БАРАБАНА В ПАМЯТЬ АППАРАТА . 6-3

НАСТРОЙКА РУЧНОГО ЭКСПОНИРОВАНИЯ 6-3

НАСТРОЙКА АВТОМАТИЧЕСКОЙ УСТАНОВКИ ЭКСПОНИРОВАНИЯ 6-4

НАСТРОЙКА "СВЕТЛОГО" И "ТЕМНОГО" УРОВНЕЙ ЭКСПОНИРОВАНИЯ 6-4

НАСТРОЙКА НАПРЯЖЕНИЯ НА ЛАМПЕ ЭКСПОНИРОВАНИЯ 6-4

ОПОРНЫЙ УРОВЕНЬ БЕЛОГО 6-5

ВКЛЮЧЕНИЕ ВЫСОКОВОЛЬТНОГО ИСТОЧНИКА ПИТАНИЯ 6-5

СБРОС КОДОВ СОСТОЯНИЯ Н3/Н4 6-5

GP1 ИЗОБРАЖЕНИЕ НА ФОТОРЕЦЕПТОРЕ 6-6

GP2 ОБЩЕЕ КОЛИЧЕСТВО КОПИЙ 6-6

GP3 СБРОС ПОКАЗАНИЙ СЧЕТЧИКА КАРТРИДЖА БАРАБАНА 6-6

ТЕХНИЧЕСКИЕ ХАРАКТЕРИСТИКИ АППАРАТА . **6-7**

ФИЗИЧЕСКИЕ ХАРАКТЕРИСТИКИ 6-7

ТРЕБОВАНИЯ К ЭЛЕКТРИЧЕСКОЙ СЕТИ 6-7

ВОЗМОЖНОСТИ АППАРАТА 6-7

ДОПОЛНИТЕЛЬНЫЕ ИНСТРУМЕНТЫ И МАТЕРИАЛЫ **6-8**

РАЗНОЕ 6-9

ОПРЕДЕЛЕНИЕ СЕРИЙНОГО НОМЕРА АППАРАТА 6-9

ОБЩИЕ ЗАМЕЧАНИЯ ПО ТЕХНИЧЕСКОМУ ОБСЛУЖИВАНИЮ **6-10**

XC520/XC540/XC560/XC580

ПРОИЗВОДИТЕЛЬНОСТЬ ТОНЕР-КАРТРИДЖА..... **6 -10**

ДИАГНОСТИКА

Вход в режим диагностики и выход из него

1. Включите аппарат, нажав и удерживая в нажатом состоянии кнопку Стоп/Сброс.
   a) Зажгутся все индикаторные лампы.
   b) На дисплее появится цифра **8**.
2. Нажмите на клавишу Количество копий.
   a) Индикаторные лампы погаснут.
   b) На дисплее появится цифра **0**.
3. Пользуясь клавишей Количество копий, задайте номер, соответствующий диагностическому тесту, который вы хотите выполнить. (Обратитесь к Таблице 1).

Номе	Описание
0	Считывание показания счетчика общего количества копий
1	Считывание показаний счетчика барабана
2	Запись в память аппарата показания счетчика полного количества копий
3	Запись в память аппарата показания счетчика барабана
4	Сброс кодов состояния H3 и H4
5	Настройка ручного экспонирования
6	Настройка автоматической установки экспонирования
7	Установка конфигурации аппарата
8	Настройка уровня белого
9	Настройка ручного "Светлого"/"Темного" уровней экспонирования
A	Настройка напряжения на лампе экспонирования
B	Включение высоковольтного источника питания

Таблица 1

4. Чтобы выйти из режима диагностики, выключите, а затем вновь включите аппарат.

Считывание показаний счетчика общего количества копий

1. Войдите в режим диагностики.
2. Запишите показания счетчика копий.
   a) Нажмите на клавишу Старт. На дисплее одна за другой начнут появляться цифры (всего 5). Общее количество изготовленных копий является пятизначным числом, составленным из этих появляющихся поочередно цифр.
   b) Запишите эти цифры и составьте из них число. Старший разряд числа появится на дисплее первым.

3) Для выхода из процедуры выключите, а затем вновь включите аппарат.

Запись в память аппарата значения показания счетчика общего количества копий

1. Войдите в режим диагностики.
2. Дважды нажмите на клавишу **Copy Quantity** (Количество копий). На дисплее появится цифра **2**.
3. Запишите показание счетчика общего количества копий.
   a) Нажмите на клавишу **Старт**. Загорится индикатор Paper Misfeed (Неправильная подача бумаги). Используя клавишу **Copy Quantity** (Количество копий), введите значение старшего разряда (десятки тысяч) общего количества копий. Если Вы ввели неправильную цифру, нажмите на клавишу **Clear** (Сброс) и начните заново.
   b) Снова нажмите на клавишу **Старт**. Загорится индикатор тонер-картриджа. Используя клавишу **Copy Quantity** (Количество копий), введите значение следующего разряда (тысячи) общего количества копий.
   c) Снова нажмите на клавишу **Старт**. Загорится индикатор экспонирования Light (Светлая). Используя клавишу **Copy Quantity** (Количество копий), введите значение следующего разряда (сотни) общего количества копий.
   d) Снова нажмите на клавишу **Старт**. Загорится индикатор Auto (Автоматическая установка экспонирования). Используя клавишу **Copy Quantity** (Количество копий), введите значение следующего разряда (десятки) общего количества копий.
   e) Снова нажмите на клавишу **Старт**. Загорится индикатор экспонирования Dark (Темная). Используя клавишу **Copy Quantity** (Количество копий), введите значение следующего разряда (единицы) общего количества копий.
   f) Снова нажмите на клавишу **Старт**. Новое значение счетчика общего количества копий будет записано в память аппарата.
4. Выйдите из режима диагностики.

Считывание показаний счетчика картриджа барабана

1. Войдите в режим диагностики.
2. Нажмите на клавишу **Copy Quantity** (Количество копий). На дисплее появится цифра 1.
3. Запишите показания счетчика картриджа барабана.
   a) Нажмите на клавишу **Старт**. На дисплее одна за другой начнут появляться цифры (всего 5). Общее количество изготовленных копий является пятизначным числом, составленным из этих появляющихся поочередно цифр.
   b) Запишите эти цифры и составьте из них число. Старший разряд числа появится на дисплее первым.
4. Для выхода из процедуры нажмите на клавишу Exposure (Экспонирование).
5. Выйдите из режима диагностики.

Запись в память аппарата значения показания счетчика картриджа барабана

1. Войдите в режим диагностики.
2. Трижды нажмите на клавишу **Copy Quantity** (Количество копий). На дисплее появится цифра 3.
3. Запишите в память аппарата значение показания счетчика картриджа барабана.
   a) Нажмите на клавишу **Старт**. Загорится индикатор Paper Misfeed (Неправильная подача бумаги). Используя клавишу **Copy Quantity** (Количество копий), введите значение старшего разряда (десятки тысяч).
   b) Снова нажмите на клавишу **Старт**. Загорится индикатор тонер-картриджа. Используя клавишу **Copy Quantity** (Количество копий), введите значение следующего разряда (тысячи).
   c) Снова нажмите на клавишу **Старт**. Загорится индикатор экспонирования Light (Светлая). Используя клавишу **Copy Quantity** (Количество копий), введите значение следующего разряда (сотни).
   d) Снова нажмите на клавишу **Старт**. Загорится индикатор Auto Exposure (Автоэкспонирование). Используя клавишу **Copy Quantity** (Количество копий), введите значение следующего разряда (десятки).
   e) Снова нажмите на клавишу **Старт**. Загорится индикатор экспонирования Dark (Темная). Используя клавишу **Copy Quantity** (Количество копий), введите значение следующего разряда (единицы).
4. Новое значение счетчика копи-картриджа сохраняется в памяти аппарата после ввода последнего разряда числа.
5. Выйдите из режима диагностики.

Настройка ручной установки экспонирования

ПРИМЕЧАНИЕ: *Результаты этой настройки изменят результаты настроек автоматической установки экспонирования, а также "Светлого" и "Темного" уровней экспонирования.*

1. Войдите в режим диагностики.
2. Пять раз нажмите на клавишу **Copy Quantity** (Количество копий). На дисплее аппарата появится цифра 5.
3. Настройте ручную установку экспонирования.
   a) Нажмите на клавишу **Старт**. На дисплее появится текущая установка.

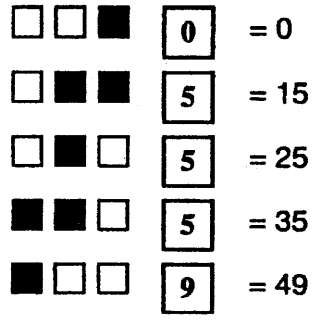

   Диапазон установки - от 0 до 49. Чтобы определить текущую установку уровня экспонирования, посмотрите на светодиоды и показания дисплея. Руководствуйтесь рисунком, приведенным ниже:
   b) Чтобы увеличить уровень экспонирования, нажмите на клавишу **Copy Quantity** (Количество копий). Чтобы уменьшить уровень экспонирования, нажмите на клавишу **Exposure** (Экспонирование). С увеличением числа (на рисунке справа) уровень экспонирования увеличивается.
4. Чтобы сохранить новую установку в памяти аппарата и изготовить копию, нажмите на клавишу **Старт**.
5. Выйдите из режима диагностики.
6. Выполните настройки автоматической установки экспонирования, а также "Светлого" и "Темного" уровней экспонирования (описания процедур настроек приведены на следующей странице).

Настройка автоматической установки экспонирования.

***ПРИМЕЧАНИЕ**: На результаты этой настройки влияют результаты настройки ручной установки экспонирования. Поэтому, данную процедуру следует выполнять после процедуры настройки ручной установки экспонирования.*

1. Войдите в режим диагностики.
2. Шесть раз нажмите на клавишу Copy Quantity (Количество копий). На дисплее появится цифра 6.
3. Настройте автоматическую установку экспонирования.
   a) Нажмите на клавишу Старт. На дисплее появится текущая установка.

      Диапазон установки - от 0 до 49. Чтобы определить текущую установку уровня экспонирования, посмотрите на светодиоды и показания дисплея. Руководствуйтесь рисунком, приведенным ниже:

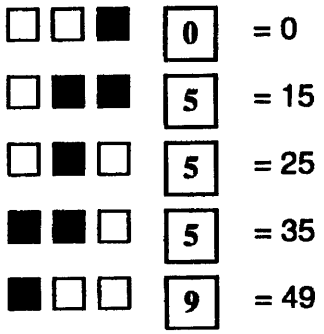

   b) Чтобы увеличить уровень экспонирования, нажмите на клавишу Copy Quantity (Количество копий). Чтобы уменьшить уровень экспонирования, нажмите на клавишу Exposure (Экспонирование). С увеличением числа (на рисунке справа) уровень экспонирования увеличивается.
4. Чтобы сохранить новую установку в памяти аппарата и изготовить копию, нажмите на клавишу Старт.
5. Выйдите из режима диагностики.

Настройка "Светлого" и "Темного" уровней экспонирования.

***ПРИМЕЧАНИЕ**: На результаты этой настройки влияют результаты настроек ручной установки экспонирования и автоматической установки экспонирования. Поэтому, данную процедуру следует выполнять после выполнения указанных процедур.*

1. Войдите в режим диагностики.
2. Девять раз нажмите на клавишу **Copy Quantity** (Количество копий). На дисплее появится цифра **9**. Также должен загореться световой индикатор Light ("Светлый").
3. Настройте установку "Светлого" уровня экспонирования.
   a) Нажмите на клавишу **Старт**. На дисплее появится текущее значение установки. Диапазон настройки - от 0 до 9.
   b) Чтобы изменить текущее значение установки, нажмите на клавишу **Copy Quantity** (Количество копий). (Чем больше число, тем "светлее" установка).
4. Настройте установку "Темного" уровня экспонирования.
   a) Нажмите на клавишу **Exposure** (Экспонирование). Должен загореться световой индикатор Dark "Темный".
   b) Нажмите на клавишу **Старт**. На дисплее появится текущее значение установки.
   c) Чтобы изменить текущее значение установки, нажмите на клавишу **Copy Quantity** (Количество копий). (Чем больше число, тем "светлее" установка).
5. Чтобы сохранить в памяти аппарата новые значения установок, нажмите на клавишу **Старт**.
6. Выйдите из режима диагностики.

Настройка напряжения на лампе экспонирования.

ПРИМЕЧАНИЕ: Более подробное описание данной процедуры приведено в разделе 4 данного Руководства (ADJ 6.1 Экспонирование).

1. Войдите в режим диагностики.
2. Десять раз нажмите на клавишу **Copy Quantity** (Количество копий).На дисплее появится буква **A**.
3. Отрегулируйте напряжение на лампе экспонирования.

a) Нажмите на клавишу **Старт**. Лампа экспонирования загорится, а на дисплее появится текущее значение установки.

b) Чтобы изменить значение напряжения на лампе экспонирования, нажимайте на клавишу **Copy Quantity** (Количество копий). При увеличении числа на дисплее напряжение на лампе экспонирования увеличивается, а при уменьшении - уменьшается.

4. Чтобы сохранить в памяти аппарата новое значение установки, нажмите на клавишу **Старт**.
5. Выйдите из режима диагностики.

Опорный уровень белого.

***ПРИМЕЧАНИЕ**: Более подробное описание данной процедуры приведено в разделе 4 данного Руководства (ADJ 6.1 Экспонирование).*

1. Войдите в режим диагностики.
2. Восемь раз нажмите на клавишу Copy Quantity (Количество копий). На дисплее появится цифра 8.
3. Положите на стекло экспонирования 3 листа белой бумаги.
4. Настройте опорный уровень белого.
   a) Нажмите на клавишу Старт и посмотрите на индикаторные лампы Light (Светлый), Dark (Темный) и Auto (Автоматическая установка экспонирования).
   b) Регулируйте VR601 на плате трансформатора до тех пор, пока индикаторные лампы не загорятся так, как показано на приведенном ниже рисунке.



Поверните по часовой стрелке



Поверните против часовой стрелки



Правильно

5. Выйдите из режима диагностики.

Включение высоковольтного источника питания

1. Войдите в режим диагностики.
2. Нажмите на клавишу **Copy Quantity** (Количество копий). На дисплее появится буква b.
3. Включите высоковольтный источник питания.
   a) Нажмите на клавишу **Старт**. Высоковольтный источник питания включится на 30 секунд, а затем выключится.
   b) Чтобы повторить данную проверку, еще раз нажмите на клавишу **Старт**.
4. Выйдите из режима диагностики.

Сброс кодов состояния H3/H4

1. Войдите в режим диагностики.
2. Четыре раза нажмите на клавишу **Copy Quantity** (Количество копий). На дисплее появится цифра **4**.
3. Нажмите на клавишу **Старт**.
4. Выйдите из режима диагностики.

GP1 "Изображение на фоторецепторе"

Процедура

1. Подготовьте копировальный аппарат к изготовлению копии стороны B стандартного тест-листа (82P524).
2. Нажмите на клавишу Старт. (Стекло экспонирования передвинется в стартовое положение и начнется процесс сканирования). Выключите питание аппарата в тот момент, когда стекло экспонирования достигнет исходного положения (в центре). Эти действия приведут к застреванию бумаги.
3. Устраните застревание бумаги, стараясь не повредить изображение на фоторецепторе.
4. Осмотрите изображение на фоторецепторе.
5. Повторите шаги с 1 по 4 еще два раза (или столько раз, сколько потребуется).

GP2 "Общее количество копий" (только для 5201/5203)

Процедура

1. Запишите показания счетчика копий.
   a) Нажмите и удерживайте клавишу Стоп.

      ПРИМЕЧАНИЕ: *Примерно через 7 секунд на дисплее одна за другой начнут появляться цифры. Общее количество изготовленных копий является пятизначным числом, составленным из этих цифр.*

   b) Запишите эти цифры и составьте из них число. Старший разряд числа появляется на дисплее первым.

GP3 "Сброс показаний счетчика картриджа барабана"

1. Нажмите и удерживайте клавишу **Exposure** (Экспонирование), включая одновременно питание аппарата. Все индикаторы, за исключением индикатора Ready (Готов), загораются.
2. Отпустите клавишу **Exposure** (Экспонирование). Нажмите и удерживайте клавишу **Exposure** (Экспонирование) до тех пор, пока не погаснут индикаторы неправильной подачи бумаги и тонер-картриджа (примерно через 10 секунд).
3. В это время показания счетчика копи-картриджа сбрасываются. Теперь можно продолжить изготовление копий.

Технические характеристики изделия

Физические характеристики

XC520/XC560

ДЛИНА	400 мм
ВЫСОТА	436 мм
ШИРИНА	125 мм
ВЕС	11.2 кг

XC540/XC580

ДЛИНА	436 мм
ВЫСОТА	436 мм
ШИРИНА	125 мм
ВЕС	12 кг

Требования к электропитанию

1. 100/200 В

107-132 VAC / 50-60 Гц +/- 2 Гц

Потребляемая мощность при 7.5 А 900 Вт

2. 220/240 В

196-254 VAC / 50-60 Гц +/- Гц

Потребляемая мощность при 4.4 А 1000 Вт

Все изделия

В режиме экономии энергии 36 Вт

Возможности аппарата

Тип	Настольный	
Форматы оригинала	XC520/560 8.5"x11" (A4)(максимум)	XC540/XC580 8.5"x14" (216 мм x 356 мм) (максимум)
Формат бумаги для копий	XC520/XC560 2"x3.5" (51 мм x 89 мм) (минимум) 8.5"x11" (A4)(максимум)	XC 540/XC580 2"x3.5" (51 мм x 89 мм) (минимум) 8.5"x14" (216 мм x 356 мм) (максимум)
Плотность бумаги для копий	от 60 г/кв.м до 90 г/кв.м оптимальная 75 г/кв.м	
Емкость лотка подачи	XC520/Xc540 40 листов	XC560/XC580 100 листов
Время выхода первой копии	18 секунд	
Время прогрева аппарата	20 секунд	
Масштаби-рование	1:1 +/- 1%	

ИНСТРУМЕНТЫ	RXL
Тест-лист	82P523/82P524
Устройство для очистки объектива/коротрона	42E590

МАТЕРИАЛЫ	RXL
Формула А (растворитель) (Formula A)	8R90175
Безворсовая ткань (Lint-Free Tissues)	600S4372
Чистящее средство для линз/зеркал (Lens/Mirror Cleaner)	8R90178
Очиститель пленки (Film Remover)	8R90176
Салфетка (Towel)	8R90019
Смазка (Lubricant)	70P27
Тонер-картридж (Toner Cartridge) *	
Черный (Black)	6R589 **
Картридж барабана (Drum Cartridge)	113R105
Кассета для бумаги (Paper Cassette)	50E6870

СОПУТСТВУЮЩАЯ ИНФОРМАЦИЯ

Руководство для пользователя (User Guide-USCO)	701P90015

ПРИМЕЧАНИЯ:

* Хранится при температуре от -5 до +40 град. С.

** Ресурс - примерно 2000 копий формата А4 с плотностью заполнения 5%.

*** Ресурс картриджа барабана составляет примерно 12000 копий.

ОПРЕДЕЛЕНИЕ НОМЕРА АППАРАТА

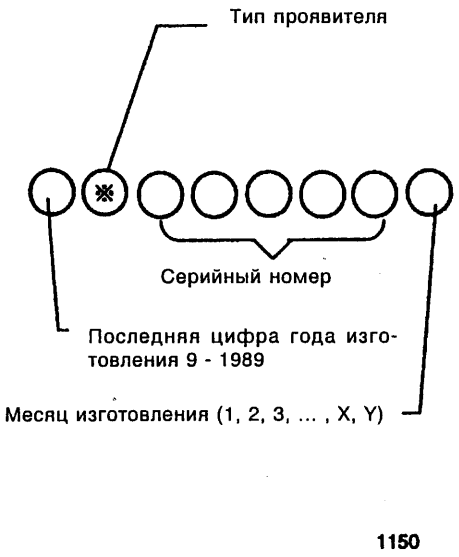

Рисунок 1. Кодировка номера

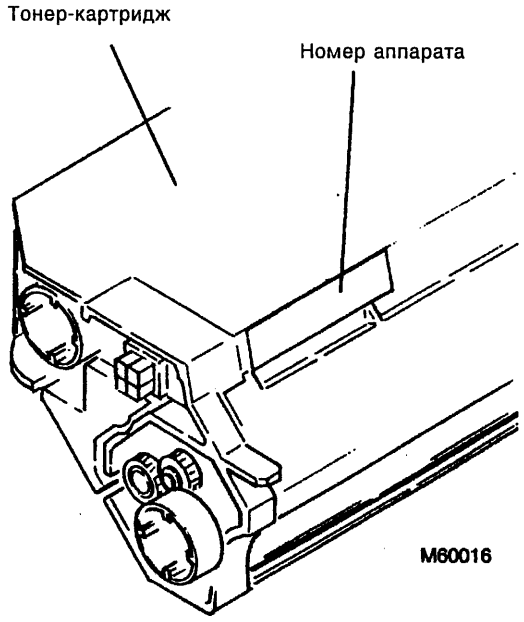

Ресурс тонер-картриджа

Некоторые пользователи могут высказать недовольство по поводу невозможности получить 2000 копий с помощью одного тонер-картриджа.

Ожидаемый срок службы тонер-картриджа (2000 копий) основан на расчете, что средняя плотность заполнения страницы формата А4 равна 5%. Однако, изменение показателя срока службы зависит от плотности заполнения оригиналов пользователя, размера оригиналов, настройки контрастности и количества копий, выполненных с открытой крышкой стекла экспонирования. Поэтому, невозможно гарантировать получение 2000 копий с помощью одного тонер-картриджа.

Следует иметь в виду, что многие оригиналы пользователя имеют плотность заполнения, превышающую 5%.

Приведенные ниже оценки применимы только в случае, если соблюдены условия: копии изготавливаются при установленном в нормальное (среднее) положение уровне контрастности, крышка стекла экспонирования закрыта, а оригинал имеет формат А4.

Плотность заполнения	Ресурс тонер-картриджа
3%	5%
2800 копий	2000 копий

Копирование оригиналов с большей плотностью заполнения, чем на приведенных ниже рисунках 2 и 3, приведет к уменьшению показателя срока службы (меньше 2000 копий). На Рисунках 4 и 5 представлены образцы оригиналов с плотностью заполнения, превышающей 5%.

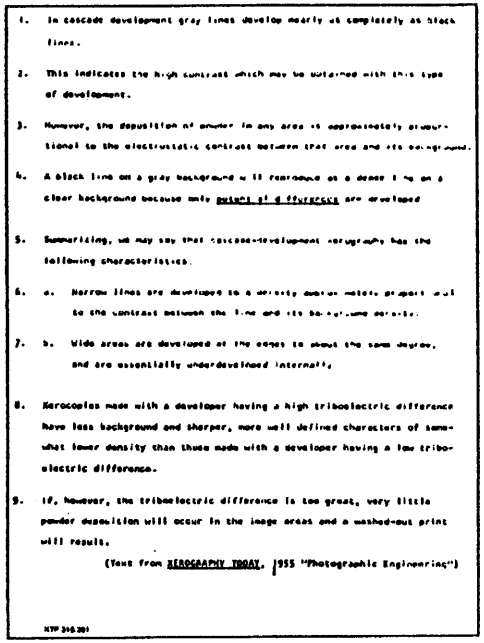

1. In cascade development gray lines develop nearly as completely as black lines.
2. This indicates the high contrast which may be obtained with this type of development.
3. However, the deposition of powder in any area is approximately proportional to the electrostatic contrast between that area and its background.
4. A black line on a gray background will reproduce as a dense line on a clear background because only potent of differences are developed
5. Summarizing, we may say that cascade-development xerography has the following characteristics.
6. a. Narrow lines are developed to a density approximately proportional to the contrast between the line and its background density.
7. b. Wide areas are developed at the edges to about the same degree, and are essentially underdeveloped internally.
8. Xerocopies made with a developer having a high triboelectric difference have less background and sharper, more well defined characters of somewhat lower density than those made with a developer having a low triboelectric difference.
9. If, however, the triboelectric difference is too great, very little powder deposition will occur in the image areas and a washed-out print will result.

(Text from XEROGRAPHY TODAY, 1955 "Photographic Engineering")

Рисунок 2. Плотность заполнения - 3%

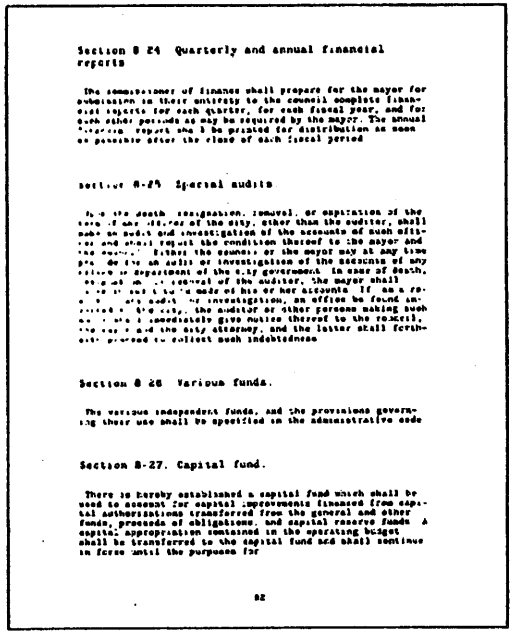

Section 8 24 Quarterly and annual financial reports

The commissioner of finance shall prepare for the mayor for submission in their entirety to the council complete financial reports for each quarter, for each fiscal year, and for such other periods as may be required by the mayor. The annual financial report shall be printed for distribution as soon as possible after the close of each fiscal period

Section 8-25 Special audits

[illegible] the death, resignation, removal, or expiration of the term of any officer of the city, other than the auditor, shall make an audit and investigation of the accounts of such officer and shall report the condition thereof to the mayor and the council. Either the council or the mayor may at any time [illegible] an audit or investigation of the accounts of any [illegible] department of the city government. In case of death, [illegible] of the auditor, the mayor shall [illegible] made of his or her accounts. If [illegible] investigation, an office be found [illegible] the city, the auditor or other persons making such [illegible] immediately give notice thereof to the council, [illegible] and the city attorney, and the latter shall forthwith proceed to collect such indebtedness

Section 8 26 Various funds.

The various independent funds, and the provisions governing their use shall be specified in the administrative code

Section 8-27. Capital fund.

There is hereby established a capital fund which shall be used to account for capital improvements financed from capital authorizations transferred from the general and other funds, proceeds of obligations, and capital reserve funds. A capital appropriation contained in the operating budget shall be transferred to the capital fund and shall continue in force until the purposes for

82

Рисунок 3. Плотность заполнения - 5%

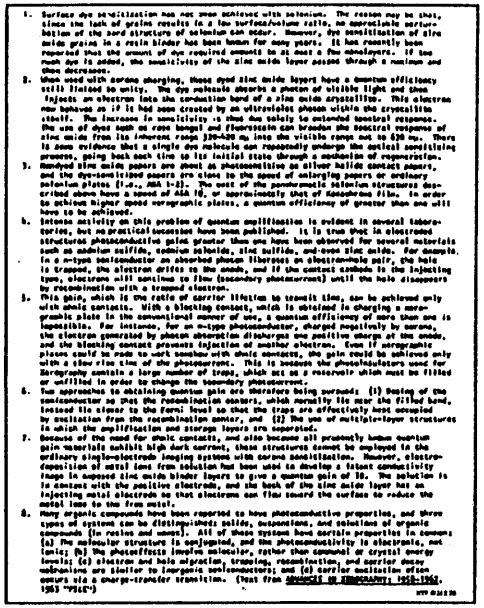

Рисунок 4. Плотность заполнения - 11%



Рисунок 5. Плотность заполнения - 23%

Содержание раздела

УКАЗАТЕЛЬ РАСПОЛОЖЕНИЯ ШТЕПСЕЛЬНЫХ РАЗЪЕМОВ 7-2
РИСУНКИ С ИЗОБРАЖЕНИЕМ РАСПОЛОЖЕНИЯ ШТЕПСЕЛЬНЫХ РАЗЪЕМОВ . 7-3
БЛОК-СХЕМЫ 7-7

УКАЗАТЕЛЬ РАСПОЛОЖЕНИЯ ШТЕПСЕЛЬНЫХ РАЗЪЕМОВ

N разъема	Расположение	N рисунка
CN1	К HVPS	7-2
CN-A	На LVPS	7-1
CN-A	На главной плате	7-2
CN-A	На плате трансформатора	7-1
CN-A	На плате смещения	7-3
CN-B	На LVPS к трансформатору TR1	7-1
CN-B	На главной плате	7-2
CN-B	На плате смещения	7-3
CN-B	На плате трансформатора	7-1
CN-C	На главной плате	7-2
CN-C	На плате смещения	7-3
CN-C	На LVPS к трансформатору TR1	7-1
CN-D	На плате смещения	7-3
CN-E	На главной плате к датчику автоэкспонирования	7-2
1	К плате подачи бумаги	7-1
2	К P/J 3 и соленоиду ролика регистрации SOL4	7-1
3	К тонер-картриджу	
4	К плате узла привода	7-1
5	От LVPS к LP1	7-1
6	От LVPS к узлу фьюзера	7-1

Расположение штепсельных разъемов

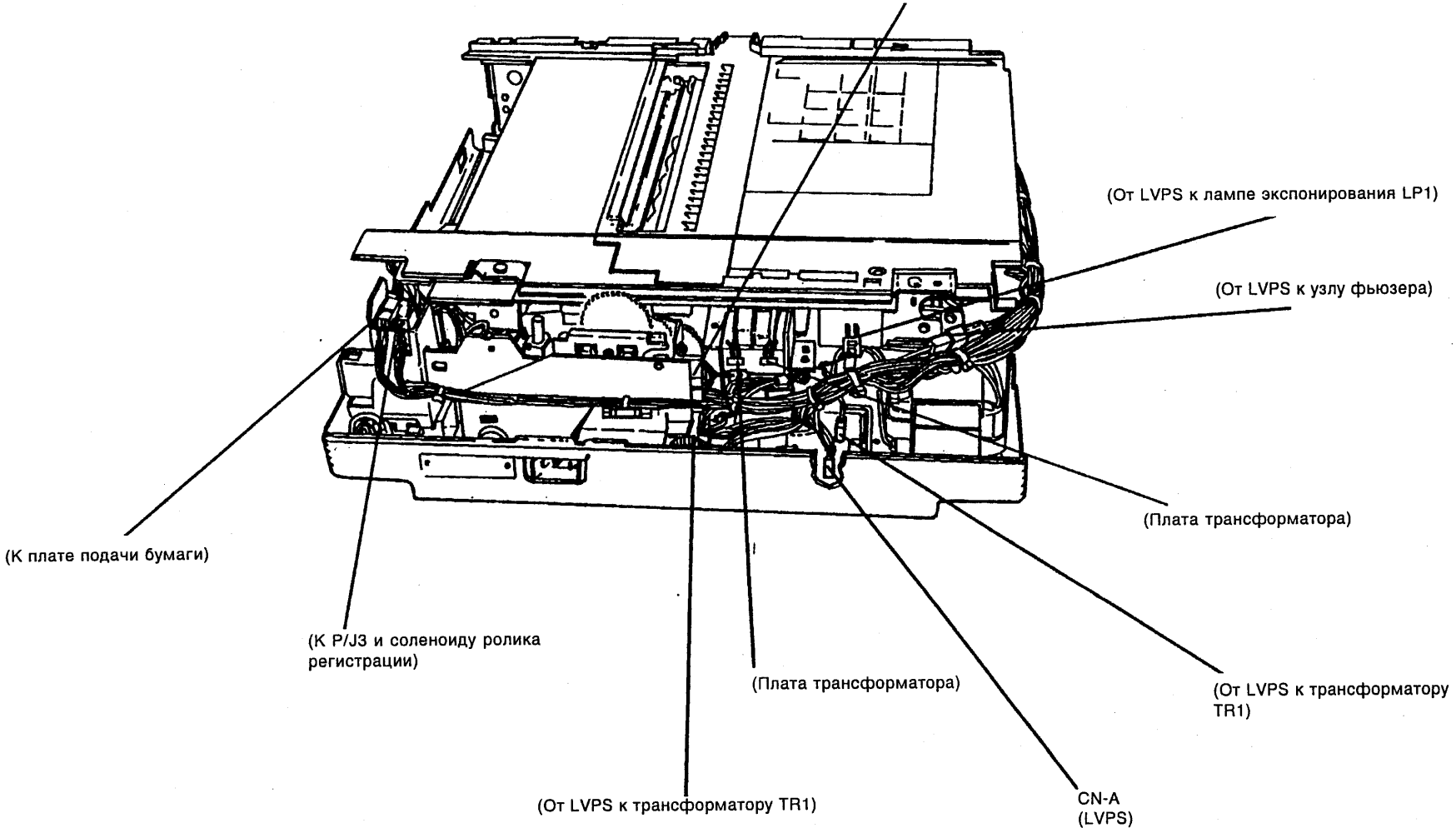

Рисунок 7-1. Расположение штепсельных разъемов, вид сзади.

Рисунки с изображением расположения штепсельных разъемов

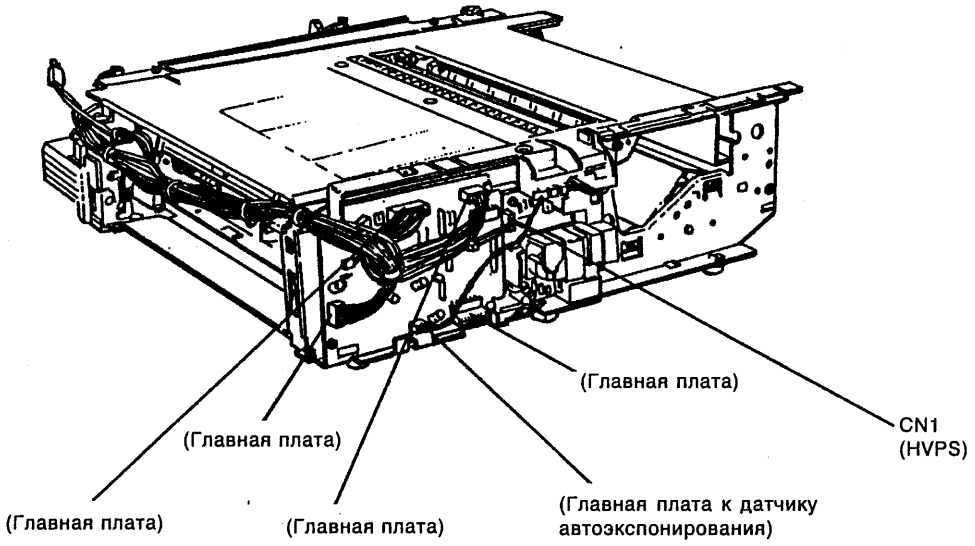

Рисунок 7-2. Расположение штепсельных разъемов, вид спереди

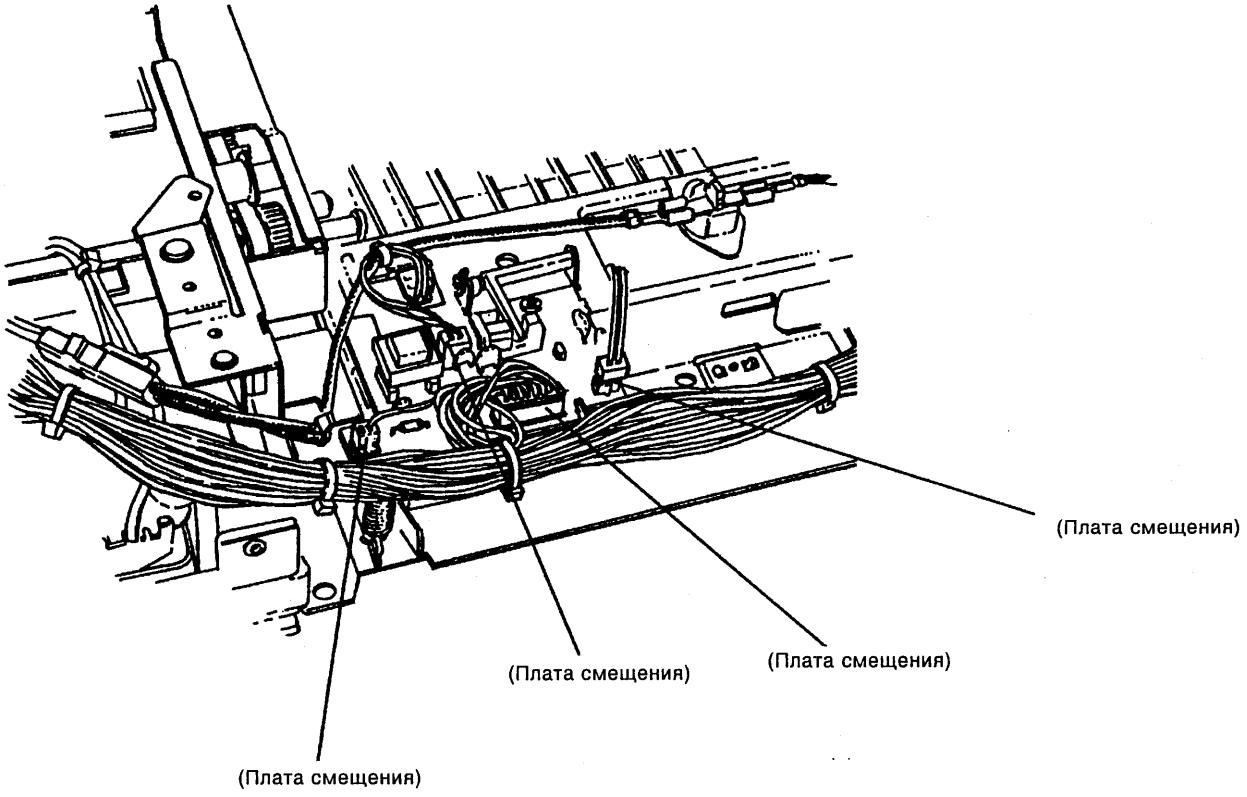

Рисунок 7-3. Расположение штепсельных разъемов, вид слева сзади

Рисунки с изображением расположения штепсельных разъемов

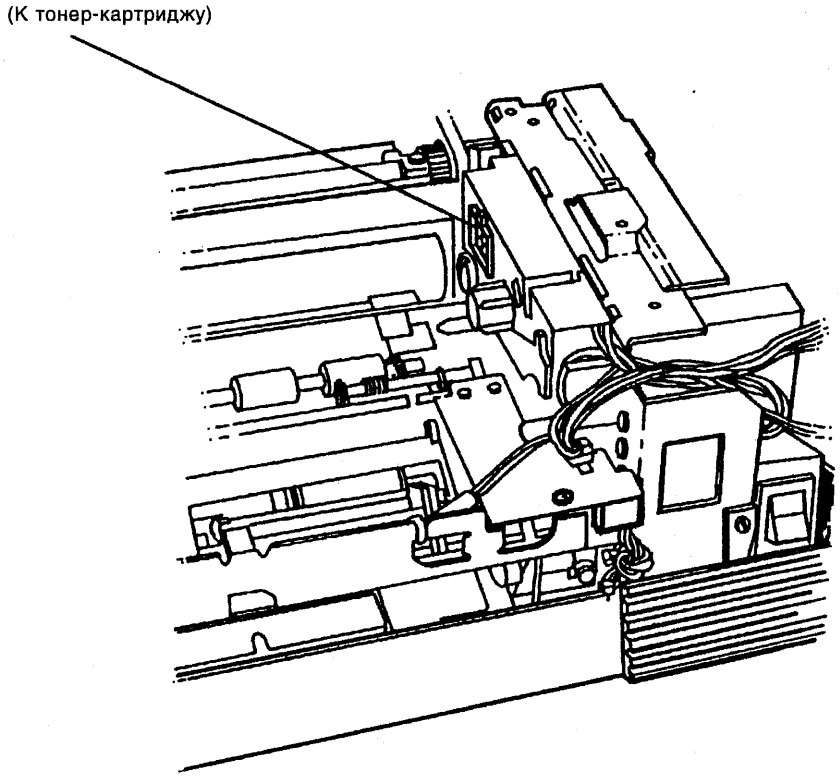

Рисунок 7-4. Расположение штепсельных разъемов, вид справа сверху

Рисунки с изображением расположения штепсельных разъемов

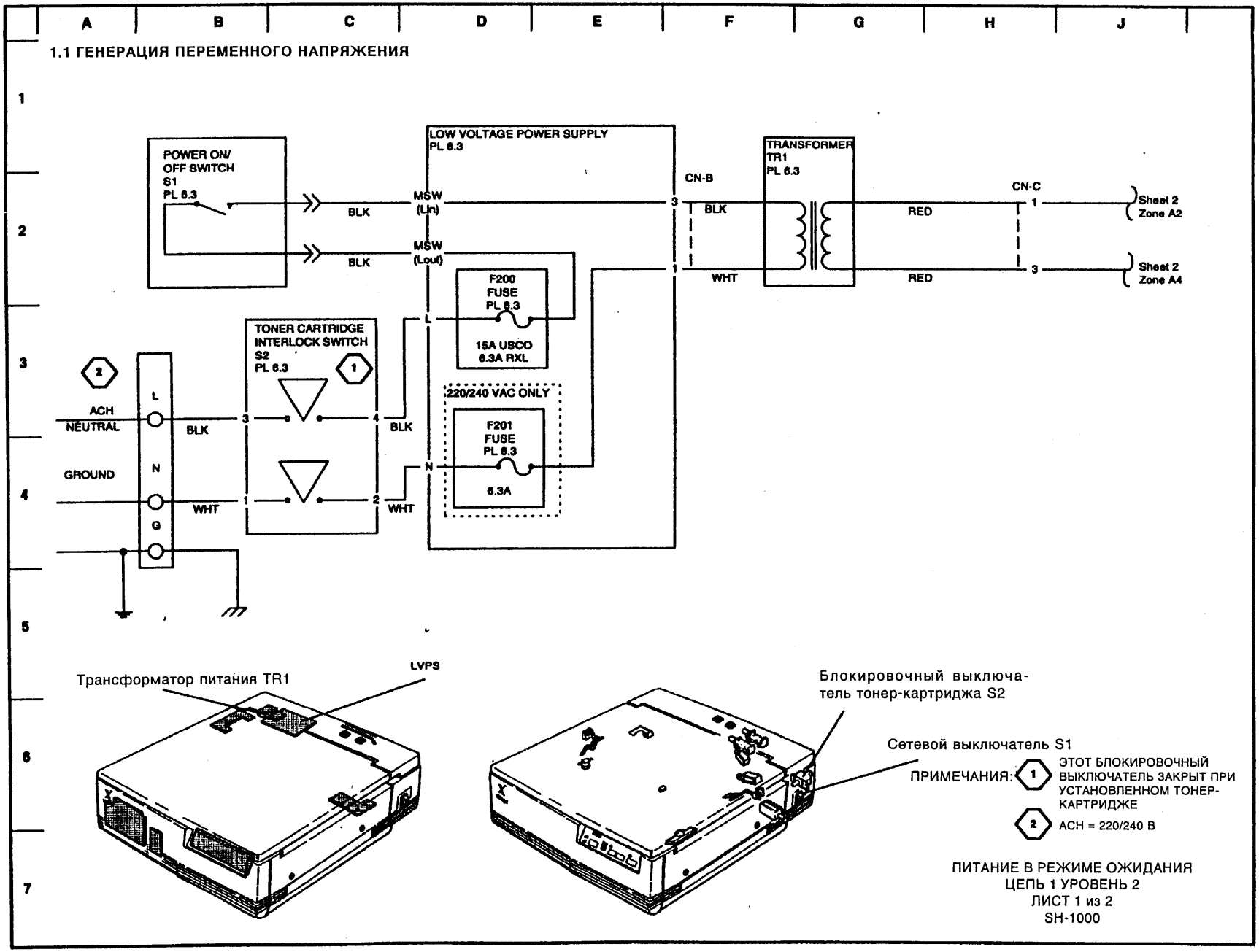
A
B
C
D
E
F
G
H
J
1.1 ГЕНЕРАЦИЯ ПЕРЕМЕННОГО НАПРЯЖЕНИЯ
1
2
3
4
5
6
7
POWER ON/
OFF SWITCH
S1
PL 6.3
BLK
BLK
MSW
(Lin)
MSW
(Lout)
LOW VOLTAGE POWER SUPPLY
PL 6.3
CN-B
3
1
BLK
WHT
TRANSFORMER
TR1
PL 6.3
RED
RED
CN-C
1
3
Sheet 2
Zone A2
Sheet 2
Zone A4
F200
FUSE
PL 6.3
15A USCO
6.3A RXL
L
N
220/240 VAC ONLY
F201
FUSE
PL 6.3
6.3A
TONER CARTRIDGE
INTERLOCK SWITCH
S2
PL 6.3
2
1
ACH
NEUTRAL
GROUND
L
N
G
BLK
WHT
3
4
1
2
BLK
WHT
Трансформатор питания TR1
LVPS
Блокировочный выключа-
тель тонер-картриджа S2
Сетевой выключатель S1
ПРИМЕЧАНИЯ:
1
ЭТОТ БЛОКИРОВОЧНЫЙ ВЫКЛЮЧАТЕЛЬ ЗАКРЫТ ПРИ УСТАНОВЛЕННОМ ТОНЕР-КАРТРИДЖЕ
2
ACH = 220/240 В
ПИТАНИЕ В РЕЖИМЕ ОЖИДАНИЯ
ЦЕПЬ 1 УРОВЕНЬ 2
ЛИСТ 1 из 2
SH-1000

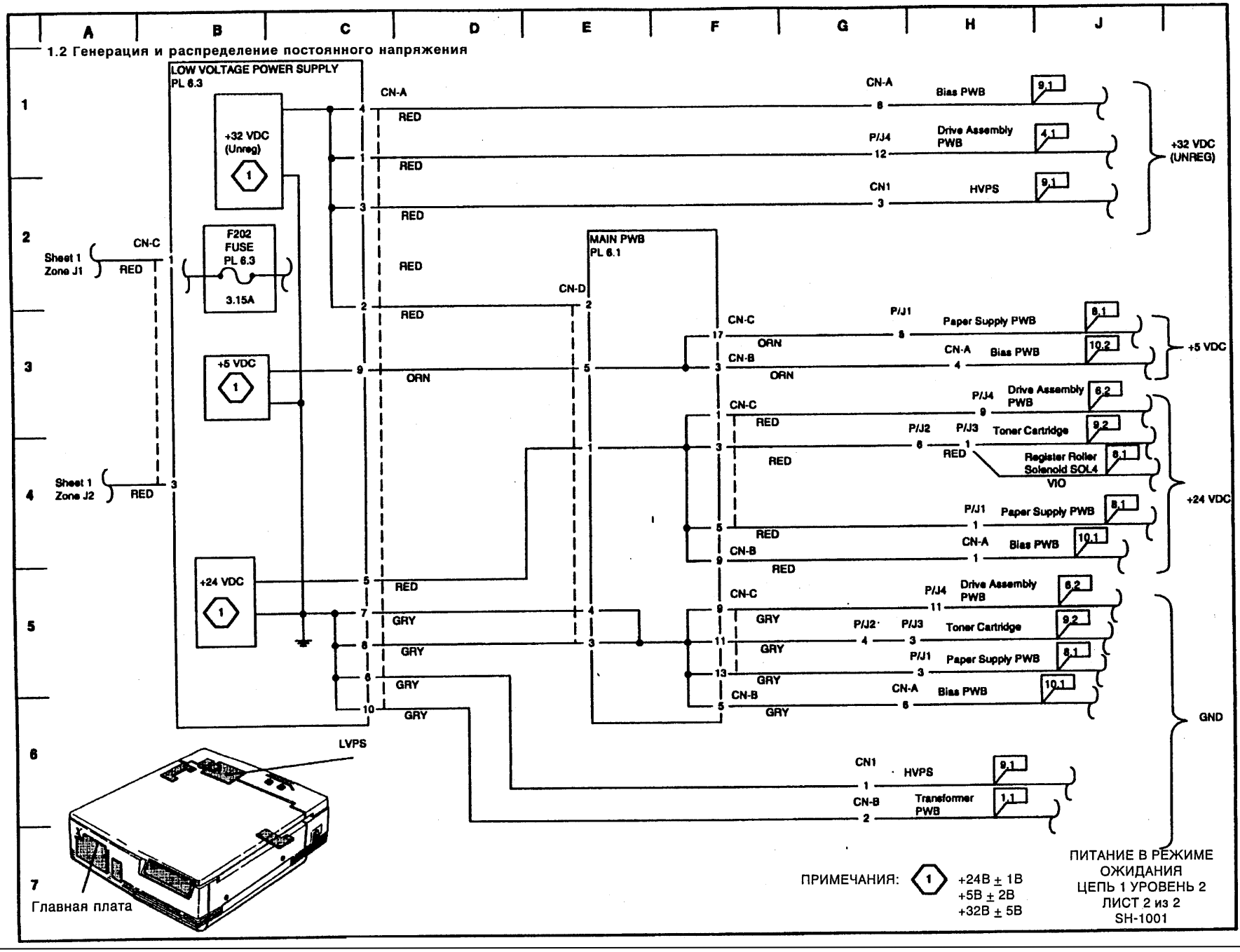

Цепь 1 Питание в режиме ожидания

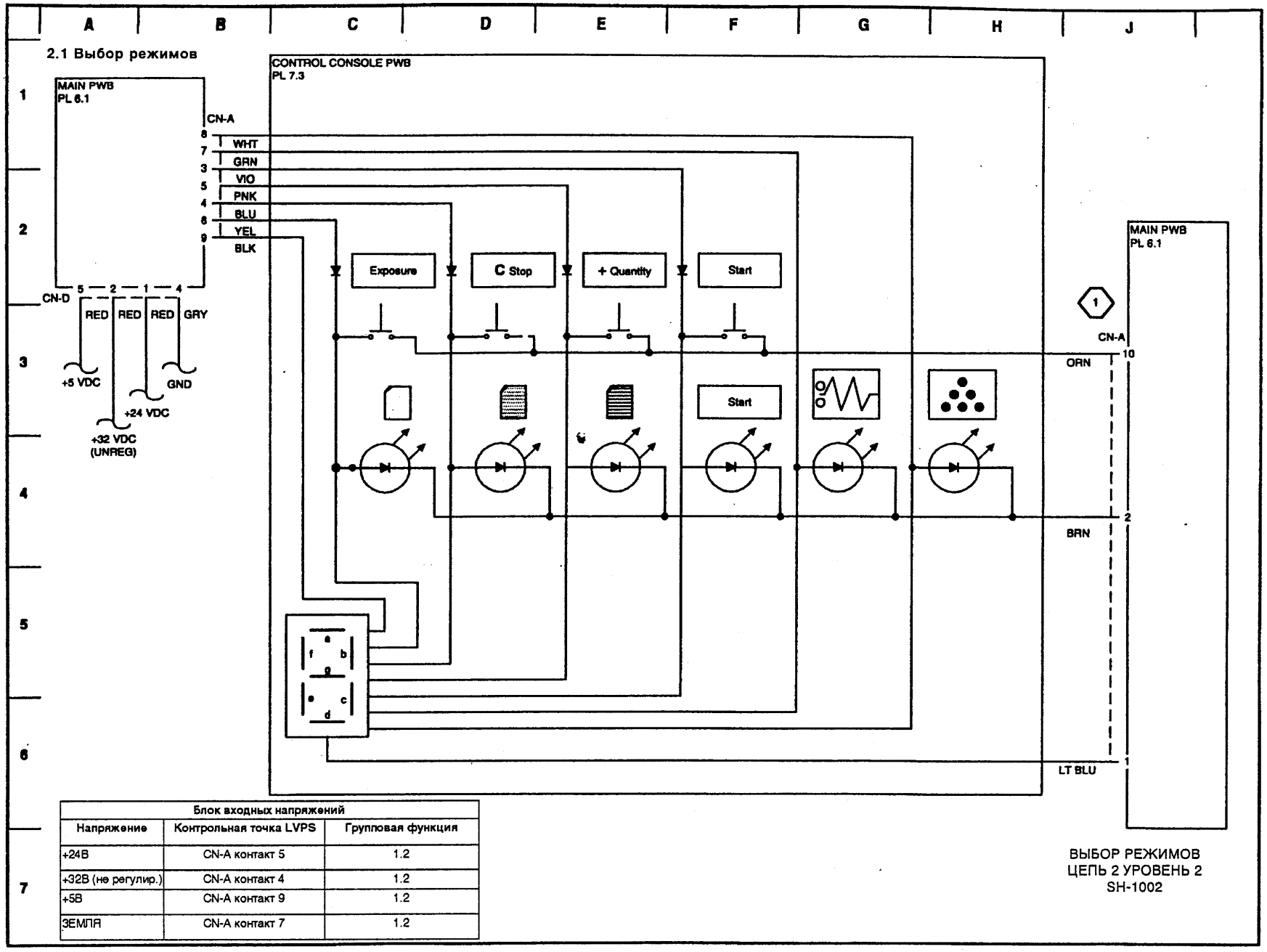

Блок входных напряжений		
Напряжение	Контрольная точка LVPS	Групповая функция
+24В	CN-A контакт 5	1.2
+32В (не регулир.)	CN-A контакт 4	1.2
+5В	CN-A контакт 9	1.2
ЗЕМЛЯ	CN-A контакт 7	1.2

A B C D E F G H J

1 2 3 4 5 6 7

3.1 Подсчет копий и режим экономии энергии

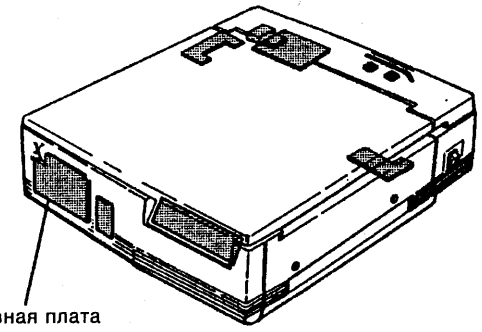

Главная плата

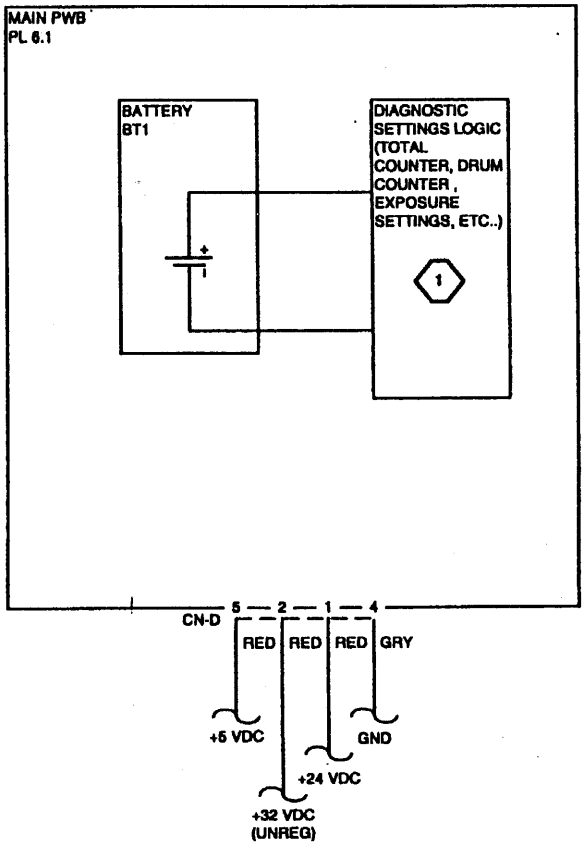

Блок входных напряжений		
Напряжение	**Контрольная точка LVPS**	**Групповая функция**
+24В	CN-A контакт 5	1.2
+32В (не регулир.)	CN-A контакт 4	1.2
+5В	CN-A контакт 9	1.2
ЗЕМЛЯ	CN-A контакт 7	1.2

ПРИМЕЧАНИЯ:

(1) Обратитесь к разделу 6 Диагностика

УПРАВЛЕНИЕ РАБОТОЙ АППАРАТА
ЦЕПЬ 3 УРОВЕНЬ 2
ЛИСТ 1 ИЗ 1
SH-1003

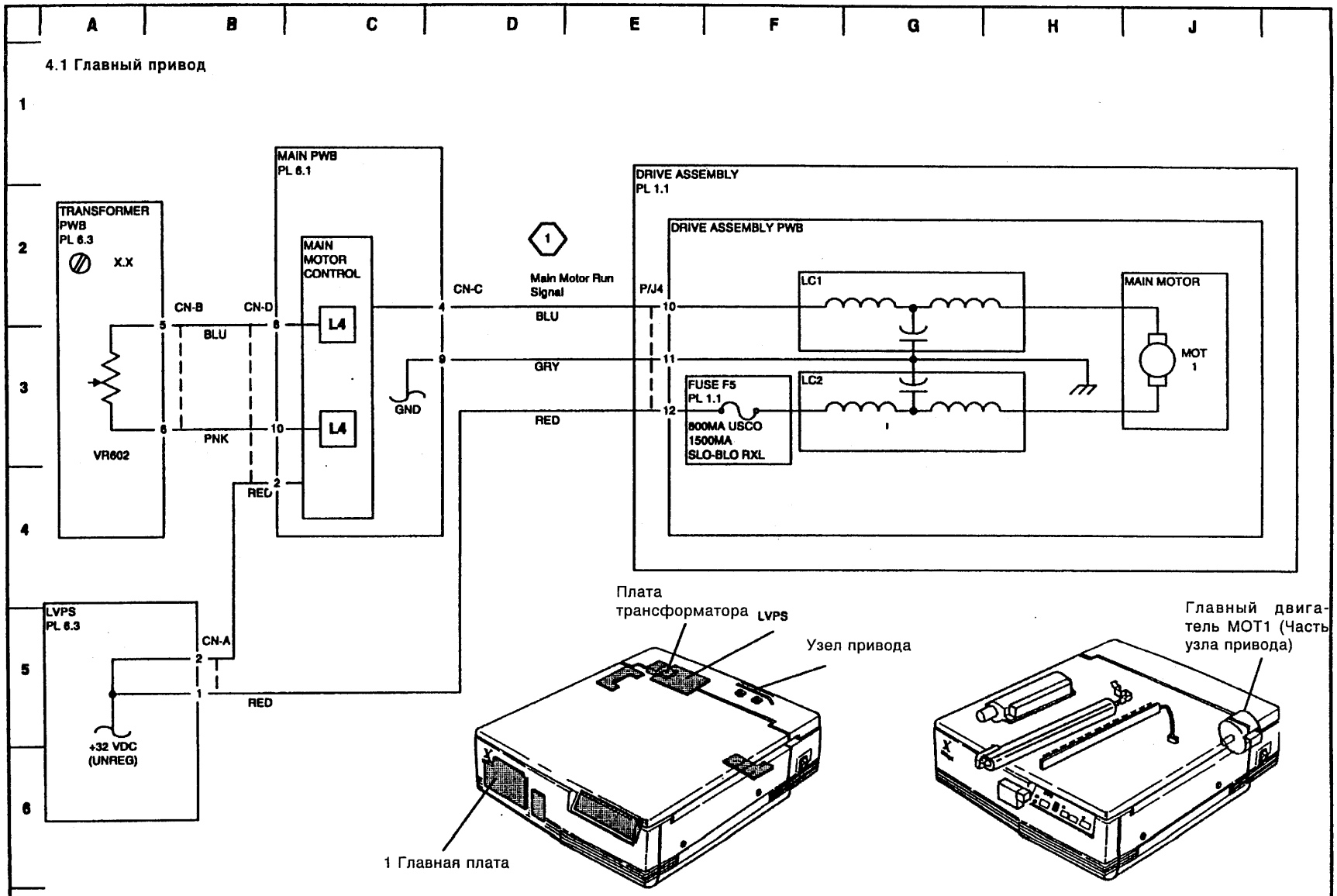

ПРИМЕЧАНИЯ:

1. ГЛАВНЫЙ ДВИГАТЕЛЬ РАБОТАЕТ, ЕСЛИ ГОРИТ ИНДИКАТОР ГОТОВНОСТИ И НАЖАТА КЛАВИША СТАРТ. КОГДА РАБОТАЕТ ГЛАВНЫЙ ДВИГАТЕЛЬ МОТ1, НАПРЯЖЕНИЕ ПАДАЕТ ПРИБЛИЗИТЕЛЬНО ДО 10-12 В (ПОСТ. ТОК).

УПРАВЛЕНИЕ РАБОТОЙ АППАРАТА
ЦЕПЬ 3 УРОВЕНЬ 2
ЛИСТ 1 ИЗ 1
SH-1004

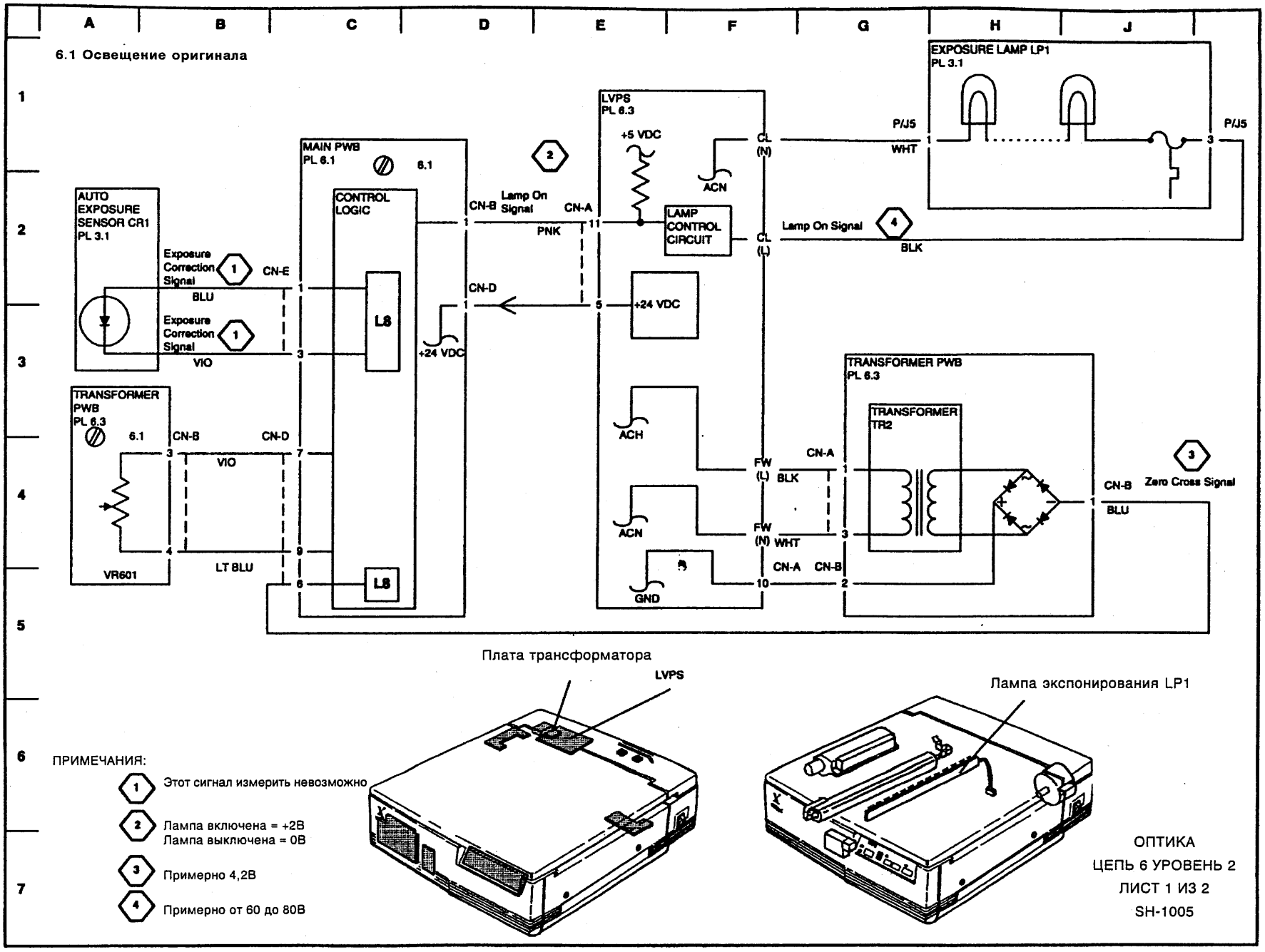
A
B
C
D
E
F
G
H
J
6.1 Освещение оригинала
EXPOSURE LAMP LP1
PL 3.1
P/J5
WHT
LVPS
PL 6.3
+5 VDC
CL (N)
ACN
LAMP CONTROL CIRCUIT
CL (L)
Lamp On Signal
BLK
MAIN PWB
PL 6.1
6.1
CONTROL LOGIC
CN-B
Lamp On Signal
CN-A
PNK
AUTO EXPOSURE SENSOR CR1
PL 3.1
Exposure Correction Signal
CN-E
BLU
VIO
CN-D
+24 VDC
L8
TRANSFORMER PWB
PL 6.3
TRANSFORMER TR2
ACH
FW (L)
FW (N)
CN-A
CN-B
Zero Cross Signal
TRANSFORMER PWB
PL 6.3
LT BLU
VR601
GND
Плата трансформатора
LVPS
Лампа экспонирования LP1
ПРИМЕЧАНИЯ:
Этот сигнал измерить невозможно
Лампа включена = +2В
Лампа выключена = 0В
Примерно 4,2В
Примерно от 60 до 80В
ОПТИКА
ЦЕПЬ 6 УРОВЕНЬ 2
ЛИСТ 1 ИЗ 2
SH-1005

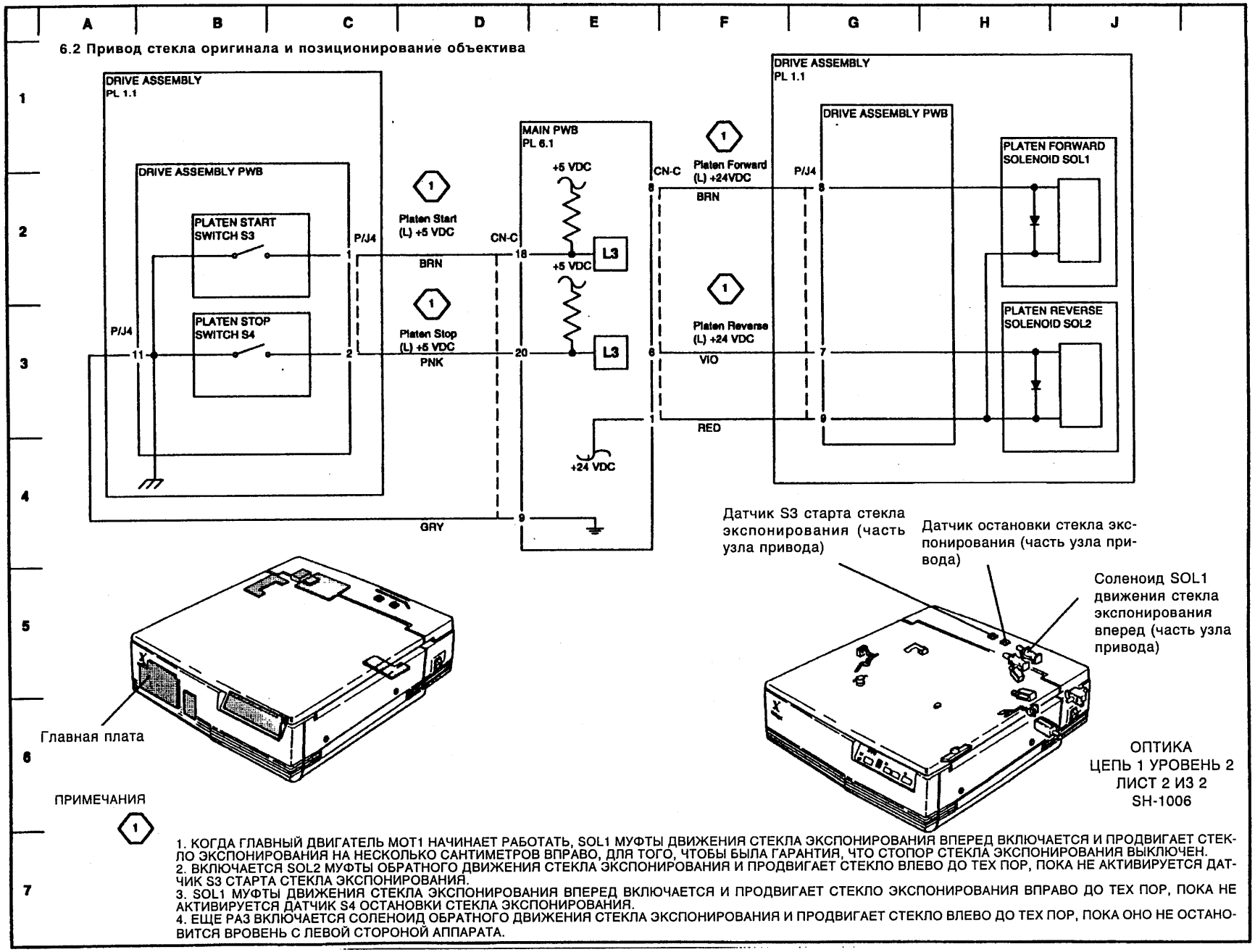
A
B
C
D
E
F
G
H
J
1
2
3
4
5
6
7
6.2 Привод стекла оригинала и позиционирование объектива
DRIVE ASSEMBLY
PL 1.1
DRIVE ASSEMBLY PWB
PLATEN START
SWITCH S3
PLATEN STOP
SWITCH S4
P/J4
11
1
2
Platen Start
(L) +5 VDC
BRN
Platen Stop
(L) +5 VDC
PNK
GRY
CN-C
18
20
9
MAIN PWB
PL 6.1
+5 VDC
+5 VDC
L3
L3
+24 VDC
CN-C
8
6
1
Platen Forward
(L) +24VDC
BRN
Platen Reverse
(L) +24 VDC
VIO
RED
DRIVE ASSEMBLY
PL 1.1
DRIVE ASSEMBLY PWB
P/J4
8
7
9
PLATEN FORWARD
SOLENOID SOL1
PLATEN REVERSE
SOLENOID SOL2
Датчик S3 старта стекла экспонирования (часть узла привода)
Датчик остановки стекла экспонирования (часть узла привода)
Соленоид SOL1 движения стекла экспонирования вперед (часть узла привода)
Главная плата
ОПТИКА
ЦЕПЬ 1 УРОВЕНЬ 2
ЛИСТ 2 ИЗ 2
SH-1006
ПРИМЕЧАНИЯ
1. КОГДА ГЛАВНЫЙ ДВИГАТЕЛЬ MOT1 НАЧИНАЕТ РАБОТАТЬ, SOL1 МУФТЫ ДВИЖЕНИЯ СТЕКЛА ЭКСПОНИРОВАНИЯ ВПЕРЕД ВКЛЮЧАЕТСЯ И ПРОДВИГАЕТ СТЕКЛО ЭКСПОНИРОВАНИЯ НА НЕСКОЛЬКО САНТИМЕТРОВ ВПРАВО, ДЛЯ ТОГО, ЧТОБЫ БЫЛА ГАРАНТИЯ, ЧТО СТОПОР СТЕКЛА ЭКСПОНИРОВАНИЯ ВЫКЛЮЧЕН.
2. ВКЛЮЧАЕТСЯ SOL2 МУФТЫ ОБРАТНОГО ДВИЖЕНИЯ СТЕКЛА ЭКСПОНИРОВАНИЯ И ПРОДВИГАЕТ СТЕКЛО ВЛЕВО ДО ТЕХ ПОР, ПОКА НЕ АКТИВИРУЕТСЯ ДАТЧИК S3 СТАРТА СТЕКЛА ЭКСПОНИРОВАНИЯ.
3. SOL1 МУФТЫ ДВИЖЕНИЯ СТЕКЛА ЭКСПОНИРОВАНИЯ ВПЕРЕД ВКЛЮЧАЕТСЯ И ПРОДВИГАЕТ СТЕКЛО ЭКСПОНИРОВАНИЯ ВПРАВО ДО ТЕХ ПОР, ПОКА НЕ АКТИВИРУЕТСЯ ДАТЧИК S4 ОСТАНОВКИ СТЕКЛА ЭКСПОНИРОВАНИЯ.
4. ЕЩЕ РАЗ ВКЛЮЧАЕТСЯ СОЛЕНОИД ОБРАТНОГО ДВИЖЕНИЯ СТЕКЛА ЭКСПОНИРОВАНИЯ И ПРОДВИГАЕТ СТЕКЛО ВЛЕВО ДО ТЕХ ПОР, ПОКА ОНО НЕ ОСТАНОВИТСЯ ВРОВЕНЬ С ЛЕВОЙ СТОРОНОЙ АППАРАТА.

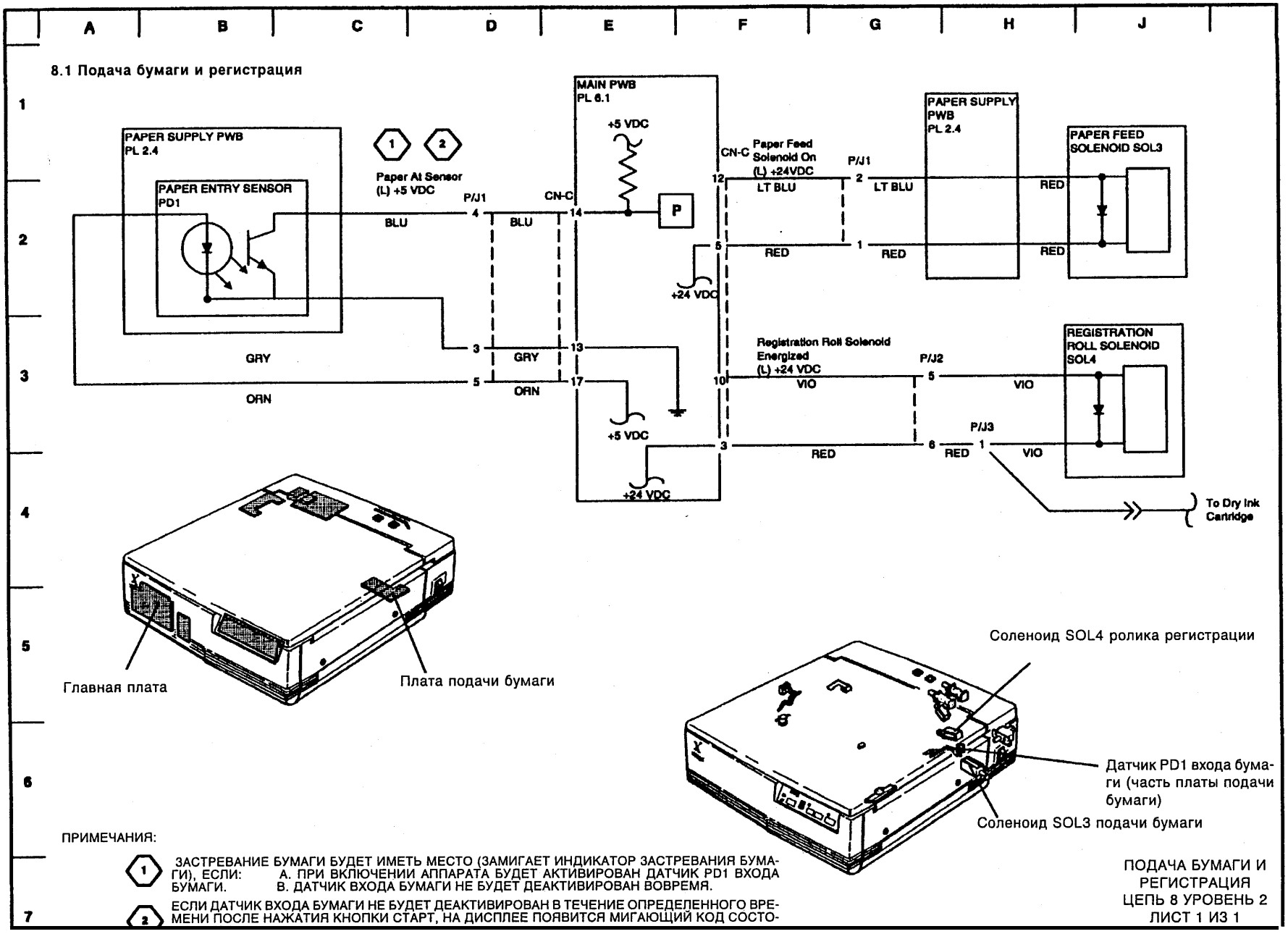
A
B
C
D
E
F
G
H
J
1
2
3
4
5
6
7
8.1 Подача бумаги и регистрация
PAPER SUPPLY PWB
PL 2.4
PAPER ENTRY SENSOR
PD1
Paper At Sensor
(L) +5 VDC
P/J1
4
BLU
CN-C
14
MAIN PWB
PL 6.1
+5 VDC
P
3
GRY
13
5
ORN
17
+24 VDC
+5 VDC
+24 VDC
CN-C
12
Paper Feed
Solenoid On
(L) +24VDC
LT BLU
5
RED
10
Registration Roll Solenoid
Energized
(L) +24 VDC
VIO
3
RED
P/J1
2
LT BLU
1
RED
P/J2
5
VIO
P/J3
6
RED
1
VIO
PAPER SUPPLY
PWB
PL 2.4
PAPER FEED
SOLENOID SOL3
RED
RED
REGISTRATION
ROLL SOLENOID
SOL4
To Dry Ink
Cartridge
Главная плата
Плата подачи бумаги
Соленоид SOL4 ролика регистрации
Датчик PD1 входа бумаги (часть платы подачи бумаги)
Соленоид SOL3 подачи бумаги
ПРИМЕЧАНИЯ:
1 ЗАСТРЕВАНИЕ БУМАГИ БУДЕТ ИМЕТЬ МЕСТО (ЗАМИГАЕТ ИНДИКАТОР ЗАСТРЕВАНИЯ БУМАГИ), ЕСЛИ: А. ПРИ ВКЛЮЧЕНИИ АППАРАТА БУДЕТ АКТИВИРОВАН ДАТЧИК PD1 ВХОДА БУМАГИ. В. ДАТЧИК ВХОДА БУМАГИ НЕ БУДЕТ ДЕАКТИВИРОВАН ВОВРЕМЯ.
2 ЕСЛИ ДАТЧИК ВХОДА БУМАГИ НЕ БУДЕТ ДЕАКТИВИРОВАН В ТЕЧЕНИЕ ОПРЕДЕЛЕННОГО ВРЕМЕНИ ПОСЛЕ НАЖАТИЯ КНОПКИ СТАРТ, НА ДИСПЛЕЕ ПОЯВИТСЯ МИГАЮЩИЙ КОД СОСТО-
ПОДАЧА БУМАГИ И РЕГИСТРАЦИЯ
ЦЕПЬ 8 УРОВЕНЬ 2
ЛИСТ 1 ИЗ 1

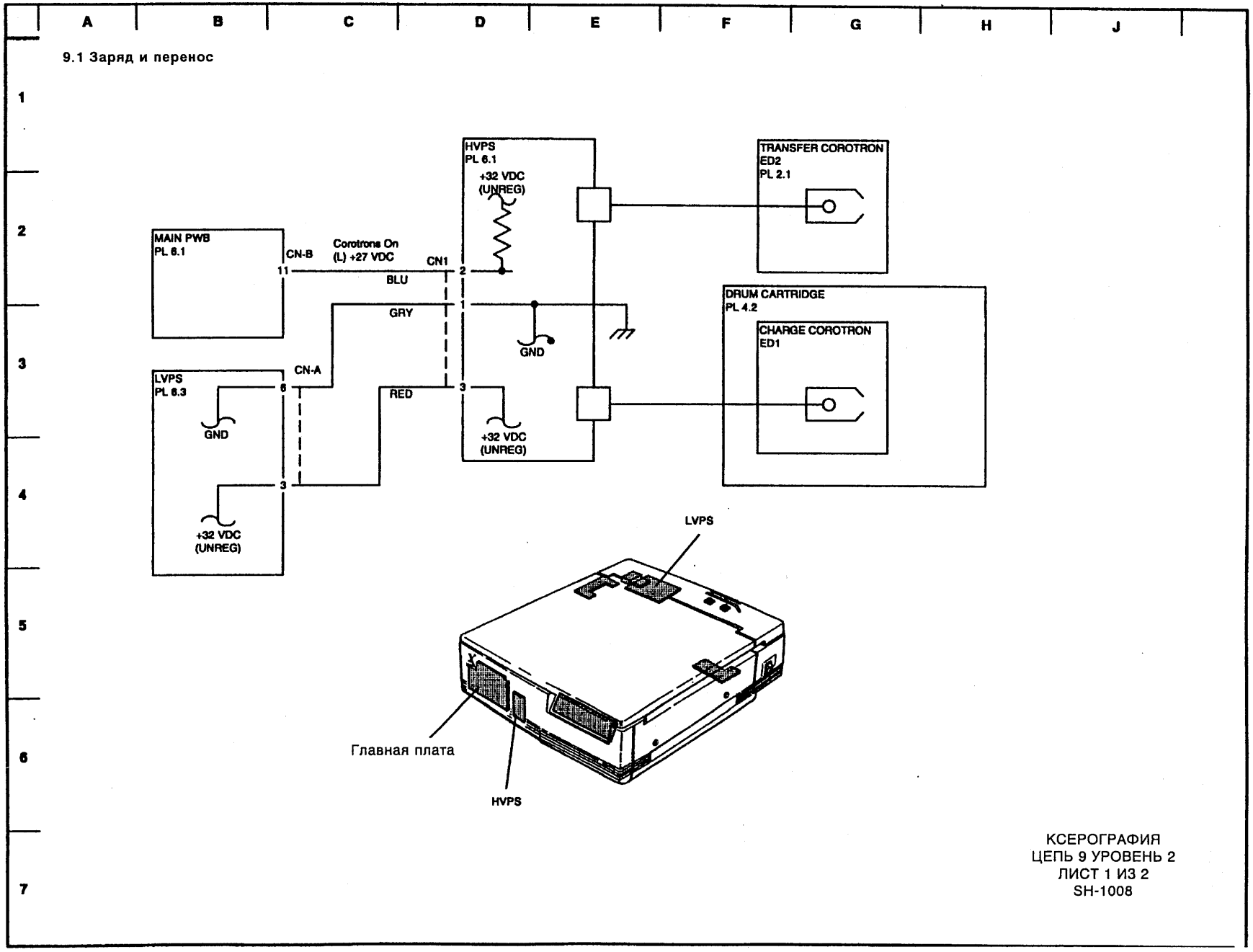
A
B
C
D
E
F
G
H
J
1
2
3
4
5
6
7
9.1 Заряд и перенос
HVPS
PL 6.1
+32 VDC
(UNREG)
TRANSFER COROTRON
ED2
PL 2.1
MAIN PWB
PL 6.1
CN-B
Corotrons On
(L) +27 VDC
CN1
11
2
BLU
GRY
1
GND
DRUM CARTRIDGE
PL 4.2
CHARGE COROTRON
ED1
CN-A
LVPS
PL 6.3
6
3
RED
GND
+32 VDC
(UNREG)
LVPS
Главная плата
HVPS
КСЕРОГРАФИЯ
ЦЕПЬ 9 УРОВЕНЬ 2
ЛИСТ 1 ИЗ 2
SH-1008

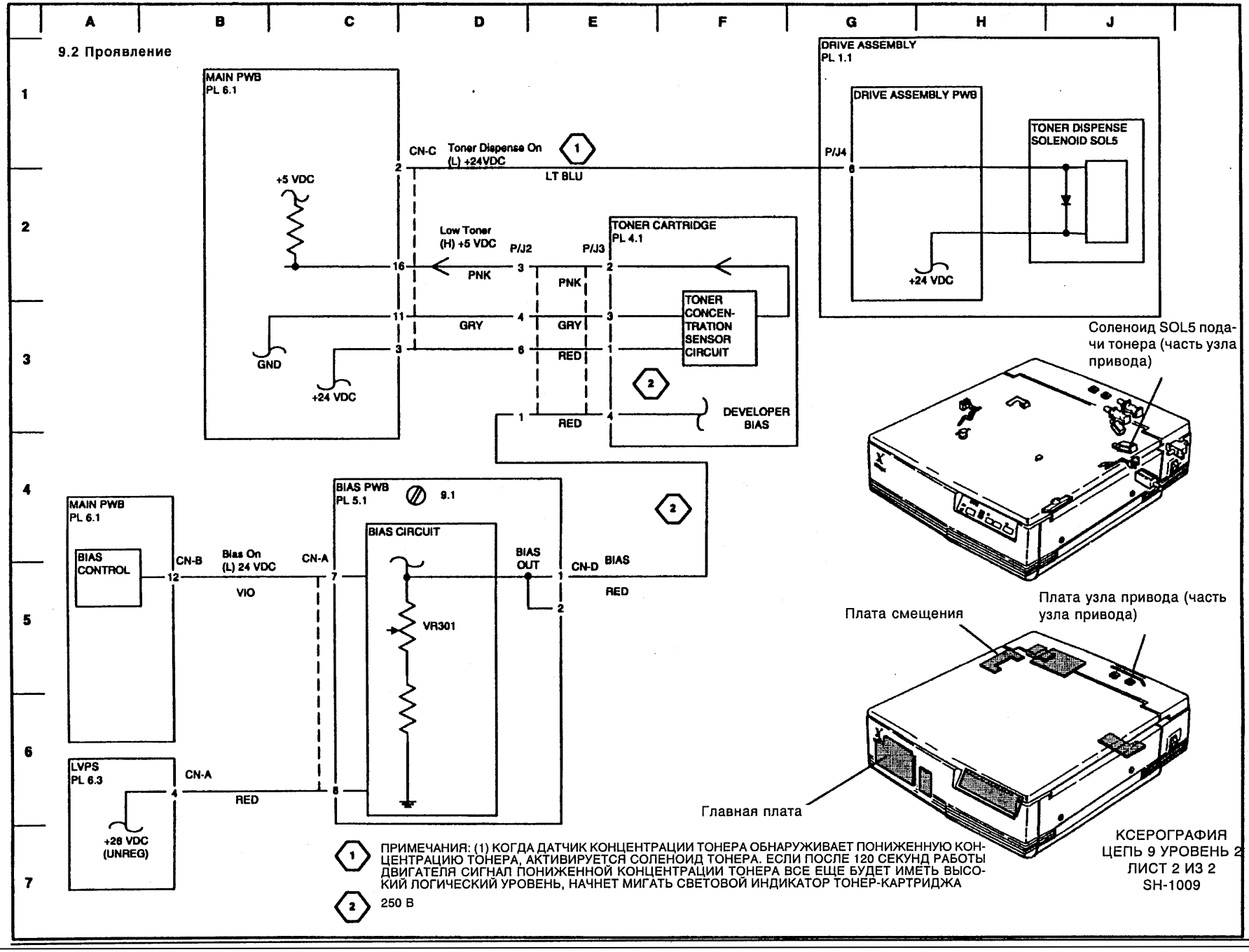
A
B
C
D
E
F
G
H
J
1
2
3
4
5
6
7
9.2 Проявление
MAIN PWB
PL 6.1
+5 VDC
GND
+24 VDC
CN-C
Toner Dispense On
(L) +24VDC
LT BLU
2
16
11
3
Low Toner
(H) +5 VDC
PNK
GRY
RED
P/J2
P/J3
3
4
6
1
2
3
1
4
TONER CARTRIDGE
PL 4.1
TONER
CONCEN-
TRATION
SENSOR
CIRCUIT
DEVELOPER
BIAS
DRIVE ASSEMBLY
PL 1.1
DRIVE ASSEMBLY PWB
P/J4
6
TONER DISPENSE
SOLENOID SOL5
+24 VDC
BIAS PWB
PL 5.1
9.1
BIAS CIRCUIT
VR301
MAIN PWB
PL 6.1
BIAS
CONTROL
CN-B
Bias On
(L) 24 VDC
VIO
12
CN-A
7
BIAS
OUT
CN-D
BIAS
RED
1
2
LVPS
PL 6.3
+26 VDC
(UNREG)
CN-A
RED
4
8
Соленоид SOL5 подачи тонера (часть узла привода)
Плата узла привода (часть узла привода)
Плата смещения
Главная плата
ПРИМЕЧАНИЯ: (1) КОГДА ДАТЧИК КОНЦЕНТРАЦИИ ТОНЕРА ОБНАРУЖИВАЕТ ПОНИЖЕННУЮ КОНЦЕНТРАЦИЮ ТОНЕРА, АКТИВИРУЕТСЯ СОЛЕНОИД ТОНЕРА. ЕСЛИ ПОСЛЕ 120 СЕКУНД РАБОТЫ ДВИГАТЕЛЯ СИГНАЛ ПОНИЖЕННОЙ КОНЦЕНТРАЦИИ ТОНЕРА ВСЕ ЕЩЕ БУДЕТ ИМЕТЬ ВЫСОКИЙ ЛОГИЧЕСКИЙ УРОВЕНЬ, НАЧНЕТ МИГАТЬ СВЕТОВОЙ ИНДИКАТОР ТОНЕР-КАРТРИДЖА
250 В
КСЕРОГРАФИЯ
ЦЕПЬ 9 УРОВЕНЬ 2
ЛИСТ 2 ИЗ 2
SH-1009

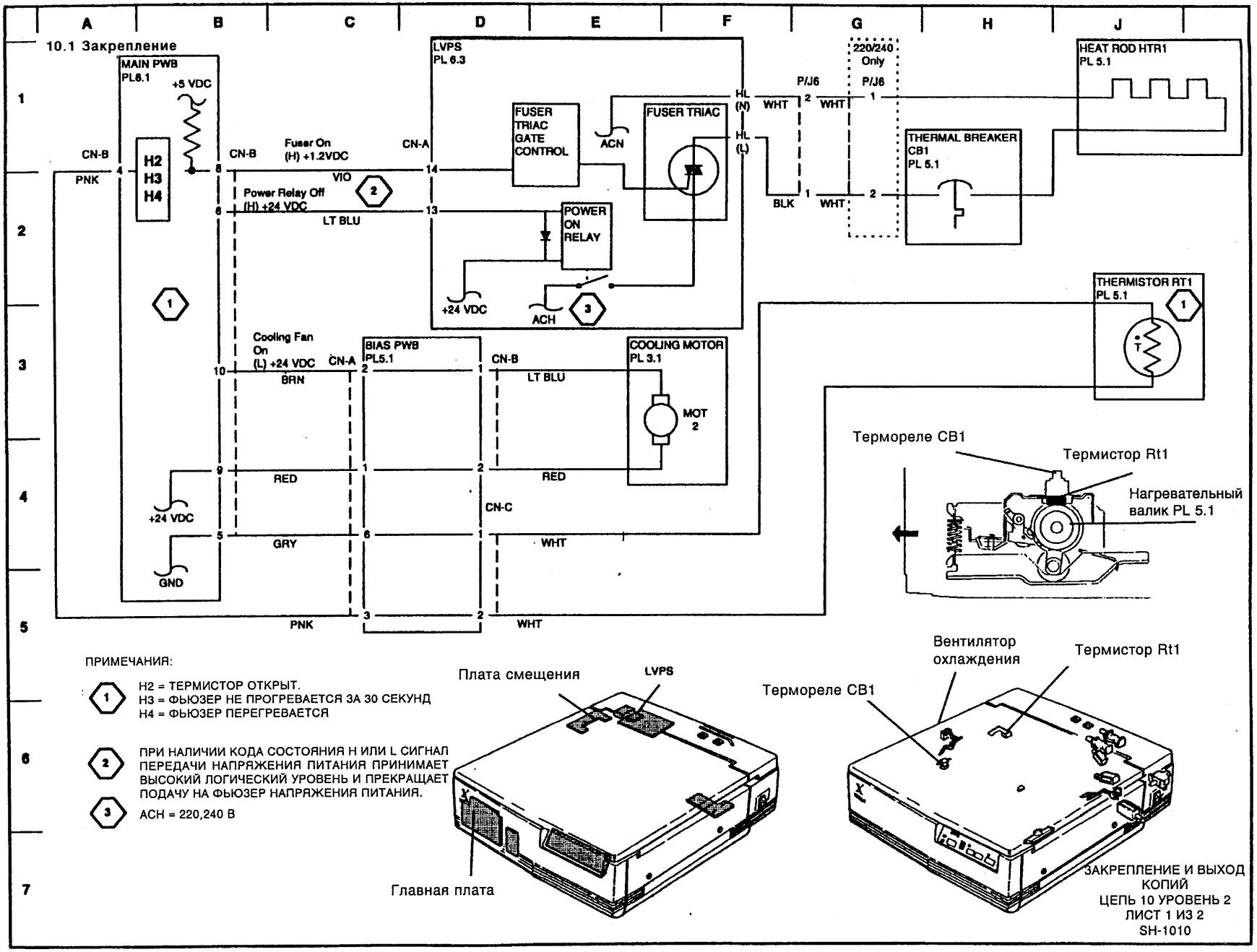
A
B
C
D
E
F
G
H
J
10.1 Закрепление
MAIN PWB
PL6.1
+5 VDC
H2
H3
H4
CN-B
PNK
CN-B
Fuser On
(H) +1.2VDC
VIO
CN-A
Power Relay Off
(H) +24 VDC
LT BLU
LVPS
PL 6.3
FUSER
TRIAC
GATE
CONTROL
ACN
FUSER TRIAC
POWER
ON
RELAY
+24 VDC
ACH
HL
(N)
HL
(L)
WHT
BLK
P/J6
220/240
Only
HEAT ROD HTR1
PL 5.1
THERMAL BREAKER
CB1
PL 5.1
THERMISTOR RT1
PL 5.1
Cooling Fan
On
(L) +24 VDC
BRN
BIAS PWB
PL5.1
CN-A
CN-B
LT BLU
COOLING MOTOR
PL 3.1
MOT
2
RED
RED
+24 VDC
CN-C
GRY
WHT
GND
PNK
WHT
Термореле CB1
Термистор Rt1
Нагревательный
валик PL 5.1
ПРИМЕЧАНИЯ:
1
H2 = ТЕРМИСТОР ОТКРЫТ.
H3 = ФЬЮЗЕР НЕ ПРОГРЕВАЕТСЯ ЗА 30 СЕКУНД
H4 = ФЬЮЗЕР ПЕРЕГРЕВАЕТСЯ
2
ПРИ НАЛИЧИИ КОДА СОСТОЯНИЯ H ИЛИ L СИГНАЛ ПЕРЕДАЧИ НАПРЯЖЕНИЯ ПИТАНИЯ ПРИНИМАЕТ ВЫСОКИЙ ЛОГИЧЕСКИЙ УРОВЕНЬ И ПРЕКРАЩАЕТ ПОДАЧУ НА ФЬЮЗЕР НАПРЯЖЕНИЯ ПИТАНИЯ.
3
ACH = 220,240 В
Плата смещения
LVPS
Главная плата
Вентилятор
охлаждения
Термистор Rt1
Термореле CB1
ЗАКРЕПЛЕНИЕ И ВЫХОД КОПИЙ
ЦЕПЬ 10 УРОВЕНЬ 2
ЛИСТ 1 ИЗ 2
SH-1010

10.2 Выход копий

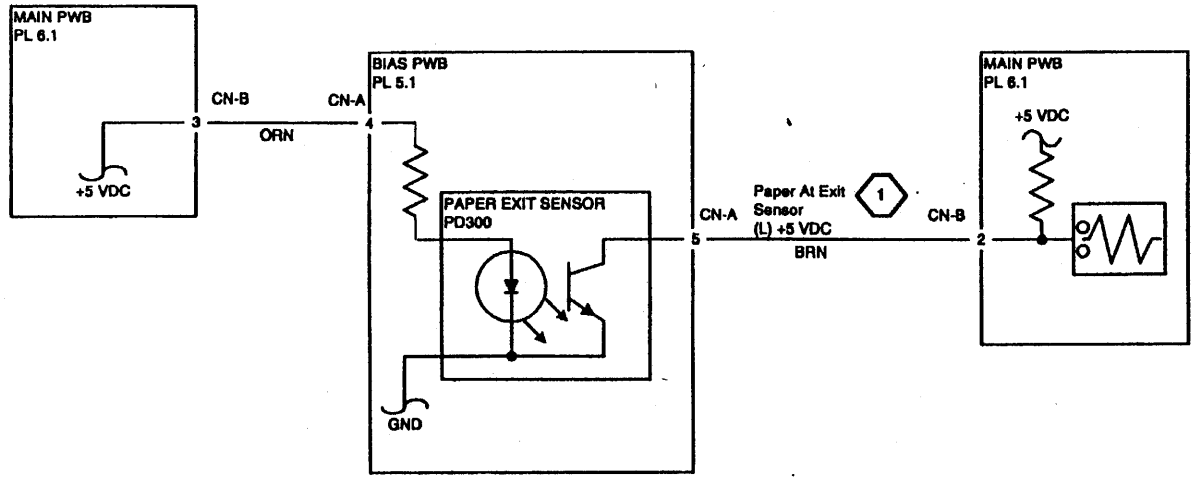

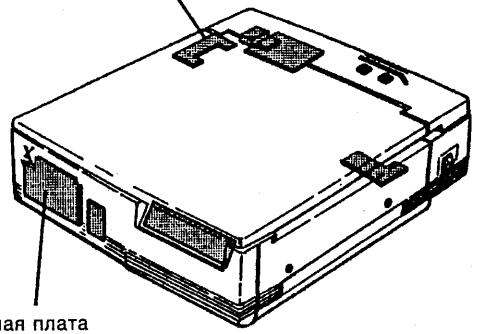

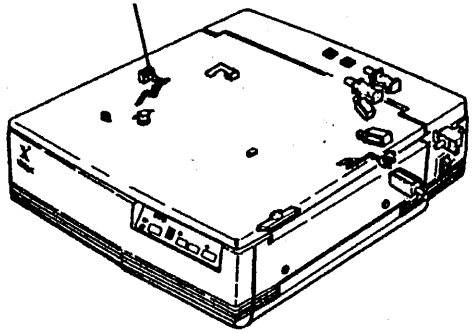

ПРИМЕЧАНИЯ:

ЗАСТРЕВАНИЕ БУМАГИ БУДЕТ ИМЕТЬ МЕСТО (ЗАМИГАЕТ ИНДИКАТОР ЗАСТРЕВАНИЯ БУМАГИ), ЕСЛИ:

A. ПРИ ВКЛЮЧЕНИИ АППАРАТА БУДЕТ АКТИВИРОВАН ДАТЧИК PD1 ВЫХОДА БУМАГИ.

(1) B. ВЕДУЩАЯ КРОМКА БУМАГИ НЕ АКТИВИРУЕТ ВОВРЕМЯ ДАТЧИК PD1 ВЫХОДА БУМАГИ.

C. ПО ЗАВЕРШЕНИИ ЦИКЛА КОПИРОВАНИЯ ДАТЧИК PD1 ВЫХОДА БУМАГИ ОСТАНЕТСЯ АКТИВИРОВАННЫМ СЛИШКОМ ДОЛГО.

ЗАКРЕПЛЕНИЕ И ВЫХОД КОПИЙ
ЦЕПЬ 10 УРОВЕНЬ 2
ЛИСТ 2 ИЗ 2
SH-1011

СЛОВАРЬ К ЭЛЕКТРИЧЕСКИМ СХЕМАМ

A	
ACH	Переменный ток, фаза
Auto	Авто
Auto Exposure Sensor	Датчик автоматической установки экспонирования
B	
Battery	Батарейка
Bias Circuit	Цепь смещения
Bias Control	Управление смещением
Bias PWB	Плата смещения
BLK	Черный провод
BLU	Синий провод
BRN	Коричневый провод
C	
Cartridge Interlock Switch	Блокировочный выключатель картриджа
Charge Corotron	Коротрон заряда
Clear	Отмена
Control Console PWB	Плата панели управления
Control Logic	Логика управления
Cooling Fan	Вентилятор охлаждения
Cooling Motor	Двигатель вентилятора охлаждения
Corotrons On	Коротроны включены
D	
Dark	Темная
DC Power Supply	Питание постоянным напряжением
Detack Corotron	Коротрон отделения
Developer Bias (On) (Supply)	Смещение проявителя (Вкл.) (Источник питания)
Diagnostic Settings Logic	Диагностические установки
Drive Assembly	Узел привода
Drum cartridge	Картридж барабана
Drum cartridge Counter	Счетчик картриджа барабана
Drum Counter	Счетчик барабана
Dry Ink Cartridge	Тонер-картридж
E	
EPROM	Программируемое ПЗУ
Exposure	Уровень экспонирования
Exposure Correction Sensor	Датчик коррекции уровня экспонирования
Exposure Correction Signal	Сигнал коррекции уровня экспонирования
Exposure Lamp PWB	Плата лампы экспонирования
F	
Fuse	Плавкий предохранитель
Fuser	Фьюзер
Fuser On Signal	Сигнал "Фьюзер включен"
Fuser Triac	Триак фьюзера
Fuser Triac Gate Control	Управление триаком фьюзера
G	
GND	Земля
Group Function	Групповая функция
GRY	Серый провод
H	
Heat Rod	Нагревательный стержень
I	
Illumination	Освещение
Input Power Block	Узел входного напряжения
L	
Lamp	Лампа
Lamp Control Circuit	Цепь управления лампой
Lamp On Signal	Сигнал "Лампа включена"
Light	Светлая
Low Toner	Мало тонера
Low Voltage Power Supply (LVPS)	Блок питания низкого напряжения
LT BLU	Голубой провод
M	
Main Motor Control	Управление главным двигателем
Main Motor Encoder Sensor	Главный двигатель. Датчик устройства кодирования.
Main Motor Encoder Signal	Главный двигатель. Сигнал устройства кодирования.
Main Motor Run Signal	Главный двигатель. Сигнал "Запуск двигателя".
Main PWB	Главная плата
N	
Neutral (ACN)	Переменный ток, нейтраль
Noise Filter	Фильтр помех
O	
Only	Только
ORN	Оранжевый провод

P	
Paper At Exit Sensor	Бумага достигла датчика выхода
Paper At Sensor	Бумага достигла датчика
Paper Entry Sensor	Датчик входа бумаги
Paper Exit Sensor	Датчик выхода бумаги
Paper Feed Sensor	Датчик подачи бумаги
Paper Feed Solenoid (On)	Соленоид подачи бумаги (Включен)
Paper Supply PWB	Плата подачи бумаги
Paper Transport Door	Дверца транспортера бумаги
Photo Diode	Фотодиод
Platen Forward	Движение стекла экспонирования вперед
Platen Forward Solenoid	Соленоид движения стекла экспонирования вперед
Platen Reverse	Обратное движение стекла экспонирования
Platen Reverse Solenoid	Соленоид обратного движения стекла экспонирования
Platen Start Switch	Датчик начала движения стекла экспонирования
Platen Stop Switch	Датчик остановки стекла экспонирования
PNK	Розовый провод
Power on	Включение питания
Power on Switch	Сетевой выключатель
Power Relay (Off)	Реле включения питания (Выкл.)
Power Relay (On)	Реле включения питания (Вкл.)
Q	
Quantity	Число копий
Quantity Display	Дисплей "Число копий"
R	
Ready	Готов
RED	Красный провод
Registration Gate On	Затвор регистрации открыт
Registration Roll Solenoid	Соленоид ролика регистрации
Registration Solenoid (Energized)	Соленоид регистрации (Включен)
S	
Scan Sensor	Датчик сканирования
See Chain (10)	Смотри цепь (10)
Sheet	Лист
Start	Начало
T	
Test Point	Контрольная точка
Thermal Breaker	Термореле
Thermistor	Термистор
Toner Cartridge	Тонер-картридж
Toner Cartridge Interlock Switch	Блокировочный выключатель тонер-картриджа
Toner Concentration Sensor Circuit	Цепь датчика концентрации тонера
Toner Dispense On	Подача тонера включена
Toner Dispense Solenoid (Energized)	Соленоид устройства подачи тонера (Включен)
Total Counter	Счетчик общего числа копий
Transfer Corotron	Коротрон переноса
Transformer	Трансформатор
U	
Unreg	Не регулируется
V	
VIO	Фиолетовый провод
Voltage	Напряжение
W	
WHT	Белый провод
Y	
YEL	Желтый провод
Z	
Zero Cross Signal	Сигнал "Пересечение нуля"
Zone	Координата